Register your product and get support at
www.philips.com/welcome

HP8280

EN	User manual	LV	Lietotāja rokasgrāmata
BG	Ръководство за потребителя	PL	Instrukcja obsługi
CS	Příručka pro uživatele	RO	Manual de utilizare
ET	Kasutusjuhend	RU	Руководство пользователя
HR	Korisnički priručnik	SK	Príručka užívateľa
HU	Felhasználói kézikönyv	SL	Uporabniški priročnik
KK	Қолданушының нұсқасы	SR	Korisnički priručnik
LT	Vartotojo vadovas	UK	Посібник користувача

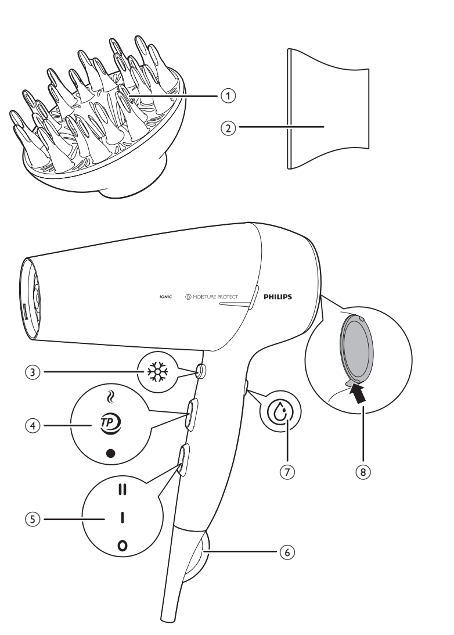

Specifications are subject to change without notice
© 2013 Koninklijke Philips N.V.
All rights reserved.

3140 035 38561

English

Congratulations on your purchase, and welcome to Philips! To fully benefit from the support that Philips offers, register your product at www.philips.com/welcome.

1 Important

Read this user manual carefully before you use the appliance and keep it for future reference.

- WARNING: Do not use this appliance near water.
- When the appliance is used in a bathroom, unplug it after use since the proximity of water presents a risk, even when the appliance is switched off.
- WARNING: Do not use this appliance near bathtubs, showers, basins or other vessels containing water.
- Always unplug the appliance after use.
- If the appliance overheats, it switches off automatically. Unplug the appliance and let it cool down for a few minutes. Before you switch the appliance on again, check the grilles to make sure they are not blocked by fluff, hair, etc.
- If the mains cord is damaged, you must have it replaced by Philips, a service centre authorised by Philips or similarly qualified persons in order to avoid a hazard.
- This appliance can be used by children aged from 8 years and above and persons with reduced physical, sensory or mental capabilities or lack of experience and knowledge if they have been given supervision or instruction concerning use of the appliance in a safe way and understand the hazards involved. Children shall not play with the appliance. Cleaning and user maintenance shall not be made by children without supervision.
- For additional protection, we advise you to install a residual current device (RCD) in the electrical circuit that supplies the bathroom. This RCD must have a rated residual operating current not higher than 30mA. Ask your installer for advice.
- Do not insert metal objects into the air grilles to avoid electric shock.
- Never block the air grilles.
- Before you connect the appliance, ensure that the voltage indicated on the appliance corresponds to the local power voltage.
- Do not use the appliance for any other purpose than described in this manual.
- Do not use the appliance on artificial hair.
- When the appliance is connected to the power, never leave it unattended.
- Never use any accessories or parts from other manufacturers or that Philips does not specifically recommend. If you use such accessories or parts, your guarantee becomes invalid.
- Do not wind the mains cord round the appliance.
- Wait until the appliance has cooled down before you store it.

Electromagnetic fields (EMF)

This Philips appliance complies with all applicable standards and regulations regarding exposure to electromagnetic fields.

Environment

Your product is designed and manufactured with high quality materials and components, which can be recycled and reused.

When this crossed-out wheeled bin symbol is attached to a product it means the product is covered by the European Directive 2012/19/EU.

Please inform yourself about the local separate collection system for electrical and electronic products.

Please act according to your local rules and do not dispose of your old products with your normal household waste. The correct disposal of your old product will help prevent potential negative consequences for the environment and human health.

2 Introduction

The MoistureProtect dryer has an innovative new sensor technology called the Moisture Protect sensor.

This technology has been specifically designed to preserve the natural hydration of your hair. The infrared sensor measures the temperature of your hair while drying it, diagnoses your hair and adapts the temperature to preserve its natural hydration. This gives advanced protection to your hair and scalp from overheating and therefore keeps your hair healthier and shinier. We've already turned the sensor on so you can enjoy maximum protection right from the start.

3 Dry your hair

1. Connect the plug to a power supply socket.
2. Attach a concentrator or volume diffuser for your styling needs.

Concentrator

For precise drying, attach the concentrator (②) onto the hairdryer.

Volume Diffuser

To enhance volume for curls and bouncy style, attach the diffuser (①) onto the hairdryer. Insert the pins into your hair to touch your scalp and make rotating movements. You are recommended to use the Thermoprotect heat setting for this purpose.

3. Adjust the airflow switch (⑤) and temperature switch (④) to suitable positions.
4. Switch on MoistureProtect ◎ (⑦) for more protection. The moisture protect is on when using for the first time.
   ↳ The purple LED light on the product indicates the moisture protect sensor is on.

Switch	Settings	Function
Temperature	Hot	Dry shower-wet hair quickly.
	Thermoprotect	Dry your hair at a constant caring temperature..
	●	Gently dry the hair.
Airflow	II	Strong airflow and fast drying.
	I	Gentle airflow and styling.
	○	Switch off.
MoistureProtect	◎	Protect the hair from overheating and preserve the natural hydration of your hair.

5. Press the cool shot button ❄ (③) for cool airflow to fix your style.
   ↳ When the appliance is powered on, ions are automatically and continuously dispensed, reducing frizz and providing additional shine.

After use:

1. Switch off the appliance and unplug it.
2. Place it on a heat-resistant surface until it cools down.
3. To disconnect the concentrator (②) or volume diffuser (①), pull it off the hairdryer.
4. Press the latch to detach the air inlet grille (⑧) to remove hair and dust.
5. Clean the appliance by a damp cloth.
6. Keep it in a safe and dry place, free of dust. You can also hang it with the hanging loop (⑥).

4 Guarantee and service

If you need information e.g. about replacement of an attachment or if you have a problem, please visit the Philips website at www.philips.com/support or contact the Philips Customer Care Centre in your country. The phone number is in the worldwide guarantee leaflet. If there is no Consumer Care Centre in your country, go to your local Philips dealer.

Български

Поздравяваме ви за покупката и добре дошли във Philips! За да се възползвате изцяло от предлаганата от Philips поддръжка, регистрирайте изделието си на www.philips.com/welcome.

1 Важно

Преди да използвате уреда, прочетете внимателно това ръководство за потребителя и го запазете за справка в бъдеще.

- ПРЕДУПРЕЖДЕНИЕ: Не използвайте уреда близо до вода.
- Ако уредът се използва в банята, след употреба го изключвайте от контакта. Близостта до вода води до риск, дори когато уредът не работи.
- ПРЕДУПРЕЖДЕНИЕ: Не използвайте уреда близо до вани, душове, мивки или съдове с вода.
- След употреба винаги изключвайте уреда от контакта.
- При прегряване уредът се изключва автоматично. Изключете уреда и го оставете да изстива няколко минути. Преди да включите отново уреда, проверете дали решетките не са задръстени с пух, косми и др.
- С оглед предотвратяване на опасност, при повреда в захранващия кабел той трябва да бъде сменен от Philips, оторизиран от Philips сервиз или квалифициран техник.
- Този уред може да се използва от деца на възраст над 8 години и от хора с намалени физически възприятия или умствени недостатъци или без опит и познания, ако са инструктирани за безопасна употреба на уреда и са под наблюдение с цел гарантиране на безопасна употреба и ако са им разяснени евентуалните опасности. Не позволявайте на деца да си играят с уреда. Не позволявайте на деца да извършват почистване или поддръжка на уреда без надзор.
- За допълнителна защита ви съветваме да инсталирате в електрозахранващата мрежа на банята дефектно-токова защита (RCD). Тази RCD трябва да е с номинален работен ток на утечка не повече от 30 mA. Обърнете се за съвет към квалифициран електротехник.
- За избягване на токов удар не пъхайте метални предмети през решетките за въздух.
- Никога не блокирайте притока на въздух през решетката.
- Преди да включите уреда в контакта, проверете дали посоченото върху уреда напрежение отговаря на това на местната електрическа мрежа.
- Не използвайте уреда за цели, различни от указаното в това ръководство.
- Не използвайте уреда на изкуствена коса.
- Никога не оставяйте уреда без надзор, когато е включен в електрическата мрежа.
- Никога не използвайте аксесоари или части от други производители или такива, които не са специално препоръчвани от Philips. При използване на такива аксесоари или части вашата гаранция става невалидна.
- Не навивайте захранващия кабел около уреда.
- Изчакайте уреда да изстине, преди да го приберете.

Електромагнитни полета (EMF)

Този уред на Philips е в съответствие с нормативната уредба и всички действащи стандарти, свързани с излагането на електромагнитни излъчвания.

Опазване на околната среда

Продуктът е разработен и произведен от висококачествени материали и компоненти, които могат да бъдат рециклирани и използвани повторно.

Когато към уреда е прикачен задраскан символ на контейнер за отпадъци, това означава, че той се покрива от европейската директива 2012/19/ЕС.

Осведомете се относно местната система за разделно събиране на отпадъците от електрически и електронни продукти.

Моля, съобразявайте се с местните разпоредби и не изхвърляйте старите си изделия с обикновените битови отпадъци. Правилният начин на изхвърляне на старото изделие ще спомогне за отстраняването на потенциални отрицателни последствия за околната среда и човешкото здраве.

2 Въведение

Сешоарът MoistureProtect разполага с иновативна нова сензорна технология, наречена сензор Moisture Protect.

Тази технология е специално разработена, за да съхрани естествената хидратация на вашата коса. Инфрачервеният сензор измерва температурата на косата по време на изсушаването, диагностицира косата и се адаптира към температурата, за да предпази естествената хидратация на косата. Това предоставя допълнителна защита на косата и скалпа от прегряване и следователно осигурява по-добро здраве и повече блясък на вашата коса. Ние вече сме включили датчика, за да можете да се радвате на максимална защита от самото начало.

3 Изсушете косата

1. Включете щепсела в контакта.
2. Прикрепете концентратор или дифузер за обем в зависимост от стила, който предпочитате.

Концентратор

За по-прецизно изсушаване поставете концентратора (②) на сешоара.

Дифузер за обем

За да постигнете по-добър обем за къдрици и игриви прически, поставете дифузера (①) на сешоара. Поставете зъбците в косата си, така че да докосват скалпа, и правете въртеливи движения. Препоръчително е за тази цел да използвате температурната настройка Thermoprotect.

3. Поставете превключвателя за въздушна струя (⑤) и превключвателя за температура (④) в подходящото положение.
4. Включете MoistureProtect ◎ (⑦) за по-добра защита. При използване за първи път защитата на хидратацията е включена.
   ↳ Светещият в лилаво светодиоден индикатор на уреда показва че сензорът за защита на хидратацията е включен.

Превключвател	Настройки	Функция
Температура	Горещи	Бързо сушене на току-що измита коса.
	Thermoprotect	Изсушете косата при постоянна щадяща температура.
	●	Нежно сушене на косата.
Движение на въздуха	II	Силна въздушна струя и бързо сушене.
	I	Нежна въздушна струя и оформяне.
	○	Изключване.
MoistureProtect	◎	Защитете косата от прегряване и запазете нейната естествена хидратация.

5. Натиснете бутона за хладна струя❄(③), който ви осигурява хладен въздушен поток за фиксиране на прическата.
   ↳ Когато уредът е включен, йоните се отделят автоматично и постоянно, като намаляват хвърченето на косата и придават повече блясък.

След употреба:

1. Изключете уреда и изведете щепсела от контакта.
2. Оставете уреда върху топлоустойчива повърхност, докато се охлади.
3. За да отстраните концентратора (②) или дифузера за обем (①), го издърпайте от сешоара.
4. Натиснете заключалката, за да отделите решетката за приток на въздух (⑧), за да отстраните наслагвания от коса и прах.
5. Почистете уреда с влажна кърпа.
6. Приберете уреда на безопасно и сухо място без прах. Можете също да го окачите на халката за окачване (⑥).

4 Гаранция и сервиз

Ако се нуждаете от информация, например за замяна на приставка, или имате проблем, посетете уеб сайта на Philips на адрес www.philips.com/support или се обърнете към Центъра за обслужване на клиенти на Philips във вашата страна. Телефонният номер е посочен в международната гаранционна карта. Ако във вашата страна няма Център за обслужване на потребители, обърнете се към местния търговец на уреди на Philips.

Čeština

Gratulujeme k nákupu a vítáme vás mezi uživateli výrobků společnosti Philips! Chcete-li využívat všech výhod podpory nabízené společností Philips, zaregistrujte svůj výrobek na adrese www.philips.com/welcome.

1 Důležité informace

Před použitím tohoto přístroje si pečlivě přečtěte tuto uživatelskou příručku a uschovejte ji pro budoucí použití.

- VAROVÁNÍ: Nepoužívejte tento přístroj v blízkosti vody.
- Pokud je přístroj používán v koupelně, odpojte po použití jeho síťovou zástrčku ze zásuvky, neboť blízkost vody představuje riziko i v případě, že je přístroj vypnutý.
- VAROVÁNÍ: Nepoužívejte přístroj v blízkosti van, sprch, umyvadel nebo jiných nádob s vodou.
- Po použití přístroj vždy odpojte z napájení.
- Pokud se přístroj přehřeje, automaticky se vypne. Odpojte přístroj a nechte ho několik minut vychladnout. Než přístroj znovu zapnete, přesvědčte se, že mřížky vstupu a výstupu vzduchu nejsou blokovány například prachem, vlasy apod.
- Pokud je poškozen napájecí kabel, musí jeho výměnu provést společnost Philips, autorizovaný servis společnosti Philips nebo obdobně kvalifikovaní pracovníci, aby se předešlo možnému nebezpečí.
- Děti od 8 let věku a osoby s omezenými fyzickými, smyslovými nebo duševními schopnostmi nebo nedostatkem zkušeností a znalostí mohou tento přístroj používat v případě, že jsou pod dohledem nebo byly poučeny o bezpečném používání přístroje a chápou rizika, která mohou hrozit. Děti si s přístrojem nesmí hrát. Čištění a uživatelskou údržbu nesmí provádět děti bez dozoru.
- Jako dodatečnou ochranu doporučujeme instalovat do elektrického obvodu koupelny proudový chránič. Jmenovitý zbytkový provozní proud tohoto proudového chrániče nesmí být vyšší než 30 mA. Více informací vám poskytne elektrikář.
- Nevkládejte kovové předměty do mřížek pro vstup a výstup vzduchu. Předejdete tak úrazu elektrickým proudem.
- Mřížky pro vstup vzduchu udržujte trvale volné.
- Před zapojením přístroje se ujistěte, zda napětí uvedené na přístroji odpovídá místnímu napětí.
- Nepoužívejte přístroj k účelům, které nejsou popsány v tomto návodu.
- Přístroj nepoužívejte na umělé vlasy.
- Je-li přístroj připojen k napájení, nikdy jej neponechávejte bez dozoru.
- Nikdy nepoužívejte příslušenství nebo díly od jiných výrobců nebo takové, které nebyly doporučeny společností Philips. Použijete-li takové příslušenství nebo díly, pozbývá záruka platnosti.
- Nenavíjejte na přístroj napájecí kabel.
- Před uložením přístroje počkejte, až zcela vychladne.

Elektromagnetická pole (EMP)

Tento přístroj Philips odpovídá všem platným normám a předpisům týkajícím se elektromagnetických polí.

Životní prostředí

Tento výrobek je navržen a vyroben z materiálů a komponentů nejvyšší kvality, které je možné recyklovat a opětovně použít.

Pokud je výrobek označen tímto symbolem přeškrtnutého kontejneru, znamená to, že výrobek podléhá evropské směrnici 2012/19/EU.

Zjistěte si informace o místním systému sběru tříděného odpadu elektrických a elektronických výrobků.

Postupujte podle místních nařízení a nelikvidujte staré výrobky spolu s běžným komunálním odpadem. Správnou likvidací starého výrobku pomůžete předejít možným negativním dopadům na životní prostředí a lidské zdraví.

2 Úvod

Vysoušeč vlasů MoistureProtect je vybaven inovativní novou snímací technologií – snímačem Moisture Protect.

Tato technologie byla navržena tak, aby chránila přirozenou hydrataci vašich vlasů. Infračervený snímač sleduje při vysoušení teplotu vašich vlasů, vyhodnocuje jejich stav a přizpůsobuje teplotu tak, aby byla zachována jejich přirozená hydratace. Díky tomu jsou vaše vlasy a pokožka zvláště chráněny před přehřátím a vlasy jsou proto zdravější a lesklejší. Senzor už je zapnutý, takže si můžete hned od začátku používání přístroje užívat maximální ochranu vlasů.

3 Vysoušení vlasů

1. Zapojte zástrčku do zásuvky.
2. Pro potřeby stylingu připevněte koncentrátor nebo objemový difuzér.

Koncentrátor

Chcete-li dosáhnout dokonalého vysušení, připevněte na vysoušeč vlasů koncentrátor (②).

Objemový difuzér

Pro zvětšení objemu loken a vzdušné vlny připevněte na vysoušeč vlasů difuzér (①). Hroty vsuňte do vlasů a dotýkejte se jimi pokožky hlavy krouživými pohyby. Za tímto účelem doporučujeme používat nastavení Thermoprotect.

3. Nastavte přepínač proudu vzduchu (⑤) a přepínač teploty (④) do vhodných poloh.
4. Pro větší ochranu zapněte technologii MoistureProtect ◎ (⑦). Při prvním použití je ochrana vlhkosti zapnutá.
   ↳ Fialová kontrolka LED na výrobku udává, že je snímač ochrany vlhkosti zapnutý.

Přepínač	Nastavení	Funkce
Teplota	Nové	Rychlé vysoušení vlasů vlhkých ze sprchy.
	Teplotní ochrana	Vysoušejte vlasy při stálé šetrné teplotě.
	●	Jemné vysoušení vlasů.
Proud vzduchu	II	Silný proud vzduchu a rychlé vysoušení.
	I	Jemný proud vzduchu a styling.
	○	Vypnutí.
MoistureProtect	◎	Chraňte své vlasy před přehřátím a zachovejte jejich přirozenou hydrataci.

5. Stiskněte tlačítko Cool Shot ❄ (③) pro chladný proud vzduchu vhodný pro zpevnění účesu.
   ↳ Když je přístroj zapnutý, neustále generuje ionty, které usnadňují rozčesávání a dodávají vlasům lesk.

Po použití:

1. Vypněte kulmu a odpojte ji ze sítě.
2. Položte jej na žáruvzdorný povrch, dokud nevychladne.
3. Chcete-li koncentrátor (②) nebo objemový difuzér (①) odpojit, vytáhněte je z vysoušeče vlasů.
4. Stisknutím západky odpojte mřížku pro vstup vzduchu (⑧), abyste mohli odstranit vlasy a prach.
5. Přístroj čistěte vlhkým hadříkem.
6. Skladujte jej na bezpečném, suchém a bezprašném místě. Můžete jej také zavěsit za závěsnou smyčku (⑥).

4 Záruka a servis

Pokud byste měli jakýkoliv problém (např. s výměnou nástavce) nebo pokud potřebujete nějakou informaci, navštivte webovou stránku společnosti Philips www.philips.com/support nebo se obraťte na středisko péče o zákazníky společnosti Philips ve vaší zemi. Telefonní číslo je uvedeno v letáčku s celosvětovou zárukou. Pokud se ve vaší zemi středisko péče o zákazníky společnosti Philips nenachází, obraťte se na místního prodejce výrobků Philips.

Eesti

Õnnitleme ostu puhul ja tervitame Philipsi poolt! Philipsi pakutava tootetoe eeliste täielikuks kasutamiseks registreerige oma toode saidil www.philips.com/welcome.

1 Tähtis

Enne seadme kasutamist lugege seda kasutusjuhendit hoolikalt ja hoidke see edaspidiseks alles.

- HOIATUS: ärge kasutage seda seadet vee läheduses.
- Pärast seadme kasutamist vannitoas võtke pistik kohe pistikupesast välja, kuna vee lähedus kujutab endast ohtu ka väljalülitatud seadme korral.
- HOIATUS: ärge kasutage seda seadet vannide, duššide, basseinide või teiste vettsisaldavate anumate läheduses.
- Võtke seade alati pärast kasutamist vooluvõrgust välja.
- Ülekuumenemisel lülitub seade automaatselt välja. Lülitage seade vooluvõrgust välja ja laske mõned minutid jahtuda. Enne kui lülitate seadme uuesti sisse, kontrollige, ega õhuavad pole ebemete, juuste vms ummistunud.
- Kui toitejuhe on kahjustatud, peab selle ohtlike olukordade vältimiseks uue vastu vahetama Philips, Philipsi volitatud hoolduskeskus või samaväärset kvalifikatsiooni omav isik.
- Seda seadet võivad kasutada lapsed alates 8. eluaastast ning füüsiliste puuete ja vaimuhäiretega isikud või isikud, kellel puuduvad kogemused ja teadmised, kui neid valvatakse või neile on antud juhendid seadme ohutu kasutamise kohta ja nad mõistavad sellega seotud ohte. Lapsed ei tohi seadmega mängida. Lapsed ei tohi seadet ilma järelevalveta puhastada ega hooldada.
- Täiendavaks kaitseks soovitame vannitoa elektrisüsteemi paigaldada rikkevoolukaitsme (RCD). Rikkevoolukaitsme (RCD) rakendusvool ei tohi ületada 30 mA. Küsige elektrikult nõu.
- Elektrilöögi ärahoidmiseks ärge sisestage õhuava vahelt seadmesse metallesemeid.
- Ärge kunagi katke õhuavasid kinni.
- Enne seadme sisselülitamist kontrollige, kas seadmele märgitud pinge vastab kohaliku elektrivõrgu pingele.
- Ärge kasutage seadet muuks kui selles kasutusjuhendis kirjeldatud otstarbeks.
- Ärge tehke seadmega soengut kunstjuustele.
- Ärge jätke kunagi elektrivõrku ühendatud seadet järelevalveta.
- Ärge kunagi kasutage teiste tootjate poolt tehtud tarvikuid või osi, mida Philips ei ole eriliselt soovitanud. Selliste tarvikute või osade kasutamisel kaotab garantii kehtivuse.
- Ärge kerige toitejuhet ümber seadme.
- Enne hoiukohta panekut laske seadmel täielikult maha jahtuda.

Elektromagnetväljad (EMF)

See Philipsi seade vastab kõikidele kokkupuudet elektromagnetiliste väljadega käsitlevatele kohaldatavatele standarditele ja õigusnormidele.

Keskkond

Teie toode on kavandatud ja toodetud kvaliteetsetest materjalidest ning detailidest, mida saab ümber töötada ja taaskasutada.

Kui toote külge on kinnitatud selline läbikriipsutatud prügikasti sümbol, siis kehtib tootele Euroopa direktiiv 2012/19/EL.

Palun tutvuge kohaliku elektriliste ja elektrooniliste toodete kogumissüsteemiga.

Toimige oma kohalikele seadustele vastavalt ja ärge käidelge vanu tooteid koos olmeprügiga. Vana toote õige kõrvaldamine aitab vältida võimalikke negatiivseid tagajärgi keskkonnale ja inimeste tervisele.

2. Sissejuhatus

MoistureProtect föönis kasutatakse uuenduslikku uut andurit nimega Moisture Protect andur.

Uus anduritehnoloogia on loodud spetsiaalselt juuste loomuliku niiskuse säilitamiseks. Infrapunaandur mõõdab kuivatamise ajal juuste temperatuuri ja seisundit ning kohandab seejärel fööni temperatuuri juuste loomuliku niiskuse säilitamiseks. Nii on teie juuksed ja peanahk veelgi paremini kaitstud ülekuumenemise eest ja need püsivad tervemad ja säravamad. Me oleme anduri juba sisse lülitanud, nii et saate nautida maksimaalset kaitset juba algusest peale.

3 Juuste kuivatamine

1. Sisestage pistik elektrivõrgu seinakontakti.
2. Kinnitage föönile vastavalt oma vajadustele kas õhuvoo koondaja või kohevuse difuusor.

Õhuvoo koondaja

Täppiskuivatamiseks kinnitage õhuvoo koondaja (②) fööni külge.

Kohevuse difuusor

Lokkide veelgi õhulisemaks muutmiseks või juustele kohevuse andmiseks kinnitage fööni külge difuuser (①). Asetage otsiku piid juustesse ja peanahale ning tehke ringlevaid liigutusi. Sel puhul soovitame kasutada Thermoprotecti kuumuseseadet.

3. Lükake õhuvoo lüliti (⑤) ja temperatuuri lüliti (④) sobivasse asendisse.
4. Lülitage sisse MoistureProtect andur ◎ (⑦), et juukseid veelgi paremini kaitsta. Esmakordsel kasutamisel on MoistureProtect andur sisse lülitatud.
   ↳ Lilla LED-tuli tootel näitab, et MoistureProtect andur on sisse lülitatud.

Lüliti	Seadistused	Funktsioon
Temperatuur	Kuum	Kuivatage duššimärjad juuksed kiiresti
	ThermoProtect	Kuivatage juukseid ühtlasel temperatuuril.
	●	Kuivatage juukseid õrnalt.
Õhuvoog	II	Tugev õhuvoog ja kiire kuivatamine.
	I	Õrn õhuvoog ja soengu kujundamine.
	○	Väljalülitamine.
MoistureProtect	◎	Kaitske oma juukseid ülekuumenemise eest ja säilitage nende loomulik niiskus.

5. Vajutage jaheda õhuvoo nuppu ❄ (③) jaheda õhuvooga soengu fikseerimiseks.
   ↳ Kui seade on sisse lülitatud, väljuvad automaatselt ja pidevalt ioonid täiendava läike andmiseks ning juuste käharuse vähendamiseks.

Pärast kasutamist:

1. Lülitage seade välja ja eemaldage toitejuhe seinakontaktist.
2. Asetage see kuumusekindlale pinnale jahtuma.
3. Koondaja (②) või kohevuse difuusori (①) eemaldamiseks tõmmake see seadmelt ära.
4. Vajutage hooba, et võtta ära õhu sisselaskeava võre (⑧) ja eemaldada juuksekarvad ja tolm.
5. Puhastage seadet niiske lapiga.
6. Hoiustage see ohutus ja kuivas tolmuvabas kohas. Selle võite ka riputusaasa (⑥) abil üles riputada.

4 Garantii ja hooldus

Kui vajate teavet, nt mõne tarviku vahetamise kohta aga ka probleemide korral, külastage palun Philipsi veebisaiti www.philips.com/support või võtke ühendust oma riigi Philipsi klienditeeninduskeskusega. Telefoninumbri leiate ülemaailmselt garantiilehelt. Kui teie riigis ei ole klienditeeninduskeskust, pöörduge Philipsi toodete kohaliku müügiesindaja poole.

Hrvatski

Čestitamo vam na kupnji i dobro došli u Philips! Kako biste u potpunosti iskoristili podršku koju nudi Philips, registrirajte svoj uređaj na www.philips.com/welcome.

1 Važno

Prije uporabe aparata pažljivo pročitajte ovaj korisnički priručnik i spremite ga za buduće potrebe.

- UPOZORENJE: Ovaj aparat nemojte koristiti blizu vode.
- Kada aparat koristite u kupaonici, iskopčajte ga nakon korištenja jer blizina vode predstavlja opasnost, čak i kada je aparat isključen.
- UPOZORENJE: Aparat nemojte koristiti blizu kada, tuševa, umivaonika ili posuda s vodom.
- Nakon uporabe aparat iskopčajte.
- Ako se aparat pregrije, automatski će se isključiti. Isključite aparat te ga nekoliko minuta ostavite da se ohladi. Prije no što ponovo uključite aparat provjerite rešetke kako biste se uvjerili da nisu blokirane nakupinama prašine, kose itd.
- Ako se kabel za napajanje ošteti, mora ga zamijeniti tvrtka Philips, ovlašteni Philips servisni centar ili neka druga kvalificirana osoba kako bi se izbjegle potencijalno opasne situacije.
- Ovaj aparat mogu koristiti djeca iznad 8 godina starosti i osobe sa smanjenim fizičkim ili mentalnim sposobnostima te osobe koje nemaju dovoljno iskustva i znanja, pod uvjetom da su pod nadzorom ili da su primili upute u vezi rukovanja aparatom na siguran način te razumiju moguće opasnosti. Djeca se ne smiju igrati aparatom. Ako nisu pod nadzorom, djeca ne smiju čistiti aparat ili ga održavati.
- Kao dodatnu zaštitu savjetujemo montiranje zaštitne strujne sklopke (RCD) u strujni krug koji opskrbljuje kupaonicu. Ta sklopka mora imati preostalu radnu električnu energiju koja ne prelazi 30 mA. Savjet zatražite od montažera.
- Nemojte umetati metalne predmete u rešetke za propuštanje zraka kako biste izbjegli opasnost od strujnog udara.
- Nikada ne blokirajte rešetke za propuštanje zraka.
- Prije no što priključite aparat provjerite odgovara li mrežni napon naveden na aparatu naponu lokalne električne mreže.
- Aparat upotrebljavajte isključivo za radnje opisane u ovim uputama.
- Nemojte koristiti aparat na umjetnoj kosi.
- Dok je aparat priključen na napajanje, nikada ga nemojte ostavljati bez nadzora.
- Nikada nemojte upotrebljavati dodatke ili dijelove drugih proizvođača ili proizvođača koje tvrtka Philips nije izričito preporučila. Ako upotrebljavate takve dodatke ili dijelove, vaše jamstvo prestaje vrijediti.
- Kabel za napajanje ne omatajte oko aparata.
- Prije pohrane pričekajte da se aparat ohladi.

Elektromagnetska polja (EMF)

Ovaj aparat tvrtke Philips sukladan je svim primjenjivim standardima i propisima koji se tiču izloženosti elektromagnetskim poljima.

Zaštita okoliša

Proizvod je proizveden od vrlo kvalitetnih materijala i komponenti, pogodnih za recikliranje i ponovnu uporabu.

Kada je na proizvodu prikazan simbol prekrižene kante za otpad, znači da je proizvod obuhvaćen europskom direktivom 2012/19/EU.

Upoznajte se s lokalnim sustavom odvojenog prikupljanja električnih i elektroničkih proizvoda.

Poštujte lokalne propise i stare proizvode nemojte odlagati s uobičajenim kućanskim otpadom. Pravilnim odlaganjem starog proizvoda u otpad pridonosite sprječavanju potencijalno negativnih posljedica za okoliš i ljudsko zdravlje.

2 Uvod

Sušilo za kosu MoistureProtect ima inovativnu novu tehnologiju senzora koja se zove Moisture Protect senzor.

Ova tehnologija posebno je osmišljena za zadržavanje prirodne vlage kose. Infracrveni senzor mjeri temperaturu kose tijekom sušenja i određuje njezino stanje te prilagođava temperaturu kako bi se zadržala prirodna vlaga kose. Time se osigurava napredna zaštita kose i vlasišta od pregrijavanja pa kosa postaje zdravija i sjajnija. Senzor smo već uključili tako da možete uživati u maksimalnoj zaštiti od samog početka.

3 Sušenje kose

1. Umetnite utikač u utičnicu.
2. Pričvrstite usmjerivač ili nastavak za volumen, ovisno o potrebama.

Usmjerivač

Za precizno sušenje pričvrstite usmjerivač (②) na sušilo za kosu.

Nastavak za volumen

Ako želite bujnije uvojke i bogatu frizuru, pričvrstite nastavak za volumen (①) na sušilo za kosu. Vrhove nastavka umetnite u kosu tako da vam dodiruju vlasište i pravite kružne pokrete. U tu svrhu preporučuje se uporaba postavke topline Thermoprotect.

3. Prilagodite prekidač za protok zraka (⑤) i prekidač za temperaturu (④) na odgovarajuće položaje.
4. Uključite MoistureProtect ◎ (⑦) za dodatnu zaštitu. Prilikom prve uporabe senzor za zadržavanje vlage uključen je prema zadanoj postavci.
   ↳ Ljubičasti LED indikator na proizvodu naznačuje da je senzor za zadržavanje vlage uključen.

Prekidač	Postavke	Funkcija
Temperatura	Vrućina	Brzo osušite kosu neposredno nakon tuširanja.
	Thermoprotect	Sušite kosu pri konstantnoj niskoj temperaturi.
	●	Nježno osušite kosu.
Protok zraka	II	Jako strujanje zraka i brzo sušenje.
	I	Blago strujanje zraka i oblikovanje.
	○	Isključivanje.
MoistureProtect	◎	Zaštitite kosu od pregrijavanja i zadržite njezinu prirodnu vlagu.

5. Pritisnite gumb za hladan zrak ❄ (③) koji će učvrstiti frizuru.
   ↳ Dok je aparat uključen, ioni se automatski i kontinuirano raspršuju, smanjujući statički elektricitet i pružajući dodatni sjaj.

Nakon korištenja:

1. Isključite aparat i iskopčajte ga.
2. Stavite ga na površinu otpornu na toplinu dok se ne ohladi.
3. Kako biste odvojili usmjerivač (②) ili nastavak za volumen (①), povucite ga sa sušila za kosu.
4. Pritisnite jezičac kako biste odvojili rešetku za propuštanje zraka (⑧) te uklonili nakupljenu kosu i prašinu.
5. Čistite aparat vlažnom krpom.
6. Čuvajte aparat na sigurnom i suhom mjestu gdje nema prašine. Možete ga i objesiti koristeći petlju za vješanje (⑥).

4 Jamstvo i servis

Ako trebate informacije, npr. o zamjeni nekog od nastavaka ili ako imate problem, posjetite web-stranicu tvrtke Philips www.philips.com/support ili se obratite centru za korisničku podršku u svojoj državi. Broj telefona nalazi se u međunarodnom jamstvenom listu. Ako u vašoj državi ne postoji centar za potrošače, obratite se lokalnom prodavaču proizvoda tvrtke Philips.

Magyar

Köszönjük, hogy Philips terméket vásárolt, és üdvözöljük a Philips világában! A Philips által biztosított teljes körű támogatáshoz regisztrálja termékét a www.philips.com/welcome oldalon.

1. Fontos tudnivalók

A készülék első használata előtt figyelmesen olvassa el a felhasználói kézikönyvet, és őrizze meg későbbi használatra.

- FIGYELMEZTETÉS: Soha ne használja a készüléket víz közelében.
- Ha fürdőszobában használja a készüléket, használat után húzza ki a csatlakozódugót a fali aljzatból, mivel a víz még kikapcsolt készülék esetén is veszélyforrást jelent.
- FIGYELMEZTETÉS: Soha ne használja a készüléket fürdőkád, zuhanyzó, mosdókagyló, vagy egyéb folyadékkal teli edény közelében.
- Használat után mindig húzza ki dugót az aljzatból.
- Túlhevülés esetén a készülék automatikusan kikapcsol. Húzza ki a készülék csatlakozódugóját a fali aljzatból, és néhány percig hagyja hűlni. Mielőtt újra bekapcsolná a készüléket, ellenőrizze a szellőzőrácsot, hogy haj, szösz stb. nem akadályozza-e a levegő áramlását.
- Ha a hálózati kábel meghibásodik, a kockázatok elkerülése érdekében Philips szakszervizben vagy hivatalos szakszervizben ki kell cserélni.
- A készüléket 8 éven felüli gyermekek, illetve csökkent fizikai, érzékelési vagy szellemi képességekkel rendelkező, vagy a készülék működtetésében járatlan személyek is használhatják, amennyiben ezt felügyelet mellett teszik, illetve ismerik a készülék biztonságos működtetésének módját és az azzal járó veszélyeket. Ne engedje, hogy gyermekek játsszanak a készülékkel. Gyermekek felügyelet nélkül nem tisztíthatják a készüléket és nem végezhetnek felhasználói karbantartást rajta.
- A még nagyobb védelem érdekében ajánlott egy hibaáram-védőkapcsoló (RCD) beépítése a fürdőszobát ellátó áramkörbe. Ez a kapcsoló max. 30 mA névleges hibaáramot nem lépheti túl. További tanácsot szakembertől kaphat.
- Az áramütés veszélyének elkerülése érdekében ne helyezzen fémtárgyat a levegőrácsokba.
- Soha ne fedje le a levegő bemeneti rácsot.
- Mielőtt csatlakoztatná a készüléket, ellenőrizze, hogy az azon feltüntetett feszültség megegyezik-e a helyi hálózati feszültséggel.
- Csak a kézikönyvben meghatározott rendeltetés szerint használja a készüléket.
- Ne használja a készüléket műhajhoz vagy parókához.
- Ha a készülék csatlakoztatva van a feszültséghez, soha ne hagyja azt felügyelet nélkül.
- Ne használjon más gyártótól származó, vagy a Philips által jóvá nem hagyott tartozékot vagy alkatrészt. Ellenkező esetben a garancia érvényét veszti.
- Ne tekerje a hálózati csatlakozó kábelt a készülék köré.
- Mielőtt eltenné, várja meg, amíg a készülék lehűl.

Elektromágneses mezők (EMF)

Ez a Philips készülék az elektromágneses terekre érvényes összes vonatkozó szabványnak és előírásnak megfelel.

Környezetvédelem

Ez a termék kiváló minőségű anyagok és alkatrészek felhasználásával készült, amelyek újrahasznosíthatók és újra felhasználhatók.

A termékhez kapcsolódó áthúzott kerekes kuka szimbólum azt jelenti, hogy a termékre vonatkozik a 2012/19/EU európai irányelv.

Kérjük, tájékozódjon az elektromos és elektronikus hulladékok szelektív gyűjtésének helyi rendszeréről.

Kérjük, a helyi szabályok figyelembevételével járjon el, és ne dobja az elhasznált terméket a háztartási hulladékgyűjtőbe. Az elhasznált termék megfelelő hulladékkezelése segítséget nyújt a környezettel és az emberi egészséggel kapcsolatos esetleges negatív következmények megelőzésében.

2 Bevezetés

The MoistureProtect dryer has an innovative new sensor technology called the Moisture Protect sensor.

This technology has been specifically designed to preserve the natural hydration of your hair. The infrared sensor measures the temperature of your hair while drying it, diagnoses your hair and adapts the temperature to preserve its natural hydration. This gives advanced protection to your hair and scalp from overheating and therefore keeps your hair healthier and shinier. Az érzékelő már be van kapcsolva, így haja a kezdetektől maximális védelmet élvez.

3 Dry your hair

1. Csatlakoztassa a dugaszt a tápcsatlakozó aljzatba.
2. Attach a concentrator or volume diffuser for your styling needs.

Keskeny fúvócső

A precíz hajszárítás érdekében csatlakoztassa a keskeny fúvócsövet (② vagy) a hajszárítóra.

Diffúzor

A dúsító diffúzor (①) csatlakoztatása a hajszárítóra megnöveli a haj mennyiségét, lenyűgözően hullámossá téve azt. Insert the pins into your hair to touch your scalp and make rotating movements. You are recommended to use the Thermoprotect heat setting for this purpose.

3. Állítsa a légáramkapcsolót (⑤) és a hőmérsékletkapcsolót (④) megfelelő helyzetbe.
4. Switch on MoistureProtect ◎ (⑦) for more protection. The moisture protect is on when using for the first time.
   ↳ The purple LED light on the product indicates the moisture protect sensor is on.

Kapcsoló	Beállítások	Funkció
Hőmérséklet	Legújabb	Vizes haj szárítása pillanatok alatt.
	Thermoprotect	Szárítsa haját állandó, kíméletes hőmérsékleten
	●	Gyengéd hajszárítás
Légáramlás	II	Erős légáram a gyors szárításhoz.
	I	Gyengéd légáram és formázás.
	○	Kikapcsolás.
MoistureProtect	◎	Protect the hair from overheating and preserve the natural hydration of your hair.

5. A frizura rögzítéséhez szükséges hideg légáramhoz nyomja meg a hideglevegő-fokozat gombot ❄ (③).
   ↳ Ha a készülék be van kapcsolva, automatikusan ionokat bocsájt ki, amelyek simaságot és extra ragyogást kölcsönöznek hajának.

A használatot követően:

1. Kapcsolja ki a készüléket, és a csatlakozódugót húzza ki a fali aljzatból.
2. Helyezze a készüléket egy hőálló felületre, amíg az ki nem hűl.
3. To disconnect the concentrator (②) or volume diffuser (①), pull it off the hairdryer.
4. Press the latch to detach the air inlet grille (⑧) to remove hair and dust.
5. A készülék tisztítását nedves ruhával végezze.
6. A készüléket száraz és portól mentes helyen tárolja. A készülék az akasztóhurokra (⑥) függesztve is tárolható.

4 Guarantee and service

Ha információra van szüksége, pl. egy tartozék cseréjével kapcsolatban, vagy valamilyen probléma merül fel a használat során, látogasson el a Philips honlapjára www.philips.com/support vagy forduljon az adott ország Philips vevőszolgálatához. A telefonszámot megtalálja a világszerte érvényes garancialevélen. Ha országában nem működik ilyen vevőszolgálat, forduljon a Philips helyi szaküzletéhez.

Қазақша

Сатып алғаныңыз құтты болсын және Philips компаниясына қош келдіңіз! Philips ұсынатын қолдауды толық пайдалану үшін өнімді www.philips.com/welcome торабында тіркеңіз.

1 Маңызды ақпарат

Құралды қолданар алдында осы пайдаланушы нұсқаулығын мұқият оқып шығыңыз және болашақта анықтама құралы ретінде пайдалану үшін сақтап қойыңыз.

- АБАЙЛАҢЫЗ! Бұл құралды судың жанында пайдаланбаңыз.
- Жуынатын бөлмеде пайдаланып болғаннан кейін, құралды розеткадан ажыратыңыз. Себебі, құралдың өшірілген күйінде де суға жақын орналасуы қауіпті болып есептеледі.
- АБАЙЛАҢЫЗ! Құралды ванна, душ, бассейн немесе сумен толтырылған басқа заттардың жанында қолданбаңыз.
- Қолданып болған соң құралды міндетті түрде розеткадан ажыратыңыз.
- Қатты қызып кетсе, құрал автоматты түрде өшеді. Құралды тоқтан шығарып, оны бірнеше минутқа суытыңыз. Құралды қайтадан токқа қосар алдында, ауа торын тексеріп, оның мамықпен, шашпен немесе т.б. заттармен жабылып қалмағанын тексеріңіз.
- Қуат сымы зақымданған болса, қауіпті жағдай орын алмауы үшін, оны тек Philips компаниясында, Philips мақұлдаған қызмет орталығында немесе білікті мамандар ауыстыруы керек.
- Бақылау астында болса немесе құралды қауіпсіз түрде пайдалану туралы нұсқаулар алған болса және байланысты қауіптерді түсінсе, бұл құралды 8 және одан жоғары жастағы балалар және дене, сезу немесе ақыл-ой қабілеттері кем я болмаса тәжірибесі мен білімі жоқ адамдар пайдалана алады. Балалар құралмен ойнамауы керек. Балалар тазалауды және пайдаланушының күтуін бақылаусыз орындамауы керек.
- Қосымша қауіпсіздік үшін ваннаның электр желісіне қауіпсіздік мақсатында өшірілу құралын орнату ұсынылады. Бұл құралдың мөлшерленген жұмыс тогы 30 мА мәнінен аспауы керек. Орнатушымен кеңесіңіз.
- Электр шогын алмас үшін, ауа шығатын тесік торға темір заттарды енгізбеңіз.
- Ауа торларын ешқашан жаппаңыз.
- Құралды қосар алдында, онда көрсетілген кернеу жергілікті кернеуге сәйкес келетінін тексеріңіз.
- Құралды нұсқаулықта көрсетілмеген басқа мақсаттарда пайдаланбаңыз.
- Бұл құралды жасанды шашқа қолдануға болмайды.
- Розеткаға қосылып тұрғанда, құралды еш уақытта қадағалаусыз қалдырмаңыз.
- Басқа өндірушілер шығарған немесе Philips компаниясы нақты ұсынбаған қосалқы құралдар мен бөлшектерді пайдаланушы болмаңыз. Ондай қосалқы құралдар мен бөлшектерді пайдалансаңыз, құралдың кепілдігі өз күшін жояды.
- Тоқ сымымен құралды айналдырып орамаңыз.
- Құралды жинап қоятынның алдында, оның сәл суығанын күтіңіз.

Электромагниттік өрістер (ЭМӨ)

Осы Philips құралы электромагниттік өрістерге қатысты барлық қолданыстағы стандарттар мен ережелерге сәйкес келеді.

Қоршаған орта

Өнім қайта өңдеуге және қайта пайдалануға болатын жоғары сапалы материалдардан және бөлшектерден жасалған.

Өнімге осы үсті сызылған дөңгелекті қоқыс себетінің белгісі жапсырылған болса, бұл — өнімге 2012/19/EU еуропалық нұсқауы қолданылады деген сөз.

Электр және электрондық бұйымдарды жергілікті жеке жинау жүйесімен танысып алыңыз.

Жергілікті ережелерді сақтап, ескірген бұйымдарды әдепкі қоқысқа қоспай, жеке лақтырыуыңызды өтінеміз. Ескірген өнімді қоқысқа дұрыс тастау қоршаған орта мен адам денсаулығына кері әсер тию мүмкіндігінің алдын алуға көмектеседі.

2 Кіріспе

MoistureProtect шаш кептіргішінде «Ылғалды қорғау сенсоры» деп аталатын инновациялық жаңа сенсор технологиясы бар.

Бұл технология шаштың табиғи гидрациясын сақтау үшін арнайы әзірленген. Инфрақызыл сенсор құрғатып жатқанда шаштың температурасын өлшейді, шашты тексереді және оның табиғи гидрациясын сақтау үшін температураны бейімдейді. Бұл шаш пен шаш терісін күюден қосымша қорғайды және осылайша шашыңыздың мықтылығы мен жылтырлығын сақтайды. Сенсорды зауыттан қосып жібердік, сондықтан жоғары қорғау мүмкіндігін бірден қолданатын боласыз.

3 Шашыңызды кептіріңіз

1. Ашаны ток көзіне қосыңыз.
2. Концентратор мен көлем диффузорын сәндеу қажеттіліктеріне сай тіркеңіз.

Концентратор

Жақсылап кептіру үшін концентраторды (②) шаш кептіргішке тіркеңіз.

Көлем диффузоры

Бұйра және серіппелі шаш үлгісі үшін көлем беру мақсатында диффузорды (①) шаш кептіргішке тіркеңіз. Істіктерді шашқа теріңізге тиетіндей етіп кіргізіп, айналмалы қозғалыстар жасаңыз. Бұл мақсатта Термоқорғау ыстық параметрін пайдалану ұсынылады.

3. Ауа ағыны қосқышын (⑤) және температура қосқышын (④) тиісті күйге орнатыңыз.
4. Қосымша қорғау үшін ылғалды қорғау ◎ (⑦) сенсорын қосыңыз. Бірінші рет пайдаланғанда ылғалды қорғау сенсоры қосулы болады.
   ↳ Өнімдегі күлгін ЖШД шамы ылғалды қорғау сенсоры қосулы екенін білдіреді.

Қосқыш	Параметрлер	Функция
Температура	Ыстық	Ылғал шашты жылдам кептіру.
	Термоқорғау	Шашыңызды тұрақты күтім температурасында кептіріңіз.
	●	Шашты жайлап кептіріңіз.
Ауа ағыны	II	Күшті ауа ағыны және жылдам кептіру.
	I	Жай ауа ағыны және үлгілеу.
	○	Өшіру.
Ылғалды қорғау	◎	Шашыңызды күюден қорғаңыз және шашыңыздың табиғи гидрациясын сақтаңыз.

5. Сәнді бекіту мақсатында салқын ауа ағыны үшін салқын ауа жіберетін түймені ❄ (③) басыңыз.
   ↳ Құрал қуат көзіне қосылған кезде, бұйраларды азайтып, қосымша жылтыр бере отырып, иондар автоматты түрде және үздіксіз шығады.

Қолданғаннан кейін:

1. Құралды өшіріп, ток көзінен суырыңыз.
2. Әбден суығанша ыстыққа төзімді бетке қойыңыз.
3. Концентраторды (②) немесе көлем диффузорын (①) ажырату үшін оны шаш кептіргіштен тартыңыз.
4. Шаш пен шаңды алу үшін ауа саңылауының торын (⑧) ажырату үшін ілмекті басыңыз.
5. Құралды дымқыл шүберекпен сүртіңіз.
6. Құралды шаңы жоқ, құрғақ және қауіпсіз жерде сақтаңыз. Оны ілмегінен (⑥) іліп қоюға да болады.

4 Кепілдік және қызмет

Қосымша құралды ауыстыру сияқты қандай да бір ақпарат керек болса немесе мәселе пайда болса, Philips компаниясының www.philips.com/support веб-торабына кіріңіз немесе өз еліңіздегі Philips тұтынушыларға қолдау көрсету орталығына хабарласыңыз. Телефон нөмірін дүние жүзілік кепілдік кітапшасынан табуға болады. Егер еліңізде тұтынушыларға қолдау көрсету орталығы болмаса, онда жергілікті Philips компаниясының дилеріне барыңыз.

Lietuviškai

Sveikiname įsigijus „Philips“ gaminį ir sveiki atvykę! Norėdami pasinaudoti „Philips“ siūloma parama, užregistruokite savo gaminį adresu www.philips.com/welcome.

1 Svarbu

Prieš pradėdami naudoti prietaisą atidžiai perskaitykite šį vartotojo vadovą ir saugokite jį, nes jo gali prireikti ateityje.

- ĮSPĖJIMAS: nenaudokite šio prietaiso netoli vandens.
- Naudodami prietaisą vonioje, iš karto po naudojimo ištraukite kištuką iš elektros lizdo. Arti esantis vanduo kelią grėsmę net ir tada, kai prietaisas yra išjungtas.
- PERSPĖJIMAS: nenaudokite prietaiso šalia vonios, dušo, kriauklės ar kitų indų, pripildytų vandens.
- Baigę naudotis, būtinai išjunkite prietaisą iš maitinimo tinklo.
- Kai prietaisas perkaista, jis automatiškai išsijungia. Išjunkite aparatą iš elektros lizdo ir palikite jį kelioms minutėms, kad atvėstų. Prieš vėl įjungdami prietaisą, patikrinkite, ar grotelės neužkimštos pūkeliais, plaukais ir pan.
- Jei pažeistas maitinimo laidas, jį turi pakeisti „Philips“ darbuotojai, „Philips“ įgaliotasis techninės priežiūros centras arba kiti panašios kvalifikacijos specialistai, kitaip kyla pavojus.
- Šį prietaisą gali naudoti 8 metų ir vyresni vaikai bei asmenys, kurių fiziniai, jutimo ir protiniai gebėjimai yra silpnesni, arba neturintieji patirties ir žinių su sąlyga, kad jie bus išmokyti saugiai naudotis prietaisu ir prižiūrimi siekiant užtikrinti, jog jie saugiai naudotų prietaisą, ir supažindinti su susijusiais pavojais. Vaikai negali žaisti su šiuo prietaisu. Valyti ir taisyti prietaiso vaikai be suaugusiųjų priežiūros negali.
- Dėl papildomo saugumo patariame elektros grandinėje, kuria tiekiamas maitinimas voniai, įrengti liekamosios srovės įtaisą (RCD). Šio RCD nominali liekamoji darbinė srovė turi būti ne didesnė kaip 30 mA. Patarimo kreipkitės į montuotoją.
- Kad išvengtumėte elektros smūgio, į oro įleidimo groteles nekiškite metalinių daiktų.
- Niekada neuždenkite oro įleidimo grotelių.
- Prieš įjungdami prietaisą įsitikinkite, kad ant prietaiso nurodyta įtampa atitinka vietinę tinklo įtampą.
- Nenaudokite prietaiso kitiems tikslams, išskyrus aprašytus šiame vadove.
- Netiesinkite dirbtinių plaukų.
- Prijungę prietaisą prie maitinimo tinklo, nepalikite jo be priežiūros.
- Nenaudokite jokių priedų ar dalių, pagamintų kitų bendrovių arba nerekomenduojamų „Philips“. Jei naudosite tokius priedus arba dalis, nebegalios jūsų garantija.
- Nevyniokite maitinimo laido apie prietaisą.
- Prieš padėdami į laikymo vietą, leiskite prietaisui atvėsti.

Elektromagnetiniai laukai (EML)

„Philips“ prietaisas atitinka visus taikomus standartus ir normas dėl elektromagnetinių laukų poveikio.

Aplinka

Gaminys sukurtas ir pagamintas naudojant aukštos kokybės medžiagas ir komponentus, kuriuos galima perdirbti ir naudoti pakartotinai.

Jei matote perbrauktos šiukšlių dėžės su ratukais simbolį, pritvirtintą prie gaminio, tai reiškia, kad gaminiui galioja Europos direktyva 2012/19/EB.

Sužinokite apie vietinę atskiro surinkimo sistemą elektriniams ir elektroniniams gaminiams.

Laikykitės vietinių taisyklių ir neišmeskite senų gaminių su įprastomis buitinėmis atliekomis. Tinkamas seno gaminio išmetimas padeda išvengti galimų neigiamų padarinių aplinkai ir žmonių sveikatai.

2 Įvadas

„MoistureProtect“ džiovintuve naudojama pažangi ir naujoviška jutiklio technologija, vadinama „Moisture Protect“.

Ši technologija sukurta specialiai siekiant išsaugoti natūralią jūsų plaukų drėgmę. Džiovinant plaukus infraraudonųjų spindulių jutiklis matuoja plaukų temperatūrą, tiria plaukus ir parenka džiovinimo temperatūrą, kad būtų išsaugotas natūralus plaukų drėgnumas. Tai papildomai apsaugo plaukus ir galvos odą nuo perkaitimo ir padeda išlaikyti sveikesnius ir labiau žvilgančius plaukus. Mes jau įjungėme jutiklį, todėl galite mėgautis maksimalia apsauga nuo pat pradžių.

3 Plaukų džiovinimas

1. Įkiškite kištuką į maitinimo lizdą.
2. Pagal modeliavimo poreikius pritvirtinkite antgalį arba sklaidytuvą.

Antgalis

Norėdami kruopščiai išdžiovinti plaukus pritvirtinkite antgalį (②) prie plaukų džiovintuvo.

Tūrio suteikiantis sklaidytuvas

Norėdami padidinti garbanų tūrį ir elastingumą, prijunkite sklaidytuvą (①) prie plaukų džiovintuvo. Įstatykite dyglius į plaukus iki galvos odos ir atlikite sukamuosius judesius. Tam rekomenduojame naudoti šilumos apsauginio režimo nustatymą.

3. Pakoreguokite oro srauto jungiklį (⑤) ir temperatūros jungiklį (④) į tinkamas padėtis.
4. Kad labiau apsaugotumėte, įjunkite „MoistureProtect“ ◎ (⑦). Naudojant džiovintuvą pirmą kartą, drėgmės išsaugojimo funkcija yra įjungta.
   ↳ Degantis violetinis gaminio LED indikatorius rodo, kad drėgmės išsaugojimo jutiklis yra įjungtas.

Jungiklis	Nustatymai	Funkcija
Temperatūra	Karštis	Greitai išdžiovinkite šlapius plaukus.
	ThermoProtect	Džiovinkite plaukus pasirinkę vienodą ir saugią temperatūrą.
	●	Švelniai džiovinkite plaukus.
Oro srovė	II	Stiprus oro srautas ir greitas džiovinimas.
	I	Švelnus oro srautas ir modeliavimas.
	○	Išjungimas.
MoistureProtect	◎	Apsaugo plaukus nuo perkaitinimo ir išsaugo jų natūralų drėgnumą.

5. Paspauskite vėsaus oro srauto mygtuką ❄ (③), jei norite vėsiu oro srautu užfiksuoti šukuoseną.
   ↳ Kai prietaisas įjungtas, automatiškai ir nuolat išsiskiria jonai, mažinantys plaukų garbanojimąsi ir suteikiantys blizgesio.

Po naudojimo:

1. Prietaisą išjunkite ir atjunkite nuo maitinimo tinklo.
2. Padėkite jį ant karščiui atsparaus paviršiaus, kol jis atvės.
3. Norėdami atjungti antgalį (②) arba sklaidytuvą (①), nuimkite jį nuo džiovintuvo.
4. Paspauskite fiksatorių ir nuimkite oro įleidimo groteles (⑧), kad pašalintumėte plaukus ir dulkes.
5. Prietaisą valykite drėgna šluoste.
6. Laikykite jį saugioje ir sausoje vietoje, kurioje nėra dulkių. Taip pat galite jį laikyti pakabinę už kabinimo kilpos (⑥).

4 Garantija ir techninė priežiūra

Prireikus informacijos, pvz., dėl priedo pakeitimo arba jei turite problemų, apsilankykite „Philips“ tinklapyje adresu www.philips.com/support arba kreipkitės į „Philips“ klientų aptarnavimo centrą savo šalyje. Telefono numerį rasite visame pasaulyje galiojančios garantijos lankstinuke. Jei jūsų šalyje nėra klientų aptarnavimo centro, kreipkitės į vietinį „Philips“ platintoją.

Latviešu

Apsveicam ar pirkumu un laipni lūdzam Philips! Lai izmantotu visas Philips piedāvātā atbalsta priekšrocības, reģistrējiet izstrādājumu vietnē www.philips.com/welcome.

1 Svarīga informācija

Pirms ierīces izmantošanas uzmanīgi izlasiet šo lietošanas instrukciju un saglabājiet to, lai vajadzības gadījumā varētu ieskatīties tajā arī turpmāk.

- BRĪDINĀJUMS! Nelietojiet ierīci ūdens tuvumā.
- Ja lietojat ierīci vannas istabā, pēc lietošanas atvienojiet ierīci no elektrotīkla, jo ūdens tuvums ir bīstams pat tad, ja ierīce ir izslēgta.

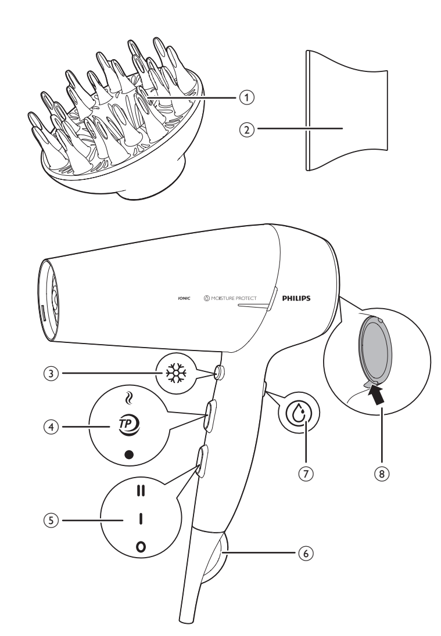

- BRĪDINĀJUMS! Nelietojiet ierīci vannu, dušu, izlietņu vai citu ar ūdeni pildītu trauku tuvumā.
- Pēc lietošanas vienmēr atvienojiet ierīci no elektrotīkla.
- Ja ierīce pārkarst, tā automātiski izslēdzas. Atvienojiet ierīci no elektrotīkla un ļaujiet tai dažas minūtes atdzist. Pirms atkal ieslēdzat ierīci, pārbaudiet, vai gaisa plūsmas atveres nav aizsprostotas ar pūkām, matiem u.tml.
- Ja elektrības vads ir bojāts, tas jānomaina Philips pilnvarota tehniskās apkopes centra darbiniekiem vai līdzīgi kvalificētām personām, lai izvairītos no briesmām.
- Šo ierīci var izmantot bērni vecumā no 8 gadiem un personas ar ierobežotām fiziskajām, sensorajām vai garīgajām spējām vai bez pieredzes un zināšanām, ja tiek nodrošināta uzraudzība vai norādījumi par drošu ierīces lietošanu un panākta izpratne par iespējamo bīstamību. Bērni nedrīkst rotaļāties ar ierīci. Bērni nedrīkst tīrīt un apkopt ierīci bez uzraudzības.
- Papildu aizsardzībai iesakām uzstādīt elektriskās shēmas, kas pievada elektrību vannas istabā, Aizsardzības atslēgšanas ierīci (RCD). RCD ir jābūt nominālai darba strāvai, kas nepārsniedz 30mA. Sazinieties ar savu uzstādītāju.
- Neievietojiet metāla priekšmetus gaisa ieplūdes režģos, lai izvairītos no elektriskā strāvas trieciena.
- Nekādā gadījumā neaizsprostojiet gaisa plūsmas atveres.
- Pirms ierīces pievienošanas elektrotīklam pārliecinieties, ka uz ierīces norādītais spriegums atbilst elektrotīkla spriegumam jūsu mājā.
- Izmantojiet ierīci tikai tiem nolūkiem, kas aprakstīti šajā rokasgrāmatā.
- Nelietojiet ierīci mākslīgos matos.
- Nekādā gadījumā neatstājiet ierīcei bez uzraudzības, kad tā ir pievienota elektrotīklam.
- Nekad neizmantojiet citu ražotāju piederumus vai detaļas, kuras Philips nav īpaši ieteicis. Ja izmantojat šādus piederumus vai detaļas, garantija vairs nav spēkā.
- Netiniet elektrības vadu ap ierīci.
- Pirms novietojat ierīci glabāšanā, pagaidiet, līdz tā atdziest.

Elektromagnētiskie lauki (EML)

Šī Philips ierīce atbilst visiem piemērojamiem standartiem un noteikumiem, kas attiecas uz elektromagnētisko lauku iedarbību.

Vide

Šī ierīce ir konstruēta un izgatavota no augstas kvalitātes materiāliem un sastāvdaļām, ko var pārstrādāt un izmantot atkārtoti.

Ja uz produkta redzams pārsvītrotas atkritumu urnas simbols, tas nozīmē, ka uz šo produktu attiecas Eiropas direktīva 2012/19/ES.

Lūdzu, uzziniet par elektrisko un elektronisko produktu vietējo atsevišķo savākšanas sistēmu.

Lūdzu, rīkojieties atbilstoši vietējiem noteikumiem un neutilizējiet vecos produktus kopā ar parastajiem sadzīves atkritumiem. Pareiza jūsu vecā produkta utilizācija palīdz novērst potenciālo negatīvo ietekmi uz apkārtējo vidi un cilvēku veselību.

2 Ievads

MoistureProtect matu fēnam ir novatoriska jauna sensora tehnoloģija, kas nodēvēta par Moisture Protect sensoru.

Šī tehnoloģija ir īpaši izstrādāta, lai saglabātu matu dabisko mitrumu. Infrasarkano staru sensors izmēra matu temperatūru žāvēšanas laikā, diagnosticē jūsu matus un pielāgo temperatūru, lai saglabātu dabīgo mitruma līmeni. Tas nodrošina jūsu matiem un galvas ādai uzlabotu aizsardzību pret pārkaršanu, un mati ir veselīgāki un mirdzošāki. Mēs jau esam aktivizējuši sensoru, tādēļ jūs jau no paša ierīces lietošanas sākuma varat izbaudīt maksimālu aizsardzību.

3 Matu žāvēšana

1 Ievietojiet kontaktdakšu kontaktligzdā
2 Piestipriniet koncentratoru vai apjoma difuzoru matu ieveidošanai.

Koncentrators

Precīzai žāvēšanai piestipriniet koncentratoru (②) uz matu fēna.

Apjoma difuzors

Lai palielinātu cirtainu un sprogainu matu apjomu, piestipriniet difuzoru (①) uz matu fēna. Ieslidiniet difuzora tapiņas matos, līdz tās pieskaras galvas ādai, un veiciet apļveida kustības. Šim nolūkam ieteicams izmantot Thermoprotect siltuma iestatījumu.

3 Noregulējiet gaisa plūsmas (⑤) un temperatūras slēdzi (④) atbilstošās pozīcijās.
4 Ieslēdziet MoistureProtect ◎ (⑦), lai iegūtu papildu aizsardzību. Lietojot fēnu pirmo reizi, MoistureProtect ir ieslēgta.
↳ Violetā LED lampiņa uz produkta norāda, ka ieslēgts Moisture Protect sensors.

slēdzis	Iestatījumi	Funkcija
Temperatūra	≀ Pārkaršana	Slapju matu ātra žāvēšana
	TP Termiskā aizsardzība	Žāvējiet matus ar nemainīgu saudzējošu temperatūru.
	●	Saudzīgi žāvē matus.
Gaisa plūsma	II	Spēcīga gaisa plūsma un ātra žāvēšana.
	I	Maiga gaisa plūsma un ieveidošana.
	O	Izslēgt.
MoistureProtect	◎	Aizsargājiet matus pret pārkaršanu un saglabājiet matu dabisko mitrumu.

5 Nospiediet vēsa gaisa strūklas pogu ❄ (③), lai vēsa gaisa plūsma fiksētu matus.
↳ Ja ierīce ir ieslēgta, joni tiek automātiski un nepārtraukti izdalīti, samazinot sprogošanos un nodrošinot papildu mirdzumu.

Pēc lietošanas:

1 Izslēdziet ierīci un atvienojiet to no elektrotīkla.
2 Novietojiet to uz karstumizturīgas virsmas, līdz tā atdziest.
3 Lai atvienotu koncentratoru (②) vai apjoma difuzoru (①), noņemiet to no matu fēna.
4 Uzspiediet uz fiksatora, lai noņemtu gaisa ieplūdes režģi (⑧) matu un putekļu iztīrīšanai.
5 Notīriet ierīci ar mitru drānu.
6 Uzglabājiet to drošā un sausā vietā, kas pasargāta no putekļiem. Varat to arī pakārt aiz cilpiņas (⑥).

4 Garantija un serviss

Ja nepieciešama informācija, piem., par piederuma nomaiņu, vai radusies kāda problēma, lūdzu, apmeklējiet Philips tīmekļa vietni www.philips.com/support vai sazinieties ar Philips Klientu apkalpošanas centru savā valstī. Tālruņa numurs ir norādīts vispasaules garantijas brošūrā. Ja jūsu valstī nav klientu apkalpošanas centra, vērsieties pie vietējā Philips preču izplatītāja.

Polski

Gratulujemy zakupu i witamy wśród klientów firmy Philips! Aby w pełni skorzystać z oferowanej przez firmę Philips pomocy, zarejestruj swój produkt na stronie www.philips.com/welcome.

1 Ważne

Przed pierwszym użyciem urządzenia zapoznaj się dokładnie z niniejszą instrukcją obsługi i zachowaj ją na przyszłość.

- OSTRZEŻENIE: Nie korzystaj z urządzenia w pobliżu wody.
- Jeśli korzystasz z urządzenia w łazience, po zakończeniu stosowania wyjmij wtyczkę z gniazdka elektrycznego. Obecność wody stanowi zagrożenie nawet wtedy, gdy urządzenie jest wyłączone.
- OSTRZEŻENIE: Nie korzystaj z urządzenia w pobliżu wanny, prysznica, umywalki lub innych naczyń napełnionych wodą.
- Zawsze po zakończeniu korzystania z urządzenia wyjmij wtyczkę z gniazdka elektrycznego.
- Jeśli dojdzie do przegrzania urządzenia, wyłączy się ono automatycznie. Wyłącz urządzenie z prądu i pozwól, aby się schłodziło przez kilka minut. Przed ponownym włączeniem urządzenia sprawdź, czy kratki nie są zatkane kłaczkami kurzu, włosami itp.
- Ze względów bezpieczeństwa wymianę uszkodzonego przewodu sieciowego należy zlecić autoryzowanemu centrum serwisowemu firmy Philips lub odpowiednio wykwalifikowanej osobie.
- Urządzenie może być używane przez dzieci w wieku powyżej 8 lat oraz osoby z ograniczonymi zdolnościami fizycznymi, sensorycznymi lub umysłowymi, a także nieposiadające wiedzy lub doświadczenia w użytkowaniu tego typu urządzeń, pod warunkiem, że będą one nadzorowane lub zostaną poinstruowane na temat korzystania z tego urządzenia w bezpieczny sposób oraz zostaną poinformowane o potencjalnych zagrożeniach. Dzieci nie mogą bawić się urządzeniem. Dzieci chcące pomóc w czyszczeniu i obsłudze urządzenia zawsze powinny to robić pod nadzorem dorosłych.
- Jako dodatkowe zabezpieczenie zalecamy zainstalowanie w obwodzie elektrycznym, zasilającym gniazdka elektryczne w łazience, bezpiecznika różnicowo-prądowego (RCD). Wartość znamionowego prądu pomiarowego tego bezpiecznika nie może przekraczać 30 mA. Aby uzyskać więcej informacji, skontaktuj się z monterem.
- Aby uniknąć porażenia prądem, nie umieszczaj metalowych przedmiotów w kratkach nadmuchu powietrza.
- Nigdy nie blokuj kratek nadmuchu powietrza.
- Przed podłączeniem urządzenia upewnij się, że napięcie podane na urządzeniu jest zgodne z napięciem w domowej instalacji elektrycznej.
- Używaj urządzenia zgodnie z jego przeznaczeniem, opisanym w tej instrukcji obsługi.
- Nie używaj urządzenia na sztucznych włosach.
- Nigdy nie pozostawiaj bez nadzoru urządzenia podłączonego do zasilania.
- Nie korzystaj z akcesoriów ani części innych producentów, ani takich, których nie zaleca w wyraźny sposób firma Philips. Wykorzystanie tego typu akcesoriów lub części spowoduje unieważnienie gwarancji.
- Nie zawijaj przewodu sieciowego wokół urządzenia.
- Przed schowaniem urządzenia odczekaj, aż ostygnie.

Pola elektromagnetyczne (EMF)

To urządzenie firmy Philips spełnia wszystkie normy i jest zgodne z wszystkimi przepisami dotyczącymi narażenia na działanie pól elektromagnetycznych.

Ochrona środowiska

Ten produkt został wykonany z wysokiej jakości materiałów i elementów, które nadają się do ponownego wykorzystania. Jeśli produkt został opatrzony symbolem przekreślonego pojemnika na odpady, oznacza to, iż podlega on postanowieniom Dyrektywy Europejskiej 2012/19/WE.

Informacje na temat wydzielonych punktów składowania zużytych produktów elektrycznych i elektronicznych można uzyskać w miejscu zamieszkania.

Należy przestrzegać lokalnych przepisów i nie wyrzucać zużytych produktów elektronicznych wraz z normalnymi odpadami gospodarstwa domowego. Ścisłe przestrzeganie wytycznych w tym zakresie pomaga chronić środowisko naturalne oraz ludzkie zdrowie.

2 Wprowadzenie

Suszarka Moisture Protect jest wyposażona w wykorzystujący innowacyjną technologię czujnik Moisture Protect.

Technologia ta została opracowana z myślą o zachowaniu naturalnego nawilżenia włosów. Podczas suszenia włosów czujnik podczerwieni dokonuje pomiaru ich temperatury, diagnozuje je i dobiera do nich taką temperaturę, aby zachowały naturalne nawilżenie. Zapewnia to doskonałą ochronę włosów i skóry głowy przed przegrzaniem, dzięki czemu włosy pozostają zdrowsze i bardziej lśniące. Czujnik został już włączony, więc możesz korzystać z maksymalnej ochrony od samego początku.

3 Suszenie włosów

1 Podłącz wtyczkę przewodu zasilającego do gniazdka elektrycznego.
2 W zależności od pożądanego efektu zamontuj koncentrator lub dyfuzor zwiększający objętość włosów.

Koncentrator

W celu precyzyjnego suszenia zamontuj koncentrator (②) na suszarce.

Dyfuzor zwiększający objętość włosów

Aby zwiększyć objętość loków i nadać fryzurze sprężystość, zamontuj dyfuzor (①) na suszarce. Wsuń wypustki we włosy tak, aby dotykały skóry głowy, i wykonuj koliste ruchy. Zaleca się stosowanie ustawienia Thermoprotect podczas wykonywania tej czynności.

3 Ustaw przełącznik regulacji strumienia powietrza (⑤) i przełącznik temperatury (④) w odpowiedniej pozycji.
4 Włącz funkcję Moisture Protect ◎ (⑦), aby zwiększyć poziom ochrony. Podczas pierwszego użycia funkcja Moisture Protect jest włączona domyślnie.
↳ Fioletowy wskaźnik LED na urządzeniu sygnalizuje, że czujnik Moisture Protect jest włączony.

Przełącznik	Ustawienia	Funkcja
Temperatura	≀ Najciekawsze	Szybkie suszenie mokrych włosów.
	TP Funkcja Thermoprotect	Suszenie włosów strumieniem powietrza o stałej, łagodnej temperaturze.
	●	Delikatne suszenie włosów.
Nadmuch	II	Silny strumień powietrza zapewniający szybkie suszenie.
	I	Delikatny strumień powietrza i układanie włosów.
	O	Wyłączanie.
Moisture Protect	◎	Ochrona włosów przed przegrzaniem i zachowanie ich naturalnego nawilżenia.

5 Naciśnij przycisk zimnego nadmuchu ❄ (③), aby uzyskać chłodny strumień powietrza utrwalający fryzurę.
↳ Przy włączonym urządzeniu jony są uwalniane automatycznie i bez przerwy. Funkcja jonizacji pozwala zapanować nad skręcającymi się włosami i nadać im dodatkowy blask.

Po użyciu:

1 Wyłącz urządzenie i wyjmij jego wtyczkę z gniazdka elektrycznego.
2 Umieść je na odpornej na wysokie temperatury powierzchni i pozostaw do ostygnięcia.
3 Zsuń koncentrator (②) lub dyfuzor zwiększający objętość włosów (①) z suszarki.
4 Naciśnij zatrzask, aby zdjąć kratkę wlotu powietrza (⑧) w celu usunięcia włosów i kurzu.
5 Wyczyść urządzenie wilgotną szmatką.
6 Przechowuj urządzenie w bezpiecznym i suchym miejscu, z dala od kurzu. Możesz też powiesić urządzenie za uchwyt do zawieszania (⑥).

4 Gwarancja i serwis

W razie pytań, dotyczących na przykład wymiany nasadki, lub w przypadku problemów prosimy odwiedzić naszą stronę internetową www.philips.com/support, bądź skontaktować się z Centrum Obsługi Klienta firmy Philips w swoim kraju. Numer telefonu znajduje się w ulotce gwarancyjnej. Jeśli w Twoim kraju nie ma Centrum Obsługi Klienta, zwróć się o pomoc do sprzedawcy produktów firmy Philips.

Română

Felicitări pentru achiziţie şi bun venit la Philips! Pentru a beneficia pe deplin de asistenţa oferită de Philips, înregistraţi-vă produsul la www.philips.com/welcome.

1 Important

Citiţi cu atenţie acest manual de utilizare înainte de a utiliza aparatul şi păstraţi-l pentru consultare ulterioară.

- AVERTISMENT: Nu utilizaţi acest aparat în apropierea apei.
- Când aparatul este utilizat în baie, scoateţi-l din priză după utilizare deoarece apa reprezintă un risc chiar şi când aparatul este oprit.
- AVERTISMENT: Nu utilizaţi acest aparat în apropierea căzilor, duşurilor, bazinelor sau altor recipiente cu apă.
- Scoateţi întotdeauna aparatul din priză după utilizare.
- Aparatul se opreşte automat în cazul supraîncălzirii. Scoateţi aparatul din priză şi lăsaţi-l să se răcească pentru câteva minute. Înainte de a porni aparatul din nou, verificaţi grilajul pentru a vă asigura că nu este blocat cu puf, păr etc.
- În cazul în care cablul de alimentare este deteriorat, acesta trebuie înlocuit întotdeauna de Philips, de un centru de service autorizat de Philips sau de personal calificat în domeniu, pentru a evita orice accident.
- Acest aparat poate fi utilizat de către copii începând de la vârsta de 8 ani şi persoane care au capacităţi fizice, mentale sau senzoriale reduse sau sunt lipsite de experienţă şi cunoştinţe, dacă sunt supravegheate sau au fost instruite cu privire la utilizarea în condiţii de siguranţă a aparatului şi înţeleg pericolele pe care le prezintă. Copiii nu trebuie să se joace cu aparatul. Curăţarea şi întreţinerea de către utilizator nu trebuie realizate de către copii nesupravegheaţi.
- Pentru o protecţie suplimentară, vă sfătuim să instalaţi un dispozitiv pentru curent rezidual (RCD) în circuitul electric care alimentează baia. Acest RCD trebuie să acţioneze la o intensitate reziduală maximă de 30 mA. Cereţi părerea electricianului.
- Nu introduceţi obiecte metalice în grilajele pentru aer, pentru a evita electrocutarea.
- Nu blocaţi niciodată grilajul pentru aer.
- Înainte de a conecta aparatul, asiguraţi-vă că tensiunea indicată pe aparat corespunde tensiunii reţelei locale.
- Nu utilizaţi aparatul pentru alt scop decât cel descris în acest manual.
- Nu utilizaţi aparatul pe păr artificial.
- Nu lăsaţi niciodată aparatul nesupravegheat când este conectat la sursa de alimentare.
- Nu utilizaţi niciodată accesorii sau componente de la alţi producători sau nerecomandate explicit de Philips. Dacă utilizaţi aceste accesorii sau componente, garanţia se anulează.
- Nu înfăşuraţi cablul de alimentare în jurul aparatului.
- Înainte de a depozita aparatul, aşteptaţi să se răcească.

Câmpuri electromagnetice (EMF)

Acest aparat Philips respectă toate standardele şi reglementările aplicabile privind expunerea la câmpuri electromagnetice.

Protecţia mediului

Produsul dvs. este proiectat şi fabricat din materiale şi componente de înaltă calitate, care pot fi reciclate şi reutilizate.

Când acest simbol în formă de pubelă tăiată însoţeşte un produs, înseamnă că produsul face obiectul Directivei Europene 2012/19/UE.

Vă rugăm să vă informaţi cu privire la sistemul de colectare separată pentru produse electrice şi electronice.

Acţionaţi conform regulamentelor locale şi nu aruncaţi produsele vechi împreună cu gunoiul menajer normal. Scoaterea din uz corectă a produselor vechi va ajuta la prevenirea consecinţelor potenţial negative asupra mediului şi a sănătăţii umane.

2 Introducere

Uscătorul cu protecţie a umezelii dispune de o nouă tehnologie inovatoare cu senzor, numit Senzor de protecţie a umezelii.

Această tehnologie a fost concepută special pentru a conserva hidratarea naturală a părului dvs. Senzorul cu infraroşu măsoară temperatura părului în timpul uscării, vă diagnostichează părul şi adaptează temperatura pentru a conserva hidratarea sa naturală. Acest lucru oferă protecţie avansată părului şi scalpului dvs. împotriva supraîncălzirii şi, prin urmare, vă păstrează părul mai sănătos şi mai strălucitor. Am activat deja senzorul astfel încât să vă puteţi bucura de o protecţie maximă încă de la început.

3 Uscarea părului

1 Conectaţi ştecherul la o priză de alimentare.
2 Ataşaţi un concentrator sau un difuzor de volum pentru nevoile dvs. de coafare.

Concentrator

Pentru uscare precisă, ataşaţi concentratorul (②) la uscător.

Difuzor de volum

Pentru a mări volumul buclelor şi al coafurii elastice, ataşaţi difuzorul (①) la uscător. Introduceţi agrafele în păr astfel încât să vă atingă scalpul şi efectuaţi mişcări circulare. În acest scop, se recomandă să utilizaţi setarea de temperatură Thermoprotect.

3 Ajustaţi comutatorul pentru fluxul de aer (⑤) şi comutatorul pentru temperatură (④) în poziţiile adecvate.
4 Activaţi funcţia de Protecţie a umezelii ◎ (⑦) pentru protecţie suplimentară. La prima utilizare a uscătorului, funcţia de protecţie a umezelii este activată.
↳ Indicatorul cu LED violet de pe produs indică faptul că senzorul de protecţie a umezelii este activat.

Comutator	Setări	Funcţie
Temperatură	≀ Noutăţi	Uscaţi rapid părul ud.
	TP ThermoProtect	Uscaţi-vă părul la temperatură constantă de îngrijire.
	●	Uscaţi părul delicat.
Flux de aer	II	Flux de aer puternic şi uscare rapidă.
	I	Flux de aer delicat şi coafare.
	O	Opriţi.
Protecţie a umezelii	◎	Protejaţi-vă părul împotriva supraîncălzirii şi conservaţi hidratarea naturală a părului.

5 Apăsaţi butonul pentru jet de aer rece ❄ (③) pentru un flux de aer rece care să vă fixeze coafura.
↳ Atunci când aparatul este pornit, se vor genera automat şi continuu ioni, reducând aspectul creţ şi oferind un plus de strălucire.

După utilizare:

1 Opriţi aparatul şi scoateţi ştecherul din priză.
2 Aşezaţi-l pe o suprafaţă termorezistentă până la răcire.
3 Pentru a deconecta concentratorul (②) sau difuzorul de volum (①), trageţi-l de pe uscătorul de păr.
4 Apăsaţi încuietoarea pentru a detaşa grila de admisie a aerului (⑧) pentru a îndepărta părul şi praful.
5 Curăţaţi aparatul cu o cârpă umedă.
6 Depozitaţi-l într-un loc sigur şi uscat, fără praf. De asemenea, îl puteţi suspenda de la agăţătoare (⑥).

4 Garanţie şi service

Dacă aveţi nevoie de informaţii de ex. despre înlocuirea unui accesoriu sau dacă aveţi o problemă, vizitaţi site-ul Web Philips la www.philips.com/support sau contactaţi Centrul de asistenţă pentru clienţi Philips din ţara dvs. Numărul de telefon se află în certificatul de garanţie internaţională. Dacă în ţara dvs. nu există niciun centru de asistenţă pentru clienţi, contactaţi distribuitorul Philips local.

Русский

Поздравляем с покупкой и приветствуем вас в клубе Philips! Чтобы воспользоваться всеми преимуществами поддержки Philips, зарегистрируйте устройство на веб-сайте www.philips.com/welcome.

1 Внимание

Перед использованием прибора внимательно ознакомьтесь с руководством пользователя и сохраните его для дальнейшего использования в качестве справочного материала.

- ВНИМАНИЕ! Не используйте прибор вблизи воды.
- Выньте вилку шнура питания прибора из розетки электросети после использования прибора в ванной комнате. Близость воды представляет риск, даже если прибор выключен.
- ВНИМАНИЕ! Не используйте прибор в ванной, душе, бассейне или других помещениях с повышенной влажностью.
- После завершения работы отключите прибор от розетки электросети.
- Прибор автоматически отключается при перегреве. Выключите прибор и дайте ему остыть в течение нескольких минут. Перед повторным включением прибора убедитесь, что решетка не засорена пылью, волосами и т.п.
- В случае повреждения сетевого шнура его необходимо заменить. Чтобы обеспечить безопасную эксплуатацию прибора, заменяйте шнур только в авторизованном сервисном центре Philips или в сервисном центре с персоналом аналогичной квалификации.
- Дети старше 8 лет и лица с ограниченными возможностями сенсорной системы или ограниченными умственными или физическими способностями, а также лица с недостаточным опытом и знаниями могут пользоваться этим прибором под присмотром или после получения инструкций о безопасном использовании прибора и потенциальных опасностях. Не позволяйте детям играть с прибором. Дети могут осуществлять очистку и уход за прибором только под присмотром взрослых.
- Для обеспечения дополнительной защиты рекомендуется установить ограничитель остаточного тока (RCD), предназначенный для электропитания ванной комнаты. Номинальный остаточный рабочий ток не должен превышать 30 мА. Посоветуйтесь с электриком, выполняющим электромонтаж.
- Во избежание поражения электрическим током не просовывайте металлические предметы через вентиляционную решётку прибора.
- Никогда не блокируйте вентиляционные решетки.
- Перед подключением прибора убедитесь, что указанное на нем напряжение соответствует напряжению местной электросети.
- Не используйте устройство для целей, отличных от описанных в данном руководстве.
- Не используйте прибор для искусственных волос.
- Не оставляйте включенный в сеть прибор без присмотра.
- Запрещается пользоваться какими-либо аксессуарами или деталями других производителей, не имеющих специальной рекомендации Philips. При использовании таких аксессуаров и деталей гарантийные обязательства теряют силу.
- Не обматывайте сетевой шнур вокруг прибора.
- Прежде чем убрать прибор, дайте ему остыть.

Электромагнитные поля (ЭМП)

Этот прибор Philips соответствует всем применимым стандартам и нормам по воздействию электромагнитных полей.

Защита окружающей среды

Данное изделие изготовлено из высококачественных материалов и компонентов, которые подлежат повторной переработке и вторичному использованию.

Если изделие маркировано значком с изображением перечеркнутого мусорного бака, это означает, что изделие соответствует требованиям директивы 2012/19/EC.

Узнайте о правилах местного законодательства по раздельной утилизации электротехнических и электронных изделий.

Действуйте в соответствии с местным законодательством и не выбрасывайте отслужившие изделия вместе с бытовым мусором. Правильная утилизация отслужившего оборудования поможет предотвратить возможное вредное воздействие на окружающую среду и здоровье человека.

2 Введение

Фен MoistureProtect оснащен инновационным сенсорным датчиком Moisture Protect.

Эта технология была специально разработана для поддержания естественного уровня увлажненности волос. ИК-датчик измеряет температуру волос во время сушки, проверяет их состояние и подбирает оптимальную температуру укладки, предотвращая пересушивание. Это обеспечивает улучшенную защиту волос и кожи головы от перегрева, делая волосы более здоровыми и красивыми. Сенсор уже включен, поэтому вы можете наслаждаться максимальной степенью защиты.

3 Сушка волос

1 Включите штепсель в розетку.
2 В зависимости от типа укладки установите насадку-концентратор или диффузор для создания объема.

Концентратор

Для точной укладки установите насадку-концентратор (②) на фен.

Диффузор для создания объема

Для придания объема вьющимся волосам и формирования упругих локонов установите диффузор (①) на фен. Поднесите фен к голове так, чтобы "пальчики" касались кожи головы и совершайте вращательные движения. Для укладки рекомендуется использовать настройку Thermoprotect.

3 Установите регулятор воздушного потока (⑤) и температуры (④) в необходимое положение.
4 Для дополнительной защиты включите датчик MoistureProtect ◎ (⑦). При первом использовании датчик MoistureProtect включен по умолчанию.
↳ Датчик MoistureProtect включен, если светодиодный индикатор горит фиолетовым светом.

Выключатель	Настройки	Функциональные возможности
Температура	≀ Популярный	Быстрая сушка мокрых волос.
	TP Термозащита	Сушка волос при постоянной щадящей температуре
	●	Бережная сушка.
Поток воздуха	II	Сильный поток воздуха для быстрой сушки волос.
	I	Мягкий воздушный поток для укладки.
	O	Выключение.
MoistureProtect	◎	Защита волос от перегрева и пересушивания.

5 Нажмите кнопку включения холодного обдува ❄ (③), чтобы закрепить форму прически с помощью потока холодного воздуха.
↳ Пока прибор включен, автоматически и непрерывно генерируются ионы, что придает волосам дополнительный блеск и уменьшает спутывание.

После использования:

1 Выключите прибор и выньте штепсель из розетки.
2 Поместите его на термостойкую поверхность до полного остывания.
3 Чтобы снять насадку-концентратор (②) или насадку для создания объема (①), потяните их с фена.
4 Нажмите на фиксатор, чтобы снять вентиляционную решетку забора воздуха (⑧) и очистить ее от пыли и волос.
5 Протрите прибор влажной тканью.
6 Храните прибор в безопасном и сухом месте, защищенном от пыли. Также можно подвесить прибор за специальную петлю (⑥).

4 Гарантия и обслуживание

При возникновении проблемы или при необходимости получения информации, например, о замене насадки, посетите веб-сайт Philips по адресу www.philips.com/support или обратитесь в центр поддержки потребителей Philips в вашей стране. Номер телефона указан в гарантийном талоне. Если в вашей стране нет центра поддержки потребителей Philips, обратитесь по месту приобретения изделия.

Slovensky

Blahoželáme vám ku kúpe a vitame vás medzi používateľmi produktov spoločnosti Philips. Ak chcete využiť všetky výhody zákazníckej podpory spoločnosti Philips, zaregistrujte svoj výrobok na lokalite www.philips.com/welcome.

1 Dôležité

Pred použitím zariadenia si pozorne prečítajte tento návod na použitie a ponechajte si ho pre prípad potreby v budúcnosti.

- VAROVANIE: Nepoužívajte zariadenie v blízkosti vody.
- Ak zariadenie používate v kúpeľni, hneď po použití ho odpojte zo siete, pretože voda v jeho blízkosti predstavuje nebezpečenstvo, aj keď je zariadenie vypnuté.
- VAROVANIE: Toto zariadenie nepoužívajte v blízkosti vaní, spŕch, umývadiel ani iných nádob obsahujúcich vodu.
- Po použití vždy odpojte zariadenie zo siete.
- Ak sa zariadenie prehreje, automaticky sa vypne. Odpojte zariadenie zo siete a nechajte ho niekoľko minút vychladnúť. Pred opätovným zapnutím zariadenia skontrolujte, či nie sú mriežky upchaté chuchvalcami prachu, vlasmi a pod.
- Poškodený sieťový kábel smie vymeniť jedine personál spoločnosti Philips, servisného strediska autorizovaného spoločnosťou Philips alebo osoba s podobnou kvalifikáciou, aby nedošlo k nebezpečnej situácii.
- Toto zariadenie môžu používať deti staršie ako 8 rokov a osoby, ktoré majú obmedzené telesné, zmyslové alebo mentálne schopnosti alebo nemajú dostatok skúseností a znalostí, pokiaľ sú pod dozorom alebo im bolo vysvetlené bezpečné používanie tohto zariadenia a za predpokladu, že rozumejú príslušným rizikám. Deti sa nesmú hrať s týmto zariadením. Deti by bez dozoru nesmú čistiť ani udržiavať toto zariadenie.
- Ak chcete zabezpečiť zvýšenú ochranu, odporúčame vám namontovať do elektrického obvodu, ktorý privádza elektrickú energiu do kúpeľne, zariadenie zvyškového prúdu (RCD). Toto zariadenie RCD nesmie mať nominálny zostatkový prevádzkový prúd vyšší ako 30 mA. Požiadajte o radu inštalatéra.
- Do mriežok na vstup a výstup vzduchu nezasúvajte kovové objekty. Predídete tak zásahu elektrickým prúdom.
- Nikdy neblokujte mriežku na vstup vzduchu.
- Pred pripojením zariadenia sa presvedčte, či napätie udávané na zariadení zodpovedá napätiu v miestnej elektrickej sieti.
- Zariadenie nepoužívajte na žiaden iný účel ako je účel opísaný v tomto návode.
- Zariadenie nepoužívajte na úpravu umelých vlasov.
- Keď je zariadenia pripojené k elektrickej sieti, nikdy ho nenechávajte bez dozoru.
- Nikdy nepoužívajte príslušenstvo ani súčiastky od iných výrobcov ani príslušenstvo, ktoré spoločnosť Philips výslovne neodporučila. Ak takéto príslušenstvo alebo súčiastky použijete, záruka stráca platnosť.
- Sieťový kábel nenavíjajte okolo zariadenia.
- Predtým, ako zariadenie odložíte, nechajte ho vychladnúť.

Elektromagnetické polia (EMF)

Tento spotrebič značky Philips vyhovuje všetkým príslušným normám a smerniciam týkajúcim sa vystavenia elektromagnetickým poliam.

Životné prostredie

Váš produkt bol navrhnutý a vyrobený pomocou vysokokvalitných materiálov a komponentov, ktoré sa dajú recyklovať a znova využiť.

Keď je na produkte vyznačený symbol prečiarknutého koša s kolieskami, znamená to, že sa na daný produkt vzťahuje Európska smernica 2012/19/EÚ.

Informujte sa o lokálnom systéme separovaného zberu pre elektrické a elektronické zariadenia.

Postupujte podľa miestnych predpisov a nevyhadzujte vaše staré produkty do bežného komunálneho odpadu. The correct disposal of your old product will help prevent potential negative consequences for the environment and human health.

2 Úvod

Sušič vlasov MoistureProtect je vybavený novou inovatívnou technológiou snímania s názvom snímač Moisture Protect.

Táto technológia bola vyvinutá špeciálne s cieľom zachovať prirodzenú hydratáciu vlasov. Obsahuje infračervený snímač, ktorý počas sušenia vlasov meria ich teplotu, kontroluje ich stav a podľa toho prispôsobuje im teplotu tak, aby si uchovali prirodzenú hydratáciu. Vaše vlasy a pokožka sú tak lepšie chránené pred prehriatím a vlasy ostávajú zdravšie a lesklejšie. Snímač je už zapnutý, preto sa môžete spoľahnúť na maximálnu ochranu vlasov od úplného začiatku.

3 Sušenie vlasov

1 Pripojte zástrčku do sieťovej zásuvky.
2 Podľa potreby pripevnite koncentrátor alebo objemový difuzér.

Koncentrátor

Ak chcete, aby bolo sušenie ešte presnejšie, pripojte na sušič koncentrátor (②).

Objemový difuzér

Ak chcete zväčšiť objem kučier a dodať účesu pružnosť, pripojte k sušiču difuzér (①). Zasuňte hroty do vlasov tak, aby sa dotýkali pokožky a robte krúživé pohyby. Na tieto účely odporúčame používať nastavenie teploty Thermoprotect.

3 Nastavte prepínač prúdu vzduchu (⑤) a prepínač teploty (④) do vhodnej polohy.
4 Aby ste ešte viac zvýšili účinnosť ochrany, zapnite technológiu MoistureProtect ◎ (⑦). Pri prvom použití je funkcia ochrany hydratácie zapnutá.
↳ Ak je snímač na ochranu hydratácie zapnutý, na sušiči svieti fialová kontrolka LED.

Spínač	Nastavenie	Funkcia
Teplota	≀ Horúce	Rýchle sušenie vlhkých vlasov po osprchovaní.
	TP Tepelná ochrana Thermoprotect	Sušenie vlasov pri konštantnej a šetrnej teplote.
	●	Jemné sušenie vlasov.
Prietok vzduchu	II	Silný prúd vzduchu a rýchle sušenie.
	I	Jemný prúd vzduchu a úprava účesu.
	O	Vypnutie.
MoistureProtect	◎	Ochrana vlasov pred prehriatím a zachovanie ich prirodzenej hydratácie.

5 Stlačením tlačidla dávky studeného vzduchu ❄ (③) zapnete prúd studeného vzduchu, ktorý zafixuje váš účes.
↳ Keď je zariadenie zapnuté, nepretržite automaticky uvoľňuje ióny, čím redukuje poškodenie a dodáva vlasom ešte viac lesku.

Po použití:

1 Vypnite zariadenie a odpojte ho zo siete.
2 Umiestnite ho na teplovzdorný podklad a počkajte, kým vychladne.
3 Ak chcete odpojiť koncentrátor (②) alebo objemový difuzér (①), potiahnutím ho oddeľte od sušiča.
4 Stlačením západky vyberte mriežku na nasávanie vzduchu (⑧) a odstráňte vlasy a prach.
5 Zariadenie očistite navlhčenou tkaninou.
6 Zariadenie skladujte na bezpečnom, suchom a bezprašnom mieste. Môžete ho tiež zavesiť za očko na zavesenie (⑥).

4 Záruka a servis

Ak potrebujete informácie, napríklad o výmene nástavca, alebo máte akýkoľvek problém, pozrite si webovú stránku spoločnosti Philips www.philips.com/support alebo kontaktujte Stredisko starostlivosti o zákazníkov spoločnosti Philips vo vašej krajine. Telefónne číslo nájdete v celosvetovo platnom záručnom liste. Ak sa vo vašej krajine toto stredisko nenachádza, obráťte sa na miestneho predajcu výrobkov Philips.

Slovenščina

Čestitamo vam za nakup in dobrodošli pri Philipsu! Da bi izkoristili vse prednosti Philipsove podpore, izdelek registrirajte na strani www.philips.com/welcome.

1 Pomembno

Pred uporabo aparata natančno preberite ta uporabniški priročnik in ga shranite za poznejšo uporabo.

- OPOZORILO: Aparata ne uporabljajte v bližini vode.
- Ko aparat uporabljate v kopalnici, ga po uporabi vedno izključite iz omrežja, ker neposredna bližina vode predstavlja nevarnost, četudi je aparat izklopljen.
- OPOZORILO: Aparata ne uporabljajte v bližini kadi, tušev, umivalnikov ali drugih posod z vodo.
- Po uporabi aparat vedno izklopite iz omrežne vtičnice.
- Če se aparat pregreje, se samodejno izklopi. Izključite aparat iz električnega omrežja in pustite, da se ohladi. Pred ponovnim vklopom aparata preverite, da zračne mreže niso zamašene s puhom, lasmi itd.
- Poškodovani omrežni kabel sme zamenjati le podjetje Philips, Philipsov pooblaščeni servis ali ustrezno usposobljeno osebje.
- Ta aparat lahko uporabljajo otroci od 8. leta starosti naprej in osebe z zmanjšanimi fizičnimi ali psihičnimi sposobnostmi ali s pomanjkljivimi izkušnjami in znanjem, če so prejele navodila glede varne uporabe aparata ali jih pri uporabi nadzoruje odgovorna oseba, ki jih opozori na morebitne nevarnosti. Otroci naj se ne igrajo z aparatom. Otroci aparata ne smejo čistiti in vzdrževati brez nadzora.
- Za dodatno zaščito vam svetujemo vgradnjo varnostnega tokovnega stikala (FID) v električni tokokrog kopalnice. Izklopni tok varnostnega tokokroga ne sme presegati 30 mA. Za nasvet se obrnite na električarja.
- V zračno mrežo ne vstavljajte kovinskih predmetov, da ne povzročite električnega šoka.
- Ne blokirajte zračnih mrež.
- Preden aparat priključite, preverite, ali na aparatu označena napetost ustreza napetosti lokalnega električnega omrežja.
- Aparat uporabljajte izključno v namene, ki so opisani v tem priročniku.
- Aparata ne uporabljajte na umetnih laseh.
- Ko je aparat priključen na napajanje, ga ne puščajte brez nadzora.
- Ne uporabljajte nastavkov ali delov drugih proizvajalcev, ki jih Philips izrecno ne priporoča. Uporaba takšnih nastavkov razveljavi garancijo.
- Omrežnega kabla ne navijajte okoli aparata.
- Preden aparat shranite, počakajte, da se ohladi.

Elektromagnetna polja (EMF)

Ta Philipsov aparat ustreza vsem veljavnim standardom in predpisom glede izpostavljenosti elektromagnetnim poljem.

Okolje

Ta izdelek je narejen iz visokokakovostnih materialov in sestavnih delov, ki jih je mogoče reciklirati in uporabiti znova.

Če je izdelek opremljen s simbolom prečrtanega smetnjaka na kolesih, to pomeni, da je pri ravnanju s tem izdelkom treba upoštevati evropsko direktivo 2012/19/ES.

Pozanimajte se o sistemu zbiranja in ločevanja za odpadne električne in elektronske izdelke na svojem območju.

Upoštevajte lokalne predpise in ne odlagajte starih izdelkov z običajnimi gospodinjskimi odpadki. S pravilnim odlaganjem starih izdelkov pripomorete k preprečevanju morebitnih negativnih vplivov na okolje in človeško zdravje.

2 Uvod

Sušilnik MoistureProtect vsebuje inovativno tehnologijo senzorja, ki ji pravimo senzor za zaščito vlažnosti.

Ta tehnologija je bila zasnovana za to, da ohranja naravno hidracijo las. Infrardeči senzor med sušenjem meri temperaturo las, preverja njihovo stanje in temperaturo prilagaja tako, da ohranja njihovo naravno hidracijo. To zagotavlja napredno zaščito las pred pregrevanjem, kar jih ohranja bolj zdrave in sijoče. Senzor je že vklopljen, zato je od vsega začetka zagotovljena najvišja zaščita.

3 Sušenje las

1 Vtikač priključite na omrežno vtičnico.
2 Pritrdite koncentrator za razpršilnik za več volumna, da oblikujete želeno pričesko.

Koncentrator

Za natančno sušenje na sušilnik pritrdite koncentrator (②).

Razpršilnik za več volumna

Za povečanje volumna za kodre in razkošno pričesko na sušilnik pritrdite razpršilnik (①). V lase vstavite zobce, da se dotikajo lasišča, in sušilnik premikajte s krožnimi gibi. Priporočljivo je, da za to uporabite nastavitev s toplotno zaščito.

3 Stikalo za zračni tok (⑤) in stikalo za temperaturo (④) premaknite na ustrezna položaja.
4 Vklopite MoistureProtect ◎ (⑦) za boljšo zaščito. Senzor za zaščito vlažnosti je ob prvi uporabi vklopljen.
↳ Vijolični LED-indikator na izdelku označuje, da je senzor za zaščito vlažnosti vklopljen.

Preklop	Nastavitve	Funkcija
Temperatura	≀ Vročina	Za hitro sušenje las po prhanju.
	TP Toplotna zaščita	Lase sušite pri stalni negovalni temperaturi.
	●	Nežo posušite lase.
Zračni tok	II	Močan zračni tok in hitro sušenje.
	I	Nežen zračni tok in urejanje.
	O	Izklopite.
MoistureProtect	◎	Lase zaščitite pred pregrevanjem in ohranite njihovo naravno hidracijo.

5 Za utrditev pričeske s hladnim zračnim tokom pritisnite gumb za hladen zračni tok ❄ (③).
↳ Ko je aparat vklopljen, se samodejno neprekinjeno sproščajo ioni za dodaten lesk in gladke lase.

Po uporabi:

1 Aparat izklopite in izključite.
2 Položite ga na površino, ki je odporna na vročino, da se ohladi.
3 Koncentrator (②) ali razpršilnik za več volumna (①) odstranite tako, da ga snamete s sušilnika.
4 Pritisnite na zapah, da snamete zračno mrežo (⑧) ter odstranite lase in prah.
5 Aparat očistite z vlažno krpo.
6 Aparat hranite na varnem in suhem mestu, kjer ni prahu. Shranite ga lahko tudi tako, da ga obesite za obešalno zanko (⑥).

4 Garancija in servis

Za informacije na primer o zamenjavi nastavka ali v primeru težav obiščite Philipsovo spletno stran na naslovu www.philips.com/support ali pa se obrnite na Philipsov center za pomoč uporabnikom v svoji državi. Telefonska številka je navedena na mednarodnem garancijskem listu. Če v vaši državi takšnega centra ni, se obrnite na lokalnega Philipsovega prodajalca.

Srpski

Čestitamo na kupovini i dobro došli u Philips! Da biste na najbolji način iskoristili podršku koju nudi kompanija Philips, registrujte proizvod na www.philips.com/welcome.

1 Važno

Pre upotrebe aparata pažljivo pročitajte ovo uputstvo i sačuvajte ga za buduću upotrebu.

- UPOZORENJE: Nemojte da koristite ovaj aparat u blizini vode.
- Ako koristite aparat u kupatilu, isključite ga iz struje nakon upotrebe jer blizina vode predstavlja rizik, čak i kad je aparat isključen.
- UPOZORENJE: Nemojte da koristite ovaj aparat u blizini kade, tuš kabine, umivaonika i posuda sa vodom.
- Aparat nakon upotrebe uvek isključite iz struje.
- Ako se aparat pregreje, automatski će se isključiti. Isključite aparat iz struje i ostavite ga da se hladi nekoliko minuta. Pre nego što ponovo uključite aparat proverite da rešetka nije blokirana prašinom, kosom itd.
- Ako je kabl za napajanje oštećen, uvek mora da ga zameni kompanija Philips, ovlašćeni Philips servisni centar ili na sličan način kvalifikovane osobe kako bi se izbegao rizik.
- Ovaj aparat mogu da koriste deca starija od 8 godina i osobe sa smanjenim fizičkim, senzornim ili mentalnim sposobnostima, ili nedostatkom iskustva i znanja, pod uslovom da su pod nadzorom ili da su dobile uputstva za bezbednu upotrebu aparata i da razumeju moguće opasnosti. Deca ne bi trebalo da se igraju aparatom. Deca ne bi trebalo da čiste aparat niti da ga održavaju bez nadzora.
- U cilju dodatne zaštite preporučujemo vam ugradnju automatskog osigurača na strujno kolo kupatila. Ovaj osigurač ne sme da ima radnu struju višu od 30 mA. Za savet se obratite stručnom licu.
- Da biste izbegli strujni udar, nemojte da stavljate metalne predmete u rešetku za propuštanje vazduha.
- Nikada nemojte da blokirate rešetke za propuštanje vazduha.
- Pre nego što povežete aparat uverite se da oznaka voltaže na aparatu odgovara voltaži u lokalnoj mreži.
- Aparat koristite isključivo u svrhu opisanu u ovim uputstvima.
- Nemojte da koristite aparat na umetnoj kosi.
- Kada je aparat povezan na napajanje, nikada ga nemojte ostavljati bez nadzora.
- Nikada nemojte da koristite dodatke niti delove drugih proizvođača koje kompanija Philips nije izričito preporučila. U slučaju upotrebe takvih dodataka ili delova, garancija prestaje da važi.
- Nemojte da namotavate kabl za napajanje oko aparata.
- Pre odlaganja sačekajte da se aparat ohladi.

Elektromagnetna polja (EMF)

Ovaj Philips aparat usklađen je sa svim primenjivim standardima i propisima u vezi sa elektromagnetnim poljima.

Zaštita okoline

Proizvod je dizajniran i proizveden uz upotrebu materijala i komponenti visokog kvaliteta koji se mogu reciklirati i ponovo upotrebiti.

Simbol precrtane kante za otpatke sa točkovima na proizvodu znači da je taj proizvod obuhvaćen Evropskom direktivom 2012/19/EU.

Informišite se o lokalnom sistemu za odvojeno prikupljanje električnih i elektronskih proizvoda.

Postupajte u skladu sa lokalnim propisima i nemojte da odlažete stare proizvode sa uobičajenim otpadom iz domaćinstva. Pravilnim odlaganjem starog proizvoda doprinosite sprečavanju potencijalno negativnih posledica po životnu sredinu i zdravlje ljudi.

2 Uvod

MoistureProtect fen koristi inovativnu novu senzorsku tehnologiju u obliku Moisture Protect senzora.

Ova tehnologija namenski je dizajnirana za očuvanje prirodne hidratantnosti kose. Infracrveni senzor meri temperaturu kose tokom sušenja, procenjuje njeno stanje i prilagođava temperaturu radi očuvanja prirodne hidratantnosti. Time se postiže napredna zaštita kose i kože glave od pregrevanja, što znači da će vam kosa biti zdravija i sjajnija. Senzor smo već uključili da biste mogli da uživate u maksimalnoj zaštiti od samog početka.

3 Sušenje kose

1 Utikač aparata priključite u utičnicu.
2 Pričvrstite usmerivač ili dodatak za volumen u skladu sa potrebama oblikovanja.

Usmerivač

Za precizno sušenje pričvrstite usmerivač (②) na fen.

Dodatak za volumen

Za povećanje volumena kovrdža i lepršavi stil pričvrstite dodatak za volumen (①) na fen. Uvucite pinove u kosu tako da dodiruju kožu glave i pravite kružne pokrete. Preporučuje se da za ovu namenu koristite Thermoprotect postavku toplote.

3 Podesite prekidač za protok vazduha (⑤) i prekidač za temperaturu (④) u odgovarajuće položaje.
4 Uključite MoistureProtect ◎ (⑦) za dodatnu zaštitu. Funkcija Moisture Protect je uključena prilikom prve upotrebe.
↳ Ljubičasti LED indikator na proizvodu ukazuje na to da je Moisture Protect senzor uključen.

Prekidač	Postavke	Funkcija
Temperatura	≀ Vruće	Brzo osušite potpuno mokru kosu.
	TP Thermoprotect	Sušite kosu uz konstantnu, umerenu temperaturu.
	●	Nežno osušite kosu.
Protok vazduha	II	Jak protok vazduha i brzo sušenje.
	I	Slab mlaz vazduha i friziranje.
	O	Isključivanje.
MoistureProtect	◎	Zaštitite kosu od pregrevanja i očuvajte njenu prirodnu hidratantnost.

5 Pritisnite dugme za hladan mlaz vazduha ❄ (③) da biste dobili struju hladnog vazduha za učvršćivanje frizure.
↳ Kada je aparat uključen, joni se automatski i neprestano generišu radi sprečavanja kovrdžanja i stvaranja dodatnog sjaja.

Nakon upotrebe:

1 Isključite aparat i izvucite kabl iz struje.
2 Postavite ga na površinu koja je otporna na toplotu dok se ne ohladi.
3 Da biste uklonili usmerivač (②) ili dodatak za volumen (①), odvojite ga od fena.
4 Pritisnite jezičak da biste odvojili rešetku za ulaz vazduha (⑧) radi uklanjanja dlaka i prašine.
5 Aparat očistite vlažnom krpom.
6 Odložite aparat na suvo i bezbedno mesto, bez prašine. Za odlaganje možete da upotrebite i petlju za kačenje (⑥).

4 Garancija i servis

Ako trebate informacije, npr. o zameni nekog od nastavaka ili ako imate problem, posetite Web lokaciju kompanije Philips www.philips.com/support ili se obratite korisničkoj podršci kompanije Philips u svojoj zemlji. Broj telefona ćete pronaći na međunarodnom garantnom listu. Ako u vašoj zemlji ne postoji centar za korisničku podršku, obratite se lokalnom distributeru Philips proizvoda.

Українська

Вітаємо Вас із покупкою та ласкаво просимо до клубу Philips! Щоб у повній мірі скористатися підтримкою, яку пропонує компанія Philips, зареєструйте свій виріб на веб-сайті www.philips.com/welcome.

1 Важливо

Перед тим як використовувати пристрій, уважно прочитайте цей посібник користувача і зберігайте його для майбутньої довідки.

- ПОПЕРЕДЖЕННЯ. Не використовуйте цей пристрій біля води.
- У разі використання пристрою у ванній кімнаті витягуйте шнур із розетки після використання, оскільки перебування пристрою біля води становить ризик, навіть якщо пристрій вимкнено.
- ПОПЕРЕДЖЕННЯ: Не використовуйте його біля ванн, душів, басейнів або інших посудин із водою.
- Після використання завжди від'єднуйте пристрій від мережі.
- Якщо пристрій перегрівається, він вимкнеться автоматично. Від'єднайте пристрій від мережі і дайте йому охолонути кілька хвилин. Перед тим, як знову увімкнути пристрій, перевірте, чи решітку не заблоковано пухом, волоссям тощо.
- Якщо шнур живлення пошкоджений, для уникнення небезпеки його необхідно замінити, звернувшись до компанії Philips, уповноваженого сервісного центру або фахівців із належною кваліфікацією.
- Цим пристроєм можуть користуватися діти віком від 8 років або більше чи особи із послабленими фізичними відчуттями або розумовими здібностями, чи без належного досвіду та знань, за умови, що користування відбувається під наглядом, їм було проведено інструктаж щодо безпечного користування пристроєм та їх було повідомлено про можливі ризики. Не дозволяйте дітям бавитися пристроєм. Не дозволяйте дітям виконувати чищення та догляд без нагляду дорослих.
- Для додаткового захисту рекомендується використовувати пристрій залишкового струму (RCD) в електромережі ванної кімнати. Номінальний залишковий струм пристрою залишкового струму (RCD) не повинен перевищувати 30 мА. Рекомендації щодо використання цього виробу можна одержати в спеціаліста.
- Не вставляйте металеві предмети у решітку для повітря, це може призвести до ураження електричним струмом.
- Ніколи не закривайте отвори для повітря.
- Перед тим як під'єднувати пристрій до електромережі, перевірте, чи збігається напруга, вказана на ньому, із напругою у мережі.
- Не використовуйте пристрій для інших цілей, не описаних у цьому посібнику.
- Не використовуйте пристрій на штучному волоссі.
- Ніколи не залишайте під'єднаний пристрій без нагляду.
- Не використовуйте приладдя чи деталі інших виробників, за винятком тих, які рекомендує компанія Philips. Використання такого приладдя чи деталей призведе до втрати гарантії.
- Не накручуйте шнур живлення на пристрій.
- Перед тим як відкласти пристрій на зберігання, дайте йому охолонути.

Електромагнітні поля (ЕМП)

Цей пристрій Philips відповідає усім чинним стандартам та правовим нормам, що стосуються впливу електромагнітних полів.

Навколишнє середовище

Виріб виготовлено з високоякісних матеріалів і компонентів, які можна переробити і використовувати повторно.

Якщо виріб містить символ перекресленого кошика на колесах, це означає, що він відповідає вимогам Директиви ЄС 2012/19/EU.

Дізнайтеся про місцеву систему розділеного збору електричних та електронних пристроїв.

Дійте згідно місцевих законів і не утилізуйте старі пристрої разом із звичайними побутовими відходами. Належна утилізація старого пристрою допоможе запобігти негативному впливу на навколишнє середовище та здоров'я людей.

2 Вступ

Фен MoistureProtect оснащено новою інноваційною сенсорною технологією – сенсором збереження вологи.

Цю технологію спеціально розроблено для підтримання природного зволоження волосся. Інфрачервоний сенсор вимірює температуру волосся під час висушування, перевіряє волосся та адаптує температуру для підтримання природного зволоження. Це забезпечує додатковий захист волосся і шкіри від перегрівання, а отже зберігає його здоровим та блискучим. Сенсор увімкнено, тож можна скористатися максимальним захистом від самого початку.

3 Висушування волосся

1 Вставте вилку у розетку.
2 Під'єднайте концентратор чи дифузор для створення об'єму залежно від своїх потреб укладання волосся.

Концентратор

Для точного висушування встановіть концентратор (②) на фен.

Дифузор для створення об'єму

Для збільшення об'єму завитків та створення пружних кучерів встановіть дифузор (①) на фен. Вставте зубці дифузора у волосся, щоб вони торкнулися шкіри, та робіть обертові рухи. Для цього рекомендується використовувати режим турботливого висушування.

3 Встановіть перемикач струменя повітря (⑤) і перемикач температури (④) у відповідні положення.
4 Увімкніть MoistureProtect ◎ (⑦) для більшого захисту. У разі першого використання сенсор збереження вологи уже ввімкнено.
↳ Пурпуровий світлодіодний індикатор на виробі вказує на те, що сенсор збереження вологи ввімкнено.

Перемикач	Налаштування	Функція
Температура	≀ Гаряче повітря	Швидке висушування волосся після душу.
	TP Турботливе висушування	Висушування волосся за сталої помірної температури.
	●	Турботливе висушування волосся.
Потік повітря	II	Потужний струмінь повітря і швидке висушування.
	I	Слабкий струмінь повітря і моделювання зачісок.
	O	Вимкнення.
MoistureProtect	◎	Захист волосся від перегрівання і підтримання природного зволоження волосся.

5 Щоб зафіксувати зачіску холодним струменем повітря, натисніть кнопку холодного струменя ❄ (③).
↳ Якщо пристрій увімкнено, іони автоматично та постійно розподіляються для зменшення скуйовдження і надання додаткового блиску.

Після використання:

1 Вимкніть пристрій і від'єднайте його від мережі.
2 Поставте пристрій на жаростійку поверхню і дайте йому охолонути.
3 Щоб від'єднати концентратор (②) чи дифузор для створення об'єму (①), стягніть його з фена.
4 Натисніть фіксатор, щоб від'єднати решітку забору повітря (⑧) для видалення волосся і пилу.
5 Почистіть пристрій вологою ганчіркою.
6 Зберігайте пристрій у безпечному, сухому та незапиленому місці. Пристрій можна також зберігати, підвісивши його на гачок за петлю (⑥).

4 Гарантія та обслуговування

Якщо Вам необхідна інформація (наприклад, як замінити насадку) або у Вас виникла проблема, відвідайте веб-сторінку компанії Philips www.philips.com/support, або зверніться до Центру обслуговування клієнтів компанії Philips у Вашій країні. Номер телефону можна знайти на гарантійному талоні. Якщо у Вашій країні немає Центру обслуговування клієнтів, зверніться до місцевого дилера Philips.