Register your product and get support at

www.philips.com/welcome

AZ1137

PL Instrukcja obsługi

PT Manual do utilizador

RU Руководство пользователя

SK Príručka užívateľa

PHILIPS

© 2009 Koninklijke Philips Electronics N.V.
All rights reserved.

Document order number: AZ1137_12_UM_V1.3

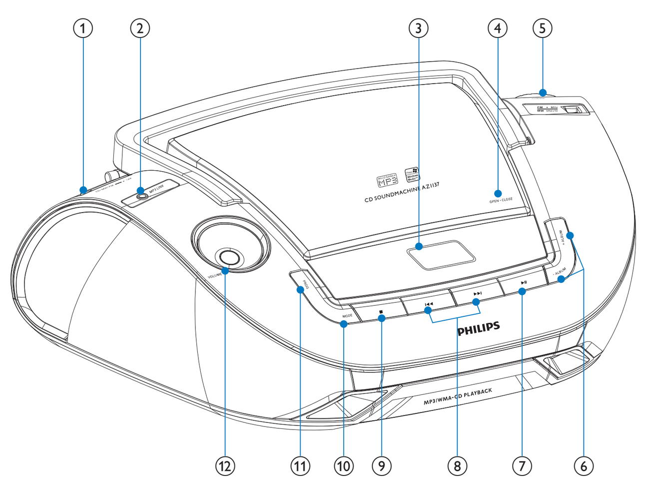

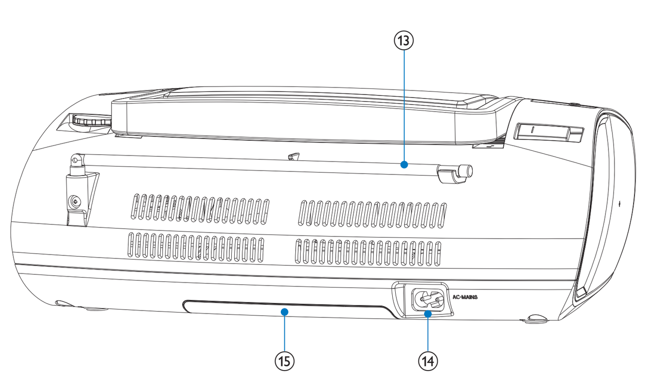

PL

1 Ważne

Bezpieczeństwo

Poznaj symbole bezpieczeństwa

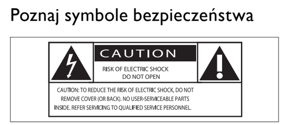

„Błyskawica" wskazuje na nieizolowany materiał w urządzeniu, który może spowodować porażenie prądem elektrycznym. W celu zapewnienia bezpieczeństwa wszystkich domowników prosimy o niezdejmowanie osłony produktu.
Wykrzyknik zwraca uwagę na funkcje, w przypadku których należy dokładnie przeczytać dołączoną dokumentację w celu uniknięcia problemów związanych z obsługą i konserwacją.
OSTRZEŻENIE: W celu zmniejszenia ryzyka pożaru lub porażenia prądem elektrycznym nie należy narażać urządzenia na deszcz lub wilgoć. Nie należy stawiać na urządzeniu przedmiotów wypełnionych cieczą np. wazonów.
UWAGA: Aby uniknąć ryzyka porażenia prądem, należy włożyć wtyczkę do końca. (W krajach z wtyczką uniwersalną: Aby uniknąć ryzyka porażenia prądem, należy szerszy styk wtyczki dopasować do szerszego otworu).

1. **Przeczytaj tę instrukcję.**
2. **Zachowaj tę instrukcję na przyszłość.**
3. **Rozważ wszystkie ostrzeżenia.**
4. **Postępuj zgodnie ze wszystkimi instrukcjami.**
5. **Nie korzystaj z urządzenia w pobliżu wody.**
6. **Czyść urządzenie suchą ściereczką.**
7. **Nie blokuj żadnych otworów wentylacyjnych. Instaluj urządzenie zgodnie z instrukcjami producenta.**
8. **Nie instaluj urządzenia w pobliżu żadnych źródeł ciepła, takich jak kaloryfery, wloty ciepłego powietrza, kuchenki i inne urządzenia (w tym wzmacniacze), które wytwarzają ciepło.**
9. **Zabezpiecz przewód zasilający w taki sposób, aby nie mógł być deptany ani uciskany, zwłaszcza przy wtykach, gniazdach oraz w miejscach, w których przewód wychodzi z urządzenia.**
10. **Należy korzystać wyłącznie z dodatków oraz akcesoriów wskazanych przez producenta.**
11. **Należy korzystać wyłącznie z wózka, stojaka, trójnoga, wspornika lub stołu wskazanego przez producenta lub sprzedawanego wraz z urządzeniem. Przy korzystaniu z wózka należy zachować ostrożność przy jego przemieszczaniu, aby uniknąć obrażeń w przypadku jego przewrócenia.**
12. **Odłączaj urządzenie od źródła zasilania podczas burzy i gdy nie jest używane przez dłuższy czas.**
13. **Naprawę urządzenia należy zlecić wykwalifikowanym serwisantom. Naprawa jest konieczna, gdy urządzenie zostało uszkodzone w dowolny sposób, na przykład w przypadku uszkodzenia przewodu zasilającego, wylania na urządzenie płynu lub gdy spadł na nie jakiś przedmiot, zostało narażone na działanie deszczu lub wilgoci, nie działa poprawnie lub zostało upuszczone.**
14. **OSTRZEŻENIE dotyczące korzystania z baterii. Aby zapobiec wyciekowi baterii, który może doprowadzić do obrażeń fizycznych, uszkodzenia mienia lub uszkodzenia urządzenia:**
    - Wkładaj baterie w prawidłowy sposób, zgodnie ze znakami + i - umieszczonymi na urządzeniu.
    - Nie używaj różnych baterii (starych z nowymi, zwykłych z alkalicznymi itp.).
    - Wyjmuj baterie, jeśli nie korzystasz z zestawu przez długi czas.
    - Baterie i akumulatory należy chronić przed działaniem wysokich temperatur, których źródłem są światło słoneczne, ogień itp.
15. **Nie narażaj urządzenia na kontakt z kapiącą lub pryskającą wodą.**
16. **Nie stawiaj na urządzeniu potencjalnie niebezpiecznych przedmiotów (np. naczyń wypełnionych płynami, płonących świec).**
17. **Produkt może zawierać ołów i rtęć. Utylizacja tych materiałów może być regulowana odpowiednimi przepisami z uwagi na ochronę środowiska naturalnego. Informacji na temat utylizacji lub recyklingu mogą udzielić władze lokalne lub organizacja Electronic Industries Alliance: www.eiae.org.**
18. **Jeśli urządzenie jest podłączone do gniazdka za pomocą przewodu zasilającego lub łącznika, ich wtyki muszą być łatwo dostępne.**

Ostrzeżenie

- Nie zdejmuj obudowy tego urządzenia.
- Nie smaruj żadnej części urządzenia.
- Nigdy nie stawiaj urządzenia na innym urządzeniu elektronicznym.
- Nigdy nie wystawiaj urządzenia na działanie promieni słonecznych, źródeł otwartego ognia lub ciepła.
- Nie patrz bezpośrednio na wiązkę lasera urządzenia.
- Upewnij się, że zawsze masz łatwy dostęp do przewodu zasilającego, wtyczki lub zasilacza w celu odłączenia urządzenia od źródła zasilania.

Przestroga

- Obsługa urządzenia w sposób niezgodny z instrukcją obsługi grozi narażeniem użytkownika na działanie niebezpiecznego promieniowania laserowego.

Uwaga

Niniejszy produkt jest zgodny z przepisami Unii Europejskiej dotyczącymi zakłóceń radiowych.
Niniejszy produkt jest zgodny z wymaganiami następujących dyrektyw oraz wytycznych: 2004/108/WE i 2006/95/WE.

Wszelkie zmiany lub modyfikacje tego urządzenia, które nie zostaną wyraźnie zatwierdzone przez firmę Philips Consumer Lifestyle, mogą unieważnić pozwolenie na jego obsługę.

Produkt został wykonany z wysokiej jakości materiałów i elementów, które mogą zostać poddane utylizacji i przeznaczone do ponownego wykorzystania. Jeśli produkt został opatrzony symbolem przekreślonego pojemnika na odpady, oznacza to, iż podlega on postanowieniom Dyrektywy Europejskiej 2002/96/WE. Informacje na temat wydzielonych punktów składowania zużytych produktów elektrycznych i elektronicznych można uzyskać w miejscu zamieszkania.

Prosimy postępować zgodnie z wytycznymi miejscowych władz i nie wyrzucać tego typu urządzeń wraz z innymi odpadami pochodzącymi z gospodarstwa domowego. Ścisłe przestrzeganie wytycznych w tym zakresie pomaga chronić środowisko naturalne oraz ludzkie zdrowie.
Produkt zawiera baterie opisane w treści dyrektywy 2006/66/WE, których nie można zutylizować z pozostałymi odpadami domowymi. Zalecamy zapoznanie się z lokalnymi przepisami dotyczącymi selektywnej zbiórki akumulatorów, ponieważ ich odpowiednia utylizacja przyczynia się do zapobiegania negatywnym skutkom dla środowiska i zdrowia ludzkiego.

Ochrona środowiska

Producent dołożył wszelkich starań, aby wyeliminować zbędne środki pakunkowe. Użyte środki pakunkowe można z grubsza podzielić na trzy grupy: tektura (karton), pianka polistyrenowa (boczne elementy ochronne) i polietylen (worki foliowe, folia ochronna).
Urządzenie zbudowano z materiałów, które mogą zostać poddane utylizacji oraz ponownemu wykorzystaniu przez wyspecjalizowane przedsiębiorstwa. Prosimy zapoznać się z obowiązującymi w Polsce przepisami dotyczącymi utylizacji materiałów pakunkowych, rozładowanych baterii oraz zużytych urządzeń elektronicznych.

Be responsible
Respect copyrights

Wykonywanie nieautoryzowanych kopii materiałów zabezpieczonych przed kopiowaniem, w tym programów komputerowych, plików, audycji i nagrań dźwiękowych, może stanowić naruszenie praw autorskich będące przestępstwem. Nie należy używać niniejszego urządzenia do takich celów.
Nagrywanie i odtwarzanie materiałów może wymagać pozwolenia. Patrz ustawa o prawie autorskim (Copyright Act 1956) i ustawy dotyczące ochrony własności przemysłowej i intelektualnej (The Performer's Protection Acts — 1958 - 1972).

Na tym urządzeniu znajdują się następujące etykiety:

CLASS 1
LASER PRODUCT

Symbol urządzenia klasy II

Symbol ten informuje, iż to urządzenie posiada podwójną izolację.

2 Radioodtwarzacz CD

Gratulujemy zakupu i witamy wśród klientów firmy Philips! Aby w pełni skorzystać z obsługi świadczonej przez firmę Philips, należy zarejestrować zakupiony produkt na stronie www.philips.com/welcome.

Wstęp

Radioodtwarzacz CD umożliwia:
- odtwarzanie płyt CD, MP3/WMA
- słuchanie radia FM/MW (AM)
- programowanie kolejności odtwarzania utworów

Zawartość opakowania

Po otwarciu opakowania należy sprawdzić jego zawartość:
- Jednostka centralna
- Przewód sieciowy
- Przewód MP3 LINK
- Instrukcja obsługi

Opis urządzenia

1. **Przełącznik źródła dźwięku: CD, FM, MW, OFF.**
   - Wybór odtwarzacza CD, radia FM, MW(AM) jako źródła dźwięku; wyłączanie urządzenia
2. **MP3 LINK**
   - Gniazdo do podłączenia zewnętrznego urządzenia
3. **Panel wyświetlacza**
   - Wyświetlanie bieżącego stanu urządzenia
4. **OPEN•CLOSE**
   - Otwieranie lub zamykanie kieszeni na płytę
5. **TUNING+/-**
   - Wyszukiwanie stacji radiowych
6. **ALBUM+/-**
   - Płyty MP3-CD: Przechodzenie do następnego / poprzedniego albumu MP3-CD
7. **▶II**
   - Rozpoczynanie lub wstrzymywanie odtwarzania
8. **I◀◀/▶▶I**
   - Wybieranie poprzedniego / następnego utworu
   - Wyszukiwanie do tyłu / do przodu
9. **■**
   - Zatrzymywanie odtwarzania.
   - Usuwanie programu
10. **MODE**
    - Wybieranie trybu odtwarzania: REPEAT lub SHUFFLE
11. **PROG**
    - Płyty MP3-CD: Programowanie utworów i przeglądanie programu
12. **VOL+/-**
    - Dostosowywanie poziomu głośności.
13. **Antena teleskopowa**
    - Regulacja odbioru radia FM
14. **AC MAINS**
    - Gniazdo do zasilacza sieciowego (dołączony do zestawu)
15. **Pokrywka komory baterii**

3 Czynności wstępne

Przestroga

- Obsługa urządzenia w sposób niezgodny z instrukcją obsługi grozi narażeniem użytkownika na działanie niebezpiecznego promieniowania laserowego.

Instrukcje z tego rozdziału zawsze wykonuj w podanej tu kolejności.
W przypadku kontaktu z firmą Philips należy podać numer modelu i numer seryjny urządzenia. Numer modelu i numer seryjny można znaleźć na spodzie urządzenia. Zapisz numery tutaj:
Nr modelu __________________________
Nr seryjny __________________________

Podłączanie zasilania

Przestroga

- Ryzyko uszkodzenia produktu! Upewnij się, że napięcie źródła zasilania jest zgodne z wartością zasilania podaną na spodzie lub na tylnej ściance zestawu.

Ostrzeżenie

- Ryzyko porażenia prądem! Po odłączeniu zasilania sieciowego zawsze należy pamiętać o wyjęciu wtyczki z gniazdka. Nigdy nie ciągnij za przewód.

Uwaga

- Umieść urządzenie w pobliżu gniazdka zasilania, w miejscu ułatwiającym dostęp do przewodu zasilającego.
- Tabliczka znamionowa znajduje się na spodzie jednostki centralnej.

1. Podłącz przewód zasilający do gniazda **AC~ MAINS** urządzenia oraz do gniazdka elektrycznego.

Wskazówka

- Aby zaoszczędzić energię: Po zakończeniu korzystania z urządzenia ustaw przełącznik w pozycji **OFF**.

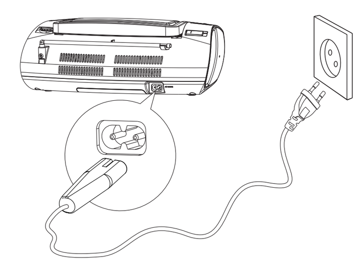

Wkładanie baterii

Uwaga

- Do zasilania urządzenia można używać zarówno baterii, jak i zasilania sieciowego.
- Baterie nie są dołączone do zestawu.

1. Otwórz komorę baterii.
2. Włóż 6 baterii 1,5 V R14/UM-2/C z zachowaniem wskazanej prawidłowej biegunowości (+/-).
3. Zamknij komorę baterii.

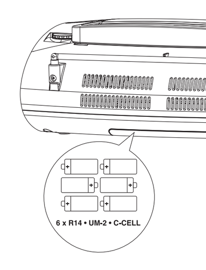

4 Odtwarzanie płyty CD

Uwaga

- Nie można odtwarzać płyt CD zabezpieczonych prawami autorskimi.

Można odtwarzać dostępne w sprzedaży płyty CD:
- CD-R
- CD-RW
- MP3-CD
- WMA-CD

1. Ustaw przełącznik źródła dźwięku na **CD**.
2. Otwieranie kieszeni na płytę CD.
3. Włóż płytę CD nadrukiem do góry i ostrożnie zamknij kieszeń na płytę.
   ↳ Wyświetlona zostanie całkowita liczba utworów.
4. Naciśnij przycisk **▶II**, aby rozpocząć odtwarzanie.
   ↳ Wyświetli się [▶].

- Aby wybrać utwór, naciśnij przycisk **I◀◀/▶▶I**.
- Aby wstrzymać odtwarzanie płyty CD, naciśnij przycisk **▶II**.
- Aby wznowić odtwarzanie płyty CD, ponownie naciśnij przycisk **▶II**.
- Aby zatrzymać odtwarzanie płyty CD, naciśnij przycisk **■**.

Wyszukiwanie fragmentu utworu

1. Podczas odtwarzania naciśnij i przytrzymaj przycisk **I◀◀/▶▶I**.
   ↳ Płyta CD jest odtwarzana z dużą prędkością i niższą głośnością.
2. Zwolnij przycisk **I◀◀/▶▶I**, aby wznowić odtwarzanie.

Wskazówka

- Gdy wyszukiwanie dojdzie do końca ostatniego utworu, płyta CD zatrzyma się.

Wybór albumu

Dotyczy tylko płyt MP3-CD.
1. Podczas odtwarzania naciśnij przycisk **ALBUM+/-**, aby wybrać album.

Wybór trybu odtwarzania

1. Naciśnij kilkakrotnie przycisk **MODE**, aby wybrać tryb odtwarzania:
   - [⟲] (powtórz) — powtarzanie utworu;
   - [⟲ **ALL**] (powtórz wszystkie) — powtarzanie całej płyty lub programu;
   - [⤨] (losowo) — odtwarzanie utworów w losowej kolejności;
2. W celu wznowienia normalnego odtwarzania naciśnij kilkakrotnie przycisk **MODE**, aż z wyświetlacza znikną ikony trybu odtwarzania.

Wskazówka

- Nie można wybrać trybu odtwarzania losowego podczas odtwarzania zaprogramowanych ścieżek.

Program odtwarzania w ustalonej kolejności

Umożliwia zapisanie do 20 utworów w żądanej kolejności.
1. Przy zatrzymanym odtwarzaniu naciśnij przycisk **PROG**, aby uruchomić program odtwarzania w ustalonej kolejności.
   ↳ Na wyświetlaczu zostaną wyświetlone **[PROG]** i **[P01]**.
2. W przypadku płyt MP3-CD: Naciśnij przycisk **ALBUM+/-**, aby wybrać album.
3. Naciśnij przycisk **I◀◀/▶▶I**, aby wybrać utwór.
4. Naciśnij przycisk **PROG**, aby zapisać utwór.
   ↳ Na wyświetlaczu zostaną wyświetlone **[PROG]** i **[P02]**.
5. Powtórz czynności 2-4, aby wybrać i zapisać wszystkie utwory.
   ↳ Po zapisaniu 20 utworów nie można wybrać kolejnych utworów, a na wyświetlaczu pojawi się **[PROG]** i **[---]**.
6. Aby odtwarzać program, naciśnij przycisk **▶II**.
   - W trybie zatrzymania naciśnij kilkakrotnie przycisk **PROG**, aby wyświetlić zapisane utwory.
   - Aby anulować program, naciśnij dwukrotnie przycisk **■**.

Wskazówka

- Gdy program odtwarzania zostanie zatrzymany, urządzenie powraca do normalnego odtwarzania. Aby ponownie odtworzyć program, powtórz czynności od 1 do 6.

5 Odtwarzanie dźwięku z urządzenia zewnętrznego

Za pośrednictwem tego urządzenia można słuchać muzyki z odtwarzacza MP3.

Uwaga

- Po podłączeniu zewnętrznego źródła do gniazda **MP3 LINK** urządzenie automatycznie przełączy się na źródło **MP3 LINK**.

1. Za pomocą przewodu MP3 link (dołączony do zestawu) połącz gniazdo typu jack (3,5 mm) **MP3 LINK** urządzenia z gniazdem słuchawek odtwarzacza MP3.

6 Słuchanie stacji radiowych

1. Ustaw przełącznik źródła dźwięku na **FM** lub **MW**.
2. Obracaj pokrętło **TUNING+/-** aż do momentu uzyskania optymalnego odbioru.

Wskazówka

- Aby poprawić odbiór sygnału w paśmie FM, wysuń, przechyl lub obróć antenę teleskopową.
- Aby poprawić odbiór sygnału w paśmie MW, obróć urządzenie w innym kierunku.

7 Informacje o produkcie

Uwaga

- Informacje o produkcie mogą ulec zmianie bez powiadomienia.

Wymiary (szer. x wys. x głęb.)	341mm x 122mm x 236mm
Waga	1,67 kg
Zasilanie	DC 9 V 1,5 A AC 220–240 V, 50/60 Hz
Pobór mocy	W czasie pracy < 12 W
Moc wyjściowa	2 x 1 W RMS
Temperatura podczas pracy	-10°C – 50°C 14°F – 122°F

8 Rozwiązywanie problemów

Rozwiązywanie problemów

Ostrzeżenie

- Nie zdejmuj obudowy tego urządzenia.

Aby zachować ważność gwarancji, nie wolno samodzielnie naprawiać urządzenia.
Jeśli w trakcie korzystania z tego urządzenia wystąpią problemy, należy wykonać poniższe czynności sprawdzające przed wezwaniem serwisu. Jeśli nie uda się rozwiązać problemu, odwiedź stronę firmy Philips (www.philips.com/support). Kontaktując się z przedstawicielem firmy Philips, należy mieć przygotowane w pobliżu urządzenie oraz jego numer modelu i numer seryjny.

Brak zasilania
- Upewnij się, że przewód zasilający został prawidłowo podłączony.
- Upewnij się, że w sieci elektrycznej jest napięcie.
- Upewnij się, że baterie zostały włożone prawidłowo.

Brak dźwięku
- Ustaw głośność.
- Upewnij się, że odtwarzany utwór ma zgodny format.

Wyświetlacz nie działa prawidłowo./Brak reakcji na używanie elementów sterujących.
1. Odłącz przewód zasilający.
2. Po kilku sekundach podłącz przewód zasilający.

Nie można odtworzyć płyty
- Upewnij się, że płyta została umieszczona etykietką do góry.
- Płytę należy przecierać ściereczką wykonaną z mikrowłókien ruchem od środka ku zewnętrznej krawędzi, po linii prostej.
- Płyta może być uszkodzona. Spróbuj odtworzyć inną płytę.
- Upewnij się, że płyta CD-R/CD-RW została zamknięta.
- Upewnij się, że soczewka lasera jest czysta.
- Upewnij się, że płyta CD nie jest zabezpieczona prawami autorskimi.

W trakcie odtwarzania płyty CD utwory same przeskakują.
- Upewnij się, że płyta CD nie jest uszkodzona ani zabrudzona.
- Upewnij się, że program / odtwarzanie losowe nie są aktywne.

Producent zastrzega możliwość wprowadzania zmian technicznych.

PT

1 Importante

Segurança

Conheça estes símbolos de segurança

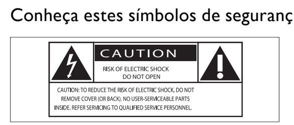

O símbolo com a forma de raio indica a existência de material não isolado no interior da unidade que pode causar choques eléctricos. Para a segurança de todas as pessoas da sua casa, não retire o revestimento do aparelho.
O "ponto de exclamação" chama a atenção para funcionalidades acerca das quais deve ler atentamente a documentação fornecida de modo a evitar problemas de funcionamento e manutenção.
AVISO: Para reduzir o risco de incêndio ou choque eléctrico, este aparelho não deve ser exposto a chuva ou humidade e também não devem ser colocados objectos com água, como vasos, em cima do mesmo.
ATENÇÃO: Para evitar choques eléctricos, introduza a ficha completamente. (Para regiões com fichas polarizadas: Para evitar choques eléctricos, faça corresponder o perno maior ao orifício maior da tomada.)

1. **Leia estas instruções.**
2. **Guarde estas instruções.**
3. **Respeite todos os avisos.**
4. **Siga todas as instruções.**
5. **Não use o aparelho perto de água.**
6. **Limpe-o apenas com um pano seco.**
7. **Não bloqueie as ranhuras de ventilação. Instale-o de acordo com as instruções do fabricante.**
8. **Não o instale perto de fontes de calor como radiadores, condutas de ar quente, fogões ou outros aparelhos (incluindo amplificadores) que emitam calor.**
9. **Evite que o cabo de alimentação seja pisado ou de algum modo manipulado, sobretudo nas fichas, receptáculos e no ponto de saída do aparelho.**
10. **Use apenas acessórios especificados pelo fabricante.**
11. **Use apenas o suporte, suporte móvel, tripé ou mesa especificados pelo fabricante ou fornecidos com o aparelho. Em caso de utilização de um suporte móvel, tenha cuidado ao mover o suporte móvel/aparelho de modo a evitar quedas que possam resultar em ferimentos.**
12. **Desligue o aparelho durante a ocorrência de trovoadas ou quando não o utilizar por longos períodos.**
13. **Solicite sempre assistência junto de pessoal qualificado. É necessária assistência quando o aparelho foi de algum modo danificado – por exemplo, danos no cabo ou ficha de alimentação, derrame de líquidos ou introdução de objectos no interior do aparelho, exposição do aparelho a chuva ou humidade, funcionamento anormal do aparelho ou queda do mesmo.**
14. **Utilização das pilhas ATENÇÃO – Para evitar derrame das pilhas e potenciais danos físicos, materiais ou da unidade:**
    - Coloque todas as pilhas da forma correcta, com as polaridades + e – como marcadas na unidade.
    - Não misture pilhas (velhas com novas, de carbono com alcalinas, etc.).
    - Retire as pilhas quando o aparelho não for utilizado por longos períodos.
    - As pilhas não deverão ser expostas a calor excessivo, tal como a luz solar, fogo ou outro.
15. **O aparelho não deve ser exposto a gotas ou salpicos.**
16. **Não coloque quaisquer fontes de perigo em cima do aparelho (por exemplo, objectos com líquidos ou velas acesas).**
17. **Este produto pode conter chumbo e mercúrio. A eliminação destes materiais pode estar regulamentada por razões ambientais. Para mais informações acerca da sua eliminação ou reciclagem, contacte as autoridades locais ou a Electronic Industries Alliance em www.eiae.org.**
18. **Quando a ficha de alimentação ou o dispositivo de ligação de um aparelho forem utilizados como dispositivo de desactivação, o dispositivo de desactivação deve estar pronto para ser utilizado de imediato.**
19. **Não permita que as crianças utilizem sem vigilância aparelhos eléctricos. Não permita que crianças ou adultos com capacidades físicas, sensoriais ou mentais reduzidas, ou pessoas com falta de experiência/ conhecimento, utilizem aparelhos eléctricos sem vigilância.**

Aviso

- Nunca retire o revestimento deste aparelho.
- Nunca lubrifique nenhum componente deste aparelho.
- Nunca coloque este aparelho em cima de outros aparelhos eléctricos.
- Mantenha este aparelho afastado de luz solar directa, fontes de chamas sem protecção ou fontes de calor.
- Nunca olhe para o raio laser no interior deste aparelho.
- Garanta o acesso fácil ao cabo ou tomada de alimentação ou ao adaptador de corrente para que possa desligar o aparelho da corrente.

Atenção

- A utilização de controlos ou ajustes no desempenho de procedimentos para além dos que são aqui descritos pode resultar em exposição perigosa à radiação ou funcionamento de risco.

Aviso

Este produto cumpre os requisitos de interferências de rádio da União Europeia.
Este produto cumpre os requisitos das seguintes directivas e directrizes: 2004/108/EC, 2006/95/EC.

Quaisquer alterações ou modificações feitas a este dispositivo que não sejam expressamente aprovadas pela Philips Consumer Lifestyle poderão anular a autoridade do utilizador para operar o equipamento.

O produto foi concebido e fabricado com materiais e componentes de alta qualidade, que podem ser reciclados e reutilizados.
Quando este símbolo de um caixote de lixo com um traço por cima constar de um produto, significa que esse produto está abrangido pela Directiva Europeia 2002/96/CE.
Informe-se acerca do sistema de recolha selectiva local para produtos eléctricos e electrónicos.

Proceda de acordo com as regulamentações locais e não elimine os seus antigos produtos juntamente com o lixo doméstico. A eliminação correcta do seu produto antigo evita potenciais consequências nocivas para o ambiente e para a saúde pública.

O produto contém pilhas abrangidas pela Directiva Europeia 2006/66/EC, as quais não podem ser eliminadas juntamente com os resíduos domésticos. Informe-se acerca dos regulamentos locais sobre a recolha separada de baterias uma vez que a eliminação correcta ajuda a evitar consequências negativas no meio ambiente e na saúde humana.

Informações ambientais

Omitiram-se todas as embalagens desnecessárias. Procurámos embalar o produto para que simplificasse a sua separação em três materiais: cartão (embalagem), espuma de poliestireno (protecção) e polietileno (sacos, folha de espuma protectora).
O sistema é constituído por materiais que podem ser reciclados e reutilizados se desmontados por uma empresa especializada. Cumpra os regulamentos locais no que respeita à eliminação de embalagens, pilhas gastas e equipamentos obsoletos.

Be responsible
Respect copyrights

A realização de cópias não autorizadas de material protegido contra cópia, incluindo programas informáticos, ficheiros, difusões e gravações de som, pode constituir uma violação dos direitos de autor e ser ónus de uma ofensa criminal. Este equipamento não deve utilizado para tais fins.
A gravação e reprodução de material podem exigir autorização. Consulte o Copyright Act 1956 e as Performer's Protection Acts 1958 a 1972.

Este aparelho inclui estas etiquetas:

CLASS 1
LASER PRODUCT

Símbolo de equipamento de Classe II

Este símbolo indica que o aparelho possui um sistema de isolamento duplo.

2 A sua CD Soundmachine

Parabéns pela compra do seu produto e bem-vindo à Philips! Para tirar o máximo partido da assistência oferecida pela Philips, registe o seu produto em: www.philips.com/welcome.

Introdução

Com a CD Soundmachine, pode:
- reproduzir CDs, discos MP3/wma
- ouvir rádio FM/MW(AM)
- programar a sequência de reprodução das faixas.

Conteúdo da embalagem

Verifique e identifique o conteúdo da embalagem:
- Unidade principal
- Cabo de alimentação CA
- Cabo MP3 LINK
- Manual do Utilizador

Descrição geral da unidade principal

1. **Selector da fonte: CD, FM, MW, OFF.**
   - Seleccionar a fonte CD, FM, MW(AM) ou desligue a unidade
2. **MP3 LINK**
   - Ficha para ligar um dispositivo externo
3. **Painel de apresentação**
   - Mostrar o estado actual.
4. **OPEN•CLOSE**
   - Abrir ou fechar a gaveta do disco.
5. **TUNING+/-**
   - Sintonizar estações de rádio
6. **ALBUM+/-**
   - Para CDs MP3: Saltar para o tópico anterior/seguinte num MP3-CD
7. **▶II**
   - Iniciar ou interromper a reprodução
8. **I◀◀/▶▶I**
   - Seleccionar a faixa anterior/seguinte
   - Procurar para trás/para a frente
9. **■**
   - Parar a reprodução.
   - Eliminar um programa
10. **MODE**
    - Seleccionar um modo de reprodução: REPEAT ou SHUFFLE
11. **PROG**
    - Para CDs MP3: Programar faixas e pesquisar o programa
12. **VOL+/-**
    - Ajustar o nível do volume
13. **Antena telescópica**
    - Ajustar a recepção FM
14. **AC MAINS**
    - Tomada para o cabo de alimentação CA fornecido
15. **Porta do compartimento da pilha**

3 Introdução

Atenção

- A utilização de controlos ou ajustes no desempenho de procedimentos para além dos que são aqui descritos pode resultar em exposição perigosa à radiação ou funcionamento de risco.

Siga sempre as instruções neste capítulo pela devida sequência.
Se contactar a Philips, terá de fornecer os números de modelo e de série deste aparelho. Os números de modelo e de série encontram-se na base deste aparelho. Anote os números aqui:
Nº de modelo __________________________
Nº de série __________________________

Ligar a alimentação de CA

Atenção

- Risco de danos no produto! Certifique-se de que a tensão da fonte de alimentação corresponde à tensão impressa na parte posterior ou inferior da unidade.

Aviso

- Risco de choque eléctrico! Ao desligar o transformador de CA, puxe sempre a ficha da tomada. Nunca puxe o cabo.

Nota

- Instale o aparelho próximo de uma tomada de alimentação eléctrica e onde seja fácil aceder à ficha de alimentação de CA.
- A placa de dados técnicos encontra-se na base da unidade principal.

1. Ligue o cabo de alimentação à tomada **AC~ MAINS** no aparelho e à tomada de alimentação eléctrica.

Dica

- Para poupar energia: após a utilização, mude o selector para **OFF**.

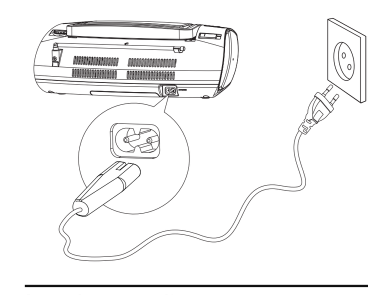

Instalar as pilhas

Nota

- Pode utilizar pilhas ou alimentação eléctrica como fonte de alimentação deste aparelho.
- As pilhas não são fornecidas com os acessórios.

1. Abra o compartimento das pilhas.
2. Introduza 6 pilhas botão de 1.5V R14/UM-2/C como a polaridade correcta (+/-) conforme indicado.
3. Volte a colocar a tampa no compartimento.

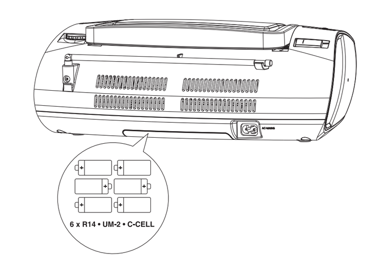

4 Reproduzir um CD

Nota

- Não pode reproduzir CDs codificados com tecnologias de protecção de direitos de autor.

Pode reproduzir CDs de áudio disponíveis no mercado:
- CDs graváveis (CD-R)
- CDs regraváveis (CD-RW)
- CDs MP3
- CDs WMA

1. Mude o selector de fonte para **CD**.
2. Abra o compartimento do CD.
3. Insira um CD com a face impressa voltada para cima e feche a tampa cuidadosamente.
   ↳ É apresentado o número total de faixas.
4. Prima **▶II** para iniciar a reprodução.
   ↳ [▶] é apresentado.

- Para seleccionar uma faixa, prima **I◀◀/▶▶I**.
- Para interromper a reprodução do CD, prima **▶II**.
- Para retomar a reprodução do CD, prima **▶II** novamente.
- Para parar a reprodução do CD, prima **■**.

Encontrar uma passagem numa faixa

1. Durante a reprodução, mantenha **I◀◀/▶▶I** premido.
   ↳ O CD é reproduzido a alta velocidade e em baixo volume.
2. Solte **I◀◀/▶▶I** para retomar a reprodução normal.

Dica

- Quando a procura alcança o final da última faixa, o CD pára.

Seleccionar um álbum

Apenas para CDs MP3-CD.
1. Durante a reprodução, prima **ALBUM+/-** para seleccionar um álbum.

Seleccionar modos de reprodução

1. Prima **MODE** repetidamente para seleccionar o modo de reprodução:
   - [⟲] (repetir) – repetir uma faixa
   - [⟲ **ALL**] (repetir tudo) - repetir um CD/programa completo
   - [⤨] (aleatório) - repetir as faixas de forma aleatória
2. Para voltar à reprodução normal, prima **MODE** repetidamente, até os ícones do modo de repetição deixarem de ser apresentados.

Dica

- A reprodução aleatória não pode ser seleccionada quando reproduz faixas programadas.

Programar a sequência de reprodução

Pode guardar até 20 faixas pela sequência pretendida.
1. No modo de paragem, prima **PROG** para iniciar a programação da sequência de reprodução.
   ↳ **[PROG]** e **[P01]** são apresentados.
2. Para CDs MP3: prima **ALBUM+/-** para seleccionar um álbum.
3. Prima **I◀◀/▶▶I** para seleccionar uma faixa.
4. Prima **PROG** para guardar a faixa.
   ↳ **[PROG]** e **[P02]** são apresentados.
5. Repetir os passos 2 a 4 para seleccionar e guardar todas as faixas.
   ↳ Quando as 20 faixas forem guardadas, não poderão ser seleccionadas mais faixas e o visor apresenta **[PROG]** e **[---]**.
6. Para reproduzir o programa, prima **▶II**.
   - No modo de paragem, prima repetidamente **PROG** para pesquisar as faixas guardadas.
   - Para cancelar o programa, prima **■** duas vezes.

Dica

- Quando a reprodução do programa parar, o aparelho volta à reprodução normal. Para reproduzir novamente o programa, repita os passos 1 a 6.

5 Ouvir um dispositivo externo

Pode ouvir leitores MP3 através deste aparelho.

Nota

- Quando liga um aparelho externo à tomada **MP3 LINK**, o aparelho muda automaticamente para a fonte **MP3 LINK**.

1. Utilize um cabo MP3 LINK (fornecido) para ligar a tomada **MP3 LINK** (3,5 mm) deste aparelho e a tomada dos auscultadores de um leitor MP3.

6 Ouvir rádio

1. Mude o selector de fonte para **FM** ou **MW**.
2. Rode o botão **TUNING+/-** até encontrar a recepção ideal.

Dica

- Para melhorar a recepção FM, pode estender, inclinar ou rodar a antena telescópica para a melhor recepção.
- Para melhorar a recepção MW, volte o aparelho para uma direcção diferente.

7 Informações do produto

Nota

- As informações do produtos estão sujeitas a alteração sem aviso prévio.

Dimensões (L x A x P)	341mm x 122mm x 236mm
Peso	1,67 kg
Fonte de alimentação	9 V CC, 1,5 A 220-240 V CA, 50/60 Hz
Consumo de energia	Activo, <12 W
Potência de saída	2 x 1 W RMS
Limites de temperatura de funcionamento	-10 °C - 50 °C 14 °F -122 °F

8 Resolução de problemas

Resolução de problemas

Aviso

- Nunca retire o revestimento deste aparelho.

A garantia torna-se inválida, se tentar reparar o sistema.
Se tiver dificuldades ao utilizar este aparelho, verifique os seguintes pontos antes de solicitar assistência. Se o problema persistir, visite o Web site da Philips (www.philips.com/support). Ao contactar a Philips, certifique-se de que tem o aparelho por perto e de que os números de série e de modelo estão disponíveis.

Sem corrente
- Certifique-se de que o cabo de alimentação está correctamente ligado.
- Certifique-se de que há corrente eléctrica de CA.
- Certifique-se de que as pilhas estão colocadas correctamente.

Sem som
- Ajuste o volume.
- Certifique-se de que a faixa reproduzida é de um formato compatível.

O visor não funciona correctamente./ Não reage a nenhum controlo.
1. Desligue o cabo de alimentação CA.
2. Ligue o cabo de alimentação CA após alguns segundos.

Impossível reproduzir o disco
- Certifique-se de que a etiqueta do disco com o lado impresso está voltada para cima.
- Limpe o disco com um pano de microfibras suave, com movimentos rectilíneos do centro para a extremidade.
- Este disco poderá estar defeituoso. Reproduza outro disco.
- Certifique-se de que o CD é um CD/CD-R/CD-RW finalizado.
- Certifique-se de que a lente laser está limpa.
- Certifique-se de que o CD não está codificado com tecnologias de protecção de direitos de autor.

O CD salta faixas
- Certifique-se de que o CD não está danificado ou sujo.
- Certifique-se de que o modo de programa/aleatório está desactivado.

Note

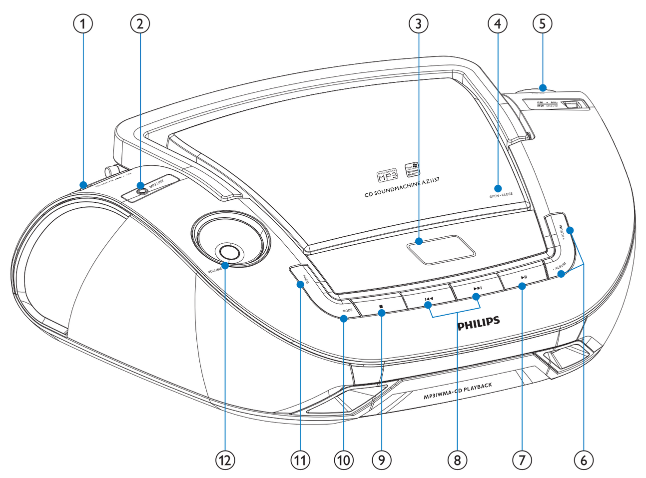

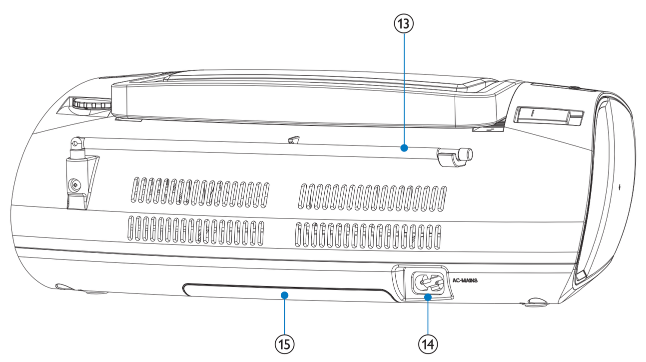

В изделии содержатся элементы питания, которые подпадают под действие директивы ЕС 2002/96/EC и не могут быть утилизированы вместе с бытовым мусором.Ознакомьтесь с местными правилами утилизации элементов питания. Правильная утилизация поможет предотвратить вредное воздействие на окружающую среду и здоровье человека.

Информация о влиянии на окружающую среду
Продукт не имеет лишней упаковки. Мы попытались сделать так, чтобы упаковочные материалы легко разделялись на три типа: картон (коробка), пенополистерол (буфер) и полиэтилен (мешки, защитный пенопластовый лист).
Материалы, из которых изготовлена система, могут быть переработаны и вторично использованы специализированными предприятиями. Соблюдайте местные нормативы по утилизации упаковочных материалов, выработавших ресурс батареек и отслужившего оборудования.

Незаконное создание копий материалов, защищенных от копирования, в том числе компьютерных программ, файлов, музыкальных записей и записей теле- и радиопередач, может являться нарушением закона об авторском праве и быть уголовно наказуемым. Данное оборудование не может быть использовано в этих целях.
Recording and playback of material might require consent. See Copyright Act 1956 and The Performer's Protection Acts 1958 to 1972.

Be responsible
Respect copyrights

На устройстве имеются следующие этикетки.

CLASS 1
LASER PRODUCT

Символ оборудования класса II

Этот символ указывает на то, что устройство оснащено системой двойной изоляции.

2 Магнитола с CD

Поздравляем с покупкой и приветствуем Вас в клубе Philips! Для того, чтобы воспользоваться всеми преимуществами поддержки Philips, зарегистрируйте ваше изделие на сайте www.philips.com/welcome.

3 Закройте крышку батарейного отсека.

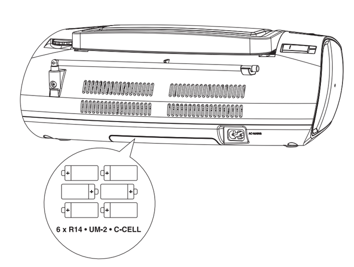

4 Воспроизведение компакт-дисков

Примечание

- Воспроизведение компакт-дисков, записанных с использованием технологий защиты авторских прав, невозможно.

Устройство позволяет воспроизводить компакт-диски следующих типов:
- Компакт-диски CD-R (с возможностью записи)
- Компакт-диски CD-RW (с возможностью многократной записи)
- Компакт-диски MP3
- Компакт-диски WMA

1 Установите переключатель источника в положение **CD**.
2 Откройте отделение для компакт-диска.
3 Вставьте компакт-диск этикеткой вверх и осторожно закройте крышку.
↳ На дисплее отобразится общее число дорожек.
4 Нажмите кнопку ▶II для запуска воспроизведения.
↳ Появится обозначение [▶].

- Для выбора дорожки нажмите I◀◀/▶▶I.
- Чтобы приостановить воспроизведение компакт-диска, нажмите ▶II.
- Чтобы возобновить воспроизведение компакт-диска, снова нажмите ▶II.
- Для остановки воспроизведения компакт-диска нажмите ■.

8 Устранение неисправностей

Troubleshooting

Предупреждение

- Запрещается снимать корпус устройства.

Для сохранения действия условий гарантии запрещается ремонтировать устройство самостоятельно.
При возникновении неполадок в процессе использования данной системы перед обращением в сервисную службу проверьте следующие пункты. Если не удается решить проблему, посетите веб-сайт Philips (www.philips.com/support). При обращении в компанию Philips устройство должно находиться поблизости, а номер модели и серийный номер должны быть известны вам.

Отсутствует питание
- Убедитесь, что сетевой шнур плотно подключен.
- Проверьте наличие электропитания в сетевой розетке.
- Проверьте правильность установки элементов питания.

Нет звука
- Настройте громкость.
- Убедитесь, что воспроизводимая дорожка совместимого формата.

Дисплей не работает должным образом./Не реагирует на нажатие кнопок.
1 Отключите шнур питания.
2 Подключите шнур питания через несколько секунд.

Диск не воспроизводится
- Убедитесь, что диск установлен этикеткой вверх.
- Для очистки диска используйте чистящую ткань из микроволокна и протирайте диск от центра к краю прямыми движениями.
- Диск может быть поврежден. Установите другой диск.
- Убедитесь, что диск является финализированным CD/CD-R/CD-RW.
- Проверьте чистоту линзы.
- Убедитесь, что CD не кодирован с помощью технологий защиты авторских прав.

На диске CD пропускаются дорожки
- Убедитесь, что CD не поврежден и не загрязнен.
- Убедитесь, что режим программы/воспроизведения в случайном порядке отключен.

Vytváranie nepovolených kópií z materiálov podliehajúcich ochrane proti kopírovaniu, vrátane počítačových programov, súborov, nahrávok vysielania a zvuku, môže byť považované za porušenie autorských práv a byť trestným činom. Toto zariadenie nesmie byť používané na takéto účely.
Na nahrávanie a prehrávanie materiálov môže byť potrebný súhlas. Pozrite si autorský zákon z roku 1956 a zákony na ochranu práv umelcov z rokov 1958 až 1972.

Be responsible
Respect copyrights

Toto zariadenie obsahuje nasledujúce štítky:

CLASS 1
LASER PRODUCT

Symbol zariadenia triedy Class II

Tento symbol znamená, že zariadenie je vybavené dvojitým systémom izolácie.

2 Vaše zariadenie CD Soundmachine

Blahoželáme Vám ku kúpe a vítame Vás v spoločnosti Philips! Ak chcete naplno využiť podporu ponúkanú spoločnosťou Philips, zaregistrujte svoj produkt na lokalite www.philips.com/welcome.

Úvod

So zariadením CD Soundmachine môžete:
- prehrávať disky CD a disky MP3/wma,
- počúvať rozhlasové stanice v pásmach FM a MW (AM),
- programovať poradie prehrávania skladieb.

Čo je v škatuli

Skontrolujte a identifikujte obsah balenia:
- Hlavná jednotka
- Sieťový napájací kábel
- Prepájací kábel MP3 LINK
- Návod na používanie

4 Prehrávanie disku CD

Poznámka

- Nie je možné prehrávať disky CD kódované technológiami na ochranu autorských práv.

Môžete prehrávať komerčne dostupné hudobné disky CD:
- Zapisovateľné disky CD (CD-R)
- Prepisovateľné disky CD (CD-RW)
- Disky MP3-CD
- Disky WMA-CD

1 Prepnite volič zdroja do polohy **CD**.
2 Otvorte priečinok na disk CD.
3 Vložte disk CD tak, aby strana s potlačou smerovala nahor, a potom opatrne zatvorte kryt priestoru pre disk CD.
↳ Zobrazí sa celkový počet skladieb.
4 Stlačením tlačidla ▶II spustite prehrávanie.
↳ Zobrazí sa položka [▶].

- Ak chcete vybrať skladbu,stlačte tlačidlo I◀◀/▶▶I.
- Prehrávanie CD pozastavíte stlačením tlačidla ▶II.
- Prehrávanie disku CD obnovíte opätovným stlačením tlačidla ▶II.
- Prehrávanie disku CD zastavíte stlačením tlačidla ■.

Vyhľadanie pasáže v rámci skladby

1 Počas prehrávania stlačte a podržte tlačidlo I◀◀/▶▶I.
↳ Disk CD sa bude prehrávať vysokou rýchlosťou a so zníženou hlasitosťou.
2 Normálne prehrávanie obnovíte uvoľnením tlačidla I◀◀/▶▶I.

Tip

- Keď vyhľadávanie dosiahne koniec poslednej skladby, disk CD sa zastaví.

Výber albumu

Len pre disky MP3-CD.
1 Počas prehrávania vyberte daný album stlačením tlačidla **ALBUM+/-**.

Žiadny zvuk
- Nastavte hlasitosť.
- Zaistite, že prehrávaná skladba je v kompatibilnom formáte.

Displej nepracuje správne./Zariadenie nereaguje na použitie ovládacích prvkov.
1 Odpojte napájací kábel.
2 Po niekoľkých sekundách pripojte napájací kábel.

Disk sa nedá prehrať
- Zaistite, že štítok disku je vložený potlačenou stranou smerom nahor.
- Disk utrite čistiacou tkaninou z mikrovlákna, a to priamym pohybom smerom od stredu k okraju disku.
- Tento disk môže byť chybný. Prehrajte iný disk.
- Uistite sa, že disk CD je uzatvorený CD/CD-R/CD-RW.
- Uistite sa, že šošovka lasera je čistá.
- Uistite sa, že disk CD nie je šifrovaný technológiami na ochranu autorských práv.

Dochádza k preskakovaniu skladieb na disku CD
- Uistite sa, že disk CD nie je poškodený alebo špinavý.
- Uistite sa, že režim programovaného/náhodného prehrávania je vypnutý.

SLOVAK REPUBLIC
Prístroj sa nesmie používať v mokrom a vlhkom prostredí! Chránte pred striekajúcou a kvapkajúcou vodou!

RU

1 Важно!

Техника безопасности

Ознакомьтесь с символами безопасности

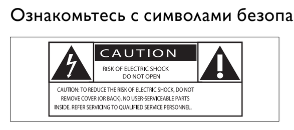

Значок молнии указывает на наличие неизолированных материалов в устройстве и опасность поражения электрическим током. В целях безопасности не снимайте корпус устройства.
Восклицательный знак указывает на функции, перед использованием которых необходимо внимательно ознакомиться с прилагаемым руководством во избежание последующих проблем с работой и обслуживанием устройства.
ОСТОРОЖНО! Для предотвращения возгорания или поражения электрическим током данное устройство запрещается подвергать воздействию дождя или влаги, а также запрещается помещать на данное устройство заполненные жидкостью сосуды, например вазы.
ВНИМАНИЕ! Во избежание поражения электрическим током полностью вставляйте вилку в розетку электросети. Для регионов, где используются поляризованные вилки: во избежание поражения электрическим током полностью вставляйте широкий штекер в широкий разъем.

1. **Ознакомьтесь с данными инструкциями.**
2. **Соблюдайте данные инструкции.**
3. **Обратите внимание на все предупреждения.**
4. **Следуйте всем указаниям.**
5. **Запрещается использовать данное устройство возле воды.**
6. **Очищайте устройство только сухой тканью.**
7. **Запрещается блокировать вентиляционные отверстия на устройстве. Устанавливайте устройство в соответствии инструкциями производителя.**
8. **Запрещается устанавливать устройство возле источников нагрева, таких как батареи отопления, обогреватели, кухонные плиты и др. приборы (включая усилители), излучающие тепло.**

Введение

Данная магнитола с CD позволяет:
- воспроизводить компакт-диски и аудиофайлы MP3/WMA;
- слушать радио FM/MW (AM);
- программировать последовательность воспроизведения дорожек.

Комплект поставки

Проверьте комплектацию упаковки.
- Основное устройство
- Шнур питания переменного тока
- Кабель MP3 LINK
- Руководство пользователя

Описание основного устройства

1. **Переключателя источника: CD, FM, MW, OFF.**
   - Выбор в качестве источника воспроизведения компакт-диска, радио FM/MW (AM) или выключение устройства.
2. **MP3 LINK**
   - Разъем для подключения внешнего устройства.
3. **Дисплей**
   - Отображение текущего состояния.
4. **OPEN•CLOSE**
   - Открытие или закрытие отделения для диска.
5. **TUNING+/-**
   - Настройка на радиостанции
6. **ALBUM+/-**
   - Для компакт-дисков MP3: Переход к следующему или предыдущему альбому на MP3-CD
7. **▶II**
   - Запуск или приостановка воспроизведения.
8. **I◀◀/▶▶I**
   - Выбор предыдущей/следующей дорожки.
   - Поиск дорожек назад/вперед.
9. **■**
   - Остановка воспроизведения.
   - Удаление программы.

Поиск фрагмента в пределах дорожки

1 Во время воспроизведения нажмите и удерживайте кнопку I◀◀/▶▶I.
↳ Компакт-диск будет воспроизводиться на высокой скорости с пониженным уровнем громкости.
2 Отпустите кнопку I◀◀/▶▶I, чтобы возобновить нормальное воспроизведение.

Совет

- После того как закончится последняя дорожка, воспроизведение компакт-диска остановится.

Выбор альбома

Только для компакт-дисков MP3.
1 Чтобы выбрать альбом, во время воспроизведения нажмите кнопку **ALBUM+/-**.

Выбор режимов воспроизведения

1 Последовательно нажимайте кнопку **MODE**, чтобы выбрать один из следующих режимов воспроизведения.
- [⟲] (повторить) — повторное воспроизведение дорожки.
- [⟲ ALL] (повторить все) — повторное воспроизведение всех дорожек с компакт-диска/всех запрограммированных дорожек.
- [⤮] (в произвольном порядке) — воспроизведение дорожек в произвольном порядке.

2 Для возврата к обычному режиму воспроизведения нажимайте **MODE**, пока на дисплее не исчезнут индикаторы режимов.

Совет

- При проигрывании запрограммированных дорожек режим воспроизведения в произвольном порядке выбрать нельзя.

Программирование последовательности воспроизведения

Устройство позволяет сохранить до 20 дорожек в любой последовательности.

SK

1 Dôležité upozornenia

Bezpečnosť

Význam týchto bezpečnostných symbolov

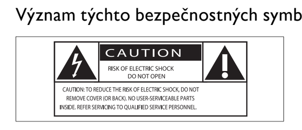

Tento „blesk" indikuje, že nezaizolovaný materiál vo vašej jednotke by mohol spôsobiť zásah elektrickým prúdom. V záujme bezpečnosti všetkých členov vašej domácnosti neodstraňujte kryt produktu.
„Výkričník" upozorňuje na funkcie, v prípade ktorých by ste si mali pozorne preštudovať priloženú literatúru, aby ste predišli problémom s prevádzkou a údržbou.
VAROVANIE: V záujme zníženia rizika požiaru alebo zásahu elektrickým prúdom nesmie byť tento prístroj vystavený pôsobeniu dažďa ani vlhkosti a na zariadenie sa nesmú umiestňovať predmety naplnené tekutinami, ako sú napr. vázy.
VÝSTRAHA: Aby nedošlo k zásahu elektrickým prúdom, zástrčku úplne zasuňte. (Pre oblasti s polarizovanými zástrčkami: Aby nedošlo k zásahu elektrickým prúdom, zasuňte široký kolík do širokého otvoru v zásuvke.)

1. **Prečítajte si tieto pokyny.**
2. **Odložte si tieto pokyny.**
3. **Dbajte na všetky varovania.**
4. **Dodržiavajte všetky pokyny.**
5. **Nepoužívajte toto zariadenie v blízkosti vody.**
6. **Čistite len pomocou suchej tkaniny.**
7. **Neblokujte vetracie otvory. Nainštalujte podľa pokynov výrobcu.**
8. **Neinštalujte v blízkosti zdrojov tepla, ako sú radiátory, tepelné regulátory, kachle či iné zariadenia (vrátane zosilňovačov), ktoré produkujú teplo.**
9. **Dbajte na to, aby na sieťový kábel nikto nestúpil ani ho nezalomil, najmä pri zástrčkách, elektrických objímkach a v mieste, kde vychádza zo zariadenia.**
10. **Používajte len nástavce/príslušenstvo špecifikované výrobcom.**

Hlavná jednotka - prehľad

1. **Prepínač zdroja: CD, FM, MW, OFF.**
   - Výber disku CD, vysielania v pásme FM a MW (AM) ako zdroja alebo vypnutie zariadenia
2. **MP3 LINK**
   - Zásuvka pre pripojenie externého zariadenia
3. **Panel displeja**
   - Zobrazenie aktuálneho stavu.
4. **OPEN•CLOSE**
   - Otvorenie alebo zatvorenie priečinka na disk.
5. **TUNING+/-**
   - Naladenie rádiových staníc
6. **ALBUM+/-**
   - Pre disky MP3-CD: Preskočiť na nasledujúci/predchádzajúci album v disku MP3-CD
7. **▶II**
   - Spustenie alebo pozastavenie prehrávania
8. **I◀◀/▶▶I**
   - Výber predchádzajúcej/nasledujúcej skladby
   - Vyhľadávanie dozadu/dopredu
9. **■**
   - Zastavenie prehrávania.
   - Vymazanie programu
10. **MODE**
    - Výber režimu prehrávania: REPEAT (OPAKOVAŤ) alebo SHUFFLE (NÁHODNÉ PORADIE)
11. **PROG**
    - Pre disky MP3-CD: Naprogramovanie skladieb a prehliadanie programu
12. **VOL+/-**
    - Nastavenie úrovne hlasitosti
13. **Teleskopická anténa**
    - Slúži na upravenie príjmu vysielania v pásme FM
14. **AC MAINS**
    - Konektor pre dodaný sieťový napájací kábel
15. **Dvierka priestoru pre batérie**

Výber režimu prehrávania

1 Režim prehrávania vyberte opakovaným stláčaním tlačidla **MODE**:
- [⟲] (opakovať) – opakovanie jednej skladby
- [⟲ ALL] (opakovať všetky) – opakovanie celého disku CD/programu
- [⤮] (náhodný výber) – prehrávanie skladieb v náhodnom poradí

2 Na návrat k normálnemu prehrávaniu opakovane stláčajte tlačidlo **MODE**, až kým sa ikony režimu prehrávania neprestanú zobrazovať.

Tip

- Keď prehrávate naprogramované skladby, režim náhodného výberu skladieb nemožno vybrať.

Sekvencia prehrávania naprogramovaných skladieb

Môžete naprogramovať až 20 skladieb v želanom poradí.
1 Stlačením tlačidla **PROG** v režime zastavenia spustíte sekvenciu prehrávania naprogramovaných skladieb.
↳ Zobrazia sa položky **[PROG]** a **[P01]**.
2 Pri diskoch MP3-CD: pomocou tlačidiel **ALBUM+/-** vyberte album.
3 Stlačením tlačidiel I◀◀/▶▶I vyberte skladbu.
4 Stlačením tlačidla **PROG** uložte skladbu.
↳ Zobrazia sa položky **[PROG]** a **[P02]**.
5 Opakovaním krokov 2 až 4 vyberte a uložte všetky skladby.
↳ Po uložení všetkých 20 skladieb nie je možné vybrať ďalšie skladby a displej zobrazuje položky **[PROG]** a **[---]**.
6 Na prehranie programu stlačte tlačidlo ▶II.
- Opakovaným stláčaním tlačidla **PROG** v režime zastavenia môžete prechádzať uloženými skladbami.
- Na zrušenie programu dvakrát stlačte tlačidlo ■.

Tip

- Po skončení prehrávania programu sa zariadenie vráti k bežnému prehrávaniu. Ak chcete program prehrať znovu, opakujte kroky 1 až 6.

Россия
Ваша международная гарантия

Уважаемый покупатель,

Вы приобрели изделие Филипс, которое было разработано в соответствии с высочайшими стандартами качества. Если, несмотря на это, в изделии возникает неисправность, Филипс гарантирует бесплатный ремонт и замену запчастей независимо от страны, где производится ремонт, в течении гарантийного периода 12 месяцев от даты покупки. Эта международная гарантия дополняет существующие национальные гарантийные обязательства продавцов и Филипс по отношению к вам в стране приобретения товара и не нарушает ваших законных прав как потребителя.

Международная гарантия Филипс действует в отношении изделия, приобретенного для личных бытовых нужд, которое используется по своему назначению в соответствии с инструкцией по эксплуатации, с соблюдением правил и требований безопасности, при представлении оригинала товарного или кассового чека, в котором указанны дата покупки, название компании-продавца, модель изделия и его серийный номер.

Международная гарантия Филипс не действует, если:
- Документы заполнены неразборчиво или в них сделаны исправления,
- модель или серийный номер изделия записаны неразборчиво, отсутствуют или в них сделаны исправления,
- ремонт или конструктивные изменения изделия были выполнены неавторизованными сервисными организациями или лицами,
- дефекты изделия были вызваны внешними воздействиями, включая, но не ограничиваясь молнией, попаданием воды, огнем, неправильной эксплуатацией или использованием не по назначению.

Пожалуйста, обратите внимание на то, что изделие не считается неисправным, если требуются его конструктивные изменения под местные или национальные стандарты, которые применяются в странах, для которых изделие не было изначально разработано и/или произведено. Рекомендуем вам всегда проверять возможность использования изделия в конкретной стране.

Если изделие Филипс работает неправильно или является неисправным, пожалуйста, свяжитесь со своей компанией-продавцом или любым авторизованным сервис центром. Информацию о ближайшем сервис-центре на территории России Вы можете получить по телефонам, указанным ниже. Если вам требуется сервисное обслуживание в другой стране, вам следует обратиться в Информационный Центр Филипс в этой стране, телефон и номер факса Вы найдете в соответствующей части этого буклета.

Чтобы избежать ненужных неудобств, мы рекомендуем вам внимательно прочитать инструкцию по эксплуатации перед тем, как обращаться за помощью.
По всем вопросам, на которые не дала ответа компания-продавец, Вы можете позвонить или написать:

Центр информационной поддержки Филипс
Тел./факс: (495) 961-11-11
Тел.: 8-800-200-0880
(бесплатный междугородный звонок)

9. **Не наступайте на сетевой шнур и не защемляйте его, особенно в области вилки, розетки и в местах выхода из устройства.**
10. **Используйте только приспособления/принадлежности, указанные производителем.**
11. **Устанавливайте устройство только на тележку, подставку, треногу, кронштейн или стол, указанные производителем или входящие в комплект поставки. При использовании тележки передвигайте ее осторожно во избежание наклона и падения устройства.**
12. **Отключайте устройство от сети во время грозы или в случае длительного перерыва в использовании.**
13. **Для ремонта обращайтесь только к квалифицированным специалистам. Устройство необходимо отдать в ремонт при любых повреждениях, таких как повреждение сетевого шнура или вилки, попадание жидкости или какого-либо предмета в устройство, воздействие дождя или влаги, неполадки в работе или падение.**
14. **Использование батарей. МЕРЫ БЕЗОПАСНОСТИ. Для предотвращения утечки электролита, что может привести к телесным повреждениям, порче имущества или повреждению устройства:**
    - Вставляйте батареи правильно, + и - как указано на устройстве.
    - Не устанавливайте одновременно батареи разного типа (старую и новую или угольную и щелочную и т. п.).
    - При длительном перерыве в использовании извлекайте батареи.
    - Элементы питания нельзя подвергать чрезмерному нагреву, такому как прямые солнечные лучи, огонь и т.п.
15. **Запрещается подвергать устройство воздействию воды.**
16. **Запрещается помещать на устройство потенциально опасные предметы (например, сосуды с жидкостями, зажженные свечи).**
17. **В этом продукте могут содержаться свинец и ртуть. Утилизация этих веществ регламентируется в соответствии с требованиями по охране окружающей среды. За информацией об утилизации или переработке обратитесь в соответствующие организации или в альянс Electronic Industries Alliance : www.eiae.org.**
18. **Если шнур питания или ШТЕПСЕЛЬ ПРИБОРА используются для отключения устройства, доступ к ним должен оставаться свободным.**

10. **MODE**
    - Выбор режима воспроизведения: REPEAT или SHUFFLE
11. **PROG**
    - Для компакт-дисков MP3: Программирование дорожек и просмотр программы
12. **VOL+/-**
    - Регулировка уровня громкости
13. **Телескопическая антенна**
    - Настройка приема FM-сигнала.
14. **AC MAINS**
    - Разъем для входящего в комплект шнура питания переменного тока
15. **Крышка отсека для элементов питания**

3 Начало работы

Внимание

- Использование кнопок управления и регулировки или выполнение действий, отличных от описанных ниже, может привести к радиационному облучению и к другим опасным последствиям.

Всегда последовательно следуйте инструкциям, приведенным в данной главе.
При обращении в представительство компании Philips необходимо назвать номер модели и серийный номер устройства. Серийный номер и номер модели указаны на нижней панели устройства. Впишите эти номера здесь:
Номер модели __________________________
Серийный номер __________________________

Подключение к источнику питания переменного тока

Внимание

- Риск повреждения устройства! Убедитесь, что напряжение электросети соответствует напряжению, указанному на задней или нижней панели устройства.

1 Для программирования воспроизведения в заданной последовательности в режиме остановки нажмите кнопку **PROG**.
↳ На дисплее появятся обозначения **[PROG]** и **[P01]**.
2 Для компакт-дисков MP3: нажмите кнопку **ALBUM+/-**, чтобы выбрать альбом.
3 Для выбора дорожки нажмите кнопку I◀◀/▶▶I.
4 Для сохранения дорожки нажмите кнопку **PROG**.
↳ На дисплее появятся обозначения **[PROG]** и **[P02]**.
5 Для выбора и сохранения дорожек повторите шаги 2 – 4.
↳ После сохранения 20 дорожек добавление дорожек невозможно, а на дисплее отобразятся обозначения **[PROG]** и **[---]**.
6 Для запуска программы нажмите ▶II.
- Чтобы просмотреть список сохраненных дорожек, в режиме остановки нажимайте **PROG**.
- Для отмены программы дважды нажмите кнопку ■.

Совет

- После завершения воспроизведения запрограммированной последовательности дорожек устройство вернется в режим обычного воспроизведения. Для повторного воспроизведения программы повторите шаги 1 – 6.

5 Воспроизведение с внешнего устройства

С помощью данного устройства можно прослушивать записи с MP3-плеера.

Примечание

- При подключении внешнего устройства к разъему **MP3 LINK** магнитола переключается в режим **MP3 LINK** автоматически.

1 Подключите кабель MP3 LINK (входит в комплект) к разъему **MP3 LINK** (3,5 мм) на магнитоле и к разъему для наушников на MP3-плеере.

11. **Používajte len s vozíkom, stojanom, statívom, konzolou alebo stolom špecifikovaným výrobcom alebo predávanými so zariadením. Keď používate vozík, buďte opatrní pri premiestňovaní kombinácie vozík/zariadenie, aby nedošlo k poraneniu v dôsledku prevrátenia.**
12. **Počas búrok s bleskami alebo pri dlhodobom nepoužívaní odpojte toto zariadenie zo siete.**
13. **Všetok servis zverte kvalifikovanému servisnému personálu. Servis je potrebný, keď zariadenie bolo akýmkoľvek spôsobom poškodené, napríklad sa poškodil sieťový kábel alebo zástrčka, na zariadenie sa vyliala kvapalina alebo do neho spadli nejaké predmety, zariadenie bolo vystavené dažďu alebo vlhkosti, nefunguje správne alebo spadlo.**
14. **UPOZORNENIE pre používanie batérie – Aby nedošlo k vytečeniu batérie, ktoré by mohlo spôsobiť poranenie osôb, škody na majetku alebo poškodenie zariadenia:**
    - Všetky batérie nainštalujte správne, s orientáciou pólov + a - podľa vyznačenia na zariadení.
    - Nemiešajte batérie (staré a nové alebo uhlíkové a alkalické atď.).
    - Keď sa zariadenie dlhšiu dobu nepoužíva, vyberte batérie.
    - Batérie nesmú byť vystavené zdrojom nadmerne vysokej teploty, ako je napríklad slnečné žiarenie, oheň a pod.
15. **Prístroje nesmú byť vystavené kvapkaniu ani striekaniu kvapalín.**
16. **Neumiestňujte na zariadenie žiadne nebezpečné predmety (napr. predmety naplnené kvapalinou, zapálené sviečky).**
17. **Tento produkt môže obsahovať olovo a ortuť. Likvidácia týchto materiálov môže podliehať predpisom slúžiacim na ochranu životného prostredia. Informácie o likvidácii alebo recyklovaní vám poskytnú miestne úrady alebo aliancia Electronic Industries Alliance: www.eiae.org.**
18. **Tam, kde ako odpájacie zariadenie slúži sieťová zástrčka alebo prepájacie zariadenie, musí zostať toto odpájacie zariadenie ľahko prístupné pre okamžité použitie.**

Varovanie

- Nikdy neodstraňujte kryt tela tohto zariadenia.
- Nikdy nemažte žiadnu časť tohto zariadenia.
- Nikdy nepokladajte toto zariadenie na iné elektrické zariadenie.
- Toto zariadenie chráňte pred priamym slnečným svetlom, otvoreným ohňom alebo zdrojom tepla.
- Nikdy sa nepozerajte do laserového lúča vo vnútri zariadenia.
- Aby ste mohli toto zariadenie kedykoľvek odpojiť zo siete, uistite sa, že k sieťovému káblu, zástrčke alebo adaptéru máte voľný prístup.

3 Úvodné pokyny

Výstraha

- Používanie iných ovládacích prvkov alebo vykonávanie úprav a iných postupov, než sú uvedené v tomto dokumente, môže mať za následok vystavenie sa nebezpečnému žiareniu alebo zapríčiniť nebezpečnú prevádzku.

Vždy postupujte podľa poradia pokynov v tejto kapitole.
Ak sa rozhodnete obrátiť na spoločnosť Philips, pripravte si číslo modelu a sériové číslo tohto zariadenia. Číslo modelu a sériové číslo sú uvedené na spodnej strane zariadenia. Tieto čísla si zapíšte sem:
Číslo modelu __________________________
Sériové číslo __________________________

Pripojte sieťový kábel

Výstraha

- Nebezpečenstvo poškodenia produktu! Skontrolujte, či napätie zdroja napájania zodpovedá napätiu vyznačenému na zadnej alebo spodnej strane tohto zariadenia.

Varovanie

- Nebezpečenstvo zásahu elektrickým prúdom! Sieťový adaptér striedavého prúdu vždy odpájajte od elektrickej siete vytiahnutím zástrčky zo zásuvky. Nikdy neťahajte za kábel.

Poznámka

- Zariadenie nainštalujte do blízkosti elektrickej zásuvky na také miesto, kde možno so zástrčkou ľahko manipulovať.
- Typový štítok sa nachádza na spodnej strane hlavnej jednotky.

1 Sieťový kábel pripojte k zásuvke **AC~ MAINS** na zariadení a k elektrickej zásuvke.

Tip

- Aby ste šetrili energiu: Po použití nastavte volič do polohy **OFF**.

5 Počúvanie z externého zariadenia

Toto zariadenie vám umožňuje reprodukovať zvukové nahrávky z prehrávača MP3.

Poznámka

- Keď pripojíte externý prehrávač do zásuvky **MP3 LINK**, toto zariadenie automaticky vyberie zásuvku **MP3 LINK** ako zdroj.

1 Použite prepájací kábel MP3 Link (je súčasťou balenia) na prepojenie konektora **MP3 LINK** (3,5 mm) na tomto zariadení s konektorom slúchadiel na prehrávači MP3.

6 Počúvanie rádia

1 Prepnite volič zdroja do polohy **FM** alebo **MW**.
2 Otáčaním ladiaceho kolieska **TUNING+/-** nalaďte optimálny signál.

Tip

- Aby ste zlepšili príjem staníc vysielaných v pásme v FM, môžete vysunutím, sklopením alebo natočením teleskopickej antény vyhľadať polohu s najlepším príjmom.
- Na zlepšenie príjmu signálu v pásme MW otočte zariadenie iným smerom.

PHILIPS

ГАРАНТИЙНЫЙ ТАЛОН
БЫТОВАЯ ЭЛЕКТРОНИКА

Модель:
Серийный номер:
Дата продажи:
ПРОДАВЕЦ:
Название фирмы:
Телефон фирмы:
Адрес и E-mail:

ПЕЧАТЬ ФИРМЫ - ПРОДАВЦА

Изделие получил в исправном состоянии.
С условиями гарантии ознакомлен и согласен __________
(подпись покупателя)

Внимание! Гарантийный талон недействителен без печати продавца.

Предупреждение

- Запрещается снимать корпус устройства.
- Запрещается смазывать детали устройства.
- Запрещается устанавливать устройство на другие электрические устройства.
- Не подвергайте устройство воздействию прямых солнечных лучей, открытых источников огня и высоких температур.
- Запрещается смотреть на лазерный луч внутри устройства.
- Убедитесь, что обеспечен легкий доступ к сетевому шнуру, вилке или адаптеру для отключения устройства от электросети.

Внимание

- Использование кнопок управления и регулировки или выполнение действий, отличных от описанных ниже, может привести к радиационному облучению и к другим опасным последствиям.

Уведомление

Данное изделие соответствует требованиям Европейского Союза по радиопомехам.
Данный продукт соответствует требованиям следующих директив и рекомендаций: 2004/108/EC + 2006/95/EC

Внесение любых изменений, неодобренных Philips Consumer Lifestyle, может привести к лишению пользователя права управлять оборудованием.

Данное изделие сконструировано и изготовлено из высококачественных материалов и компонентов, которые подлежат переработке и вторичному использованию.
Маркировка символом перечеркнутого мусорного бака означает, что данное изделие подпадает под действие директивы Европейского Совета 2002/96/EC
Узнайте о правилах местного законодательства по раздельной утилизации электротехнических и электронных изделий.

Действуйте в соответствии с местными правилами и не выбрасывайте отработавшее изделие вместе с бытовыми отходами. Правильная утилизация отслужившего оборудования поможет предотвратить возможное вредное воздействие на окружающую среду и здоровье человека.

Предупреждение

- Риск поражения электрическим током! При отключении адаптера переменного тока от электросети тяните за вилку адаптера. Не тяните за шнур питания.

Примечание

- Установите устройство недалеко от розетки переменного тока таким образом, чтобы вилка находилась в пределах досягаемости.
- Табличка с обозначениями расположена на нижней стороне основного устройства.

1 Подключите сетевой шнур к разъему **AC~ MAINS** устройства и к розетке электросети.

Совет

- Для экономии электроэнергии после использования установите переключатель в положение **OFF**.

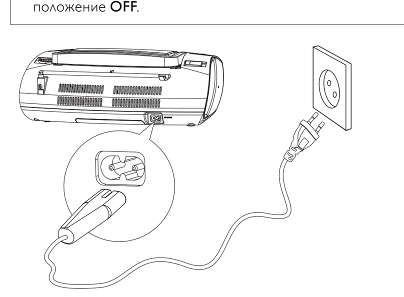

Install batteries

Примечание

- В качестве источника питания устройства можно использовать и батарейки, и питание от электросети переменного тока.
- Батарейки в комплект поставки не входят.

1 Откройте крышку батарейного отсека.
2 Вставьте 6 x 1.5V R14/UM-2/C-cell батареек, соблюдая полярность (+/-).

6 Прослушивание радио

1 Установите переключатель источника в положение **FM** или **MW**.
2 Поворачивайте регулятор **TUNING+/-**, пока качество приема не станет оптимальным.

Совет

- Для улучшения качества приема FM-сигнала можно раздвинуть, наклонить или повернуть антенну.
- Для улучшения качества приема MW-сигнала измените положение магнитолы.

7 Сведения об изделии

Примечание

- Информация о продукте может быть изменена без предварительного уведомления.

Габариты (Ш x В x Г)	341 мм x 122 мм x 236 мм
Вес	1,67 кг
Источник питания	9 В, 1,5 А пост. тока 220 – 240 В перем. тока, 50/60 Гц
Потребляемая мощность	Активн. <12 Вт
Выходная мощность	2 x 1 Вт (среднеквадратичная)
Диапазон рабочих температур	-10 °C – 50 °C 14 °F – 122 °F

Výstraha

- Používanie iných ovládacích prvkov alebo vykonávanie úprav a iných postupov, než sú uvedené v tomto dokumente, môže mať za následok vystavenie sa nebezpečnému žiareniu alebo zapríčiniť nebezpečnú prevádzku.

Upozornenie

Tento výrobok spĺňa požiadavky Európskeho spoločenstva týkajúce sa rádiového rušenia.
Tento výrobok vyhovuje požiadavkám nasledovných nariadení a smerníc: 2004/108/ES + 2006/95/ES

Akékoľvek zmeny alebo úpravy vykonané na tomto zariadení, ktoré nie sú výslovne povolené spoločnosťou Philips Consumer Lifestyle, môžu zrušiť oprávnenie používateľa používať toto zariadenie.

Váš produkt bol navrhnutý a vyrobený pomocou vysokokvalitných materiálov a komponentov, ktoré sa dajú recyklovať a znova využiť.
Keď sa na produkte nachádza symbol prečiarknutého koša s kolieskami, znamená to, že sa na tento produkt vzťahuje Európska smernica 2002/96/ES.
Informujte sa o lokálnom systéme separovaného zberu pre elektrické a elektronické zariadenia.

Dodržiavajte miestne predpisy a nevyhadzujte použité zariadenia do bežného domáceho odpadu. Správnou likvidáciou starého produktu pomôžete zabrániť možným negatívnym následkom pre životné prostredie a ľudské zdravie.
Produkt obsahuje batérie, ktoré na základe Smernice EÚ č. 2006/66/EC nemožno likvidovať spolu s bežným domovým odpadom.Informujte sa o miestnych pravidlách separovaného zberu batérií, pretože správna likvidácia pomáha zabrániť možným negatívnym následkom na životné prostredie a ľudské zdravie.

Informácie týkajúce sa životného prostredia
Všetky nepotrebné baliace materiály boli vynechané. Snažili sme sa o dosiahnutie jednoduchého rozdelenie balenia do troch materiálov: kartón (škatuľa), polystyrénová pena (vypodloženie) a polyetylén (vrecká, ochranná penová pokrývka).
Váš systém pozostáva z materiálov, ktoré je možné v prípade roztriedenia špecializovanou spoločnosťou recyklovať a opakovane použiť. Dodržiavajte miestne nariadenia týkajúce sa likvidácie obalových materiálov, vybitých batérií a starého vybavenia.

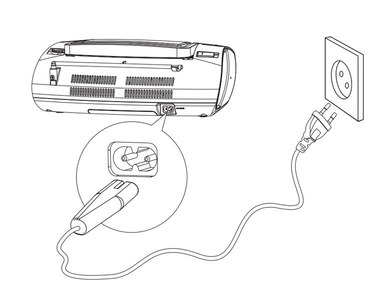

Inštalácia batérií

Poznámka

- Pre toto zariadenie môžete ako zdroj napájania použiť batérie alebo striedavý prúd z elektrickej siete.
- Batérie nie sú dodávané s príslušenstvom.

1 Otvorte priestor pre batérie.
2 Vložte 6 x 1,5V R14/UM-2/C-článkové batérie v správnej polarite (+/-) podľa obrázku.
3 Zatvorte priestor pre batérie.

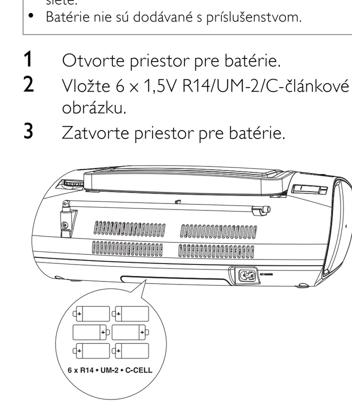

7 Informácie o produkte

Poznámka

- Informácie o produkte sa môžu zmeniť bez predchádzajúceho upozornenia.

Rozmery (Š x V x H)	341mm x 122mm x 236mm
Hmotnosť	1,67 kg
Napájací zdroj	DC 9 V 1,5 A AC 220 – 240 V, 50/60 Hz
Spotreba energie	Aktívne <12 W
Výstupný výkon	2 x 1 W RMS
Rozsah prevádzkovej teploty	-10 °C – 50 °C 14 °F –122 °F

8 Riešenie problémov

Riešenie problémov

Varovanie

- Nikdy neodstraňujte kryt tela tohto zariadenia.

Aby ste zachovali záruku, nikdy sa sami nepokúšajte opravovať systém.
Ak sa pri používaní tohto zariadenia vyskytne nejaký problém, skôr než sa obrátite na servisné stredisko, vyskúšajte nasledujúce riešenia. Ak sa problém neodstráni, prejdite na webovú lokalitu spoločnosti Philips (www.philips.com/support). Ak sa rozhodnete obrátiť na spoločnosť Philips, okrem zariadenia si pripravte aj číslo modelu a sériové číslo.

Žiadne napájanie
- Uistite sa, že napájací kábel je bezpečne pripojený.
- Uistite sa, že je napájací kábel pod prúdom.
- Uistite sa, že sú batérie správne vložené.

Уважаемый потребитель!
Компания Филипс выражает благодарность за Ваш выбор и гарантирует высокое качество и безупречное функционирование данного изделия при соблюдении правил его эксплуатации.
При покупке убедительно просим проверить правильность заполнения гарантийного талона. При этом серийный номер и наименование модели приобретенного Вами изделия должны быть идентичны записи в гарантийном талоне. Не допускается внесения в талон каких-либо изменений, исправлений. В случае неправильного или неполного заполнения гарантийного талона немедленно обратитесь к продавцу.
При бережном и внимательном отношении изделие будет надежно служить Вам долгие годы. В ходе эксплуатации не допускайте механических повреждений, попадания вовнутрь посторонних предметов, жидкостей, насекомых, в течение всего срока службы следите за сохранностью идентификационной наклейки с обозначением наименования модели и серийного номера изделия.
Если в процессе эксплуатации изделия Вы сочтете, что параметры работы отличаются от изложенных в инструкции пользователя, рекомендуем обратиться за консультацией в наш Информационный центр.

Условия гарантии

Объект	Изделие	Пульт дистанционного управления
Срок службы (исчисляется со дня передачи товара потребителю)	5 лет	1 год
Срок гарантии (исчисляется со дня передачи товара потребителю)	1 год	1 год

По окончании срока службы обратитесь в авторизованный сервисный центр для проведения профилактических работ и получения рекомендаций по дальнейшей эксплуатации изделия.
Во избежание возможных недоразумений, сохраните в течение срока службы документы, прилагаемые к товару при его продаже (данный гарантийный талон, товарный и кассовый чеки, накладные, инструкцию по эксплуатации (на любом носителе) и иные документы).
Гарантийное обслуживание не распространяется на изделия, недостатки которых возникли вследствие:
1. Нарушения Потребителем правил эксплуатации, хранения или транспортировки товара
2. Действий третьих лиц:
- ремонта неуполномоченными лицами;
- внесения несанкционированных изготовителем конструктивных или схемотехнических изменений и изменений программного обеспечения
- отклонение от Государственных Технических Стандартов (ГОСТов) и норм питающих, телекоммуникационных и кабельных сетей;
- неправильной установки и подключения изделия;

3. Действия непреодолимой силы (стихия, пожар, молния и т.п.);

Любую информацию о расположении сервисных центров и о сервисном обслуживании Вы можете получить в Центре информационной поддержки:
Телефон: (495) 961-1111, 8 800 200-0880 (бесплатный звонок по России).
Интернет: www.philips.ru