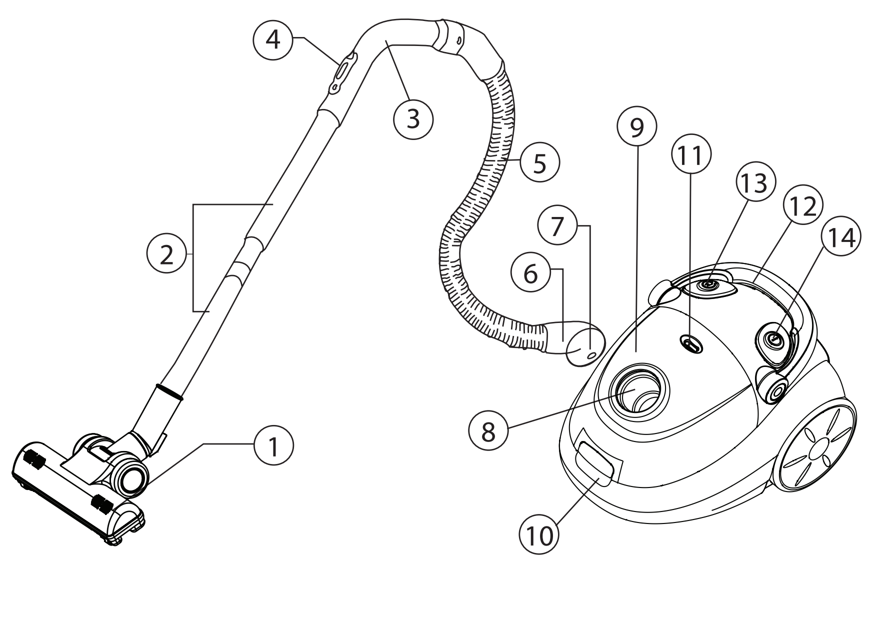

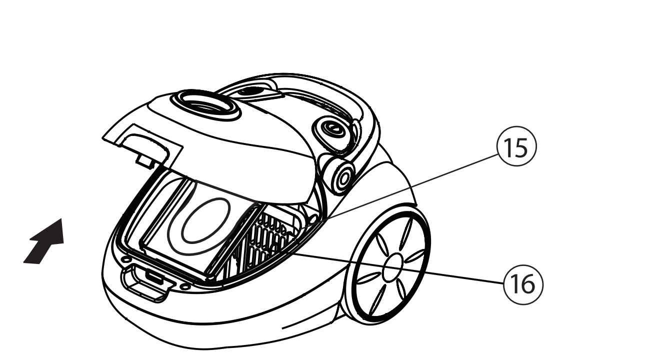

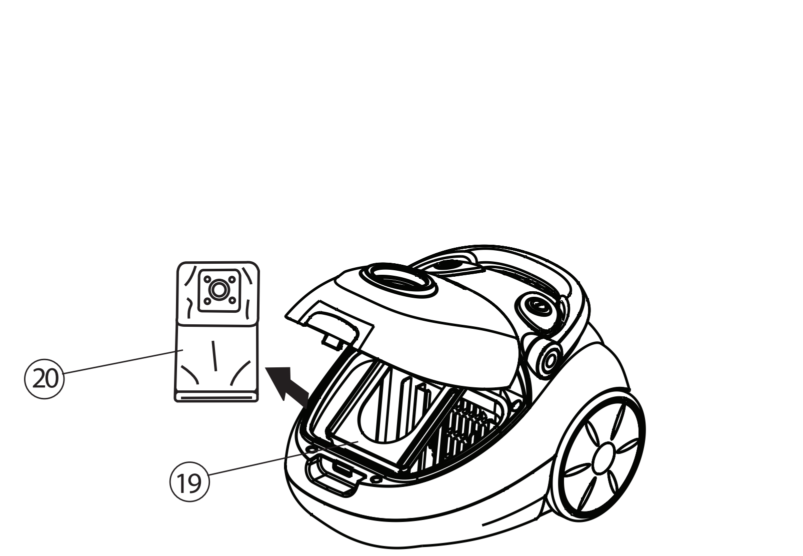

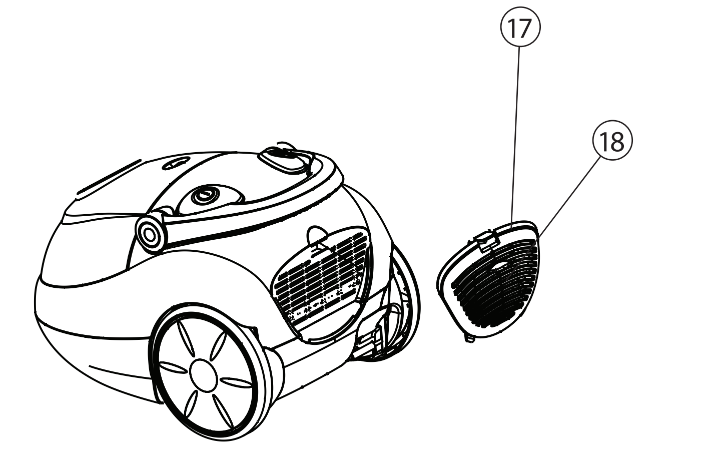

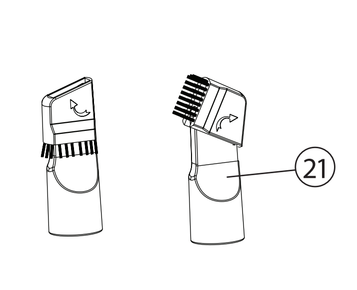

РУССКИЙ

ПЫЛЕСОС

ОПИСАНИЕ
1. Щетка для пола/ковровых покрытий
2. Телескопическая удлинительная трубка
3. Ручка гибкого шланга
4. Регулятор силы всасывания
5. Гибкий шланг
6. Наконечник гибкого шланга
7. Фиксаторы наконечника гибкого шланга
8. Воздухозаборное отверстие
9. Крышка отсека пылесборника
10. Фиксатор крышки отсека пылесборника
11. Индикатор заполнения контейнера–пылесборника
12. Ручка для переноски
13. Кнопка сматывания сетевого шнура
14. Кнопка включения/выключения
15. Входной фильтр
16. Держатель входного фильтра
17. Выходной фильтр
18. Решетка выходного фильтра
19. Держатель пылесборника
20. Тканевый пылесборник
21. Комбинированная насадка: щелевая/для пыли

ИНСТРУКЦИИ ПО МЕРАМ БЕЗОПАСНОСТИ
Внимательно прочитайте все инструкции перед использованием бытового пылесоса.
ПРЕДУПРЕЖДЕНИЕ
Для снижения риска возникновения пожара, поражения электрическим током или получения травм:
- Используйте данное устройство только в бытовых целях и в соответствии с инструкцией по эксплуатации.
- Прежде чем подключить прибор к электросети, убедитесь, что напряжение, указанное на приборе, соответствует напряжению электросети в вашем доме.
- Во избежание риска возникновения пожара не используйте переходники при подключении прибора к электрической розетке.
- Не оставляйте пылесос без присмотра, когда он включен в сетевую розетку. Всегда вынимайте сетевую вилку из розетки, когда не пользуетесь пылесосом или перед его обслуживанием.
- Для снижения риска удара электрическим током не используйте пылесос вне помещений ли на мокрых поверхностях.
- Не разрешайте детям использовать пылесос в качестве игрушки. Особое внимание проявляйте в том случае, если рядом с работающим устройством находятся дети, либо лица с ограниченными возможностями.
- Данное устройство не предназначено для использования детьми и людьми с ограниченными возможностями, если только им не даны соответствующие и понятные им инструкции о безопасном пользовании устройством и тех опасностях, которые могут возникать при его неправильном пользовании лицом, отвечающим за их безопасность.
- Не используйте сетевой шнур в качестве ручки для переноски пылесоса, не закрывайте дверь, если сетевой шнур проходит через дверной проем, а также избегайте контакта сетевого шнура с острыми краями или углами мебели. Во время уборки помещения, запрещается переезжать пылесосом через сетевой шнур - вы можете его повредить.
- Запрещается отключать устройство от сети выдергиванием сетевой вилки из розетки за сетевой шнур. При отключении устройства от сети следует всегда держаться за сетевую вилку.
- Не беритесь за сетевую вилку или за корпус пылесоса мокрыми руками.
- Во время сматывания сетевого шнура придерживайте его рукой, не допускайте, чтобы сетевая вилка ударялась о поверхность пола.
- Запрещается закрывать входные и выходные отверстия устройства какими-либо предметами. Запрещается включать устройство, если какое-либо из его отверстий заблокировано.
- Следите за тем, чтобы на входном фильтре не скапливались пыль, пух, волосы и прочий мусор, препятствующий нормальному всасыванию воздуха. Регулярно очищайте входной фильтр.
- Следите за тем, чтобы волосы, свободно висящие элементы одежды, пальцы или другие части тела не находились рядом с всасывающим отверстием пылесоса.
- Всегда сначала отключайте пылесос кнопкой включения/выключения и только потом вынимайте вилку сетевого шнура из розетки.
- Будьте особенно внимательны при уборке лестничных площадок.
- Запрещается использовать пылесос для сбора легковоспламеняющихся жидкостей, таких как бензин, растворители, а также запрещается использование пылесоса в местах хранения таких жидкостей.
- Запрещается собирать с помощью пылесоса воду или другие жидкости, горящие или дымящиеся сигареты, спички, тлеющий пепел, а также тонкодисперсную пыль, например от штукатурки, бетона, муки или золы. Это может привести к серьезным повреждениям электромотора, и учтите, что такие случаи не подпадают под действие гарантийных обязательств.
- Запрещается использовать пылесос, если не были установлены:
  - тканевый пылесборник.
  - входной и выходной фильтры
- Регулярно проверяйте вилку сетевого шнура и сетевой шнур на отсутствие повреждений. При обнаружении дефектов сетевого шнура, сетевой вилки или в случае ненормальной работы пылесоса, обращайтесь в авторизованный сервисный центр.
- Устройство предназначено только для домашнего использования, запрещается коммерческое использование пылесоса.

ХРАНИТЕ ИНСТРУКЦИЮ В ДОСТУПНОМ МЕСТЕ

МЕРЫ ПРЕДОСТОРОЖНОСТИ
Если во время уборки резко снизилась всасывающая мощность пылесоса, немедленно выключите пылесос и проверьте телескопическую трубку или гибкий шланг на предмет засорения. Выключите пылесос, и выньте вилку сетевого шнура из розетки – устраните засор, и только потом продолжайте уборку.
- Не производите уборку пылесосом в непосредственной близости от сильно нагретых поверхностей, рядом с пепельницами, а также в местах хранения легковоспламеняющихся жидкостей.
- Вставляйте сетевую вилку сетевого шнура в розетку только сухими руками.
- Перед началом уборки уберите с пола острые предметы, чтобы не допустить повреждения пылесборника.
- При извлечении сетевой вилки из розетки всегда держитесь за вилку, не тяните за сетевой шнур.

СБОРКА ПЫЛЕСОСА
Полностью распакуйте пылесос.
Перед включением убедитесь, что напряжение электрической сети соответствует рабочему напряжению пылесоса.
Всегда отключайте пылесос и вынимайте сетевую вилку из розетки во время замены щеток-насадок, а также во время профилактики.

Подсоединение и снятие гибкого шланга
Вставьте наконечник гибкого шланга (6) в воздухозаборное отверстие (8). Вставляйте шланг до щелчка, подтверждающего правильность подсоединения. Для снятия гибкого шланга нажмите на фиксаторы (7) и отсоедините шланг.

Подсоединение телескопической трубки и насадок
- Подсоедините телескопическую удлинительную трубку (2) к рукоятке гибкого шланга (3).
- Выдвиньте нижнюю часть телескопической трубки на необходимую длину, предварительно нажав на кнопку фиксатора.
- Выберите необходимую насадку: щетку для пола /ковров (1) или комбинированную насадку (21) и подсоедините ее к телескопической удлинительной трубке (2), комбинированную насадку (21) можно подсоединять к рукоятке гибкого шланга (3).

Щетка для пола/ковровых покрытий (1)
Установите переключатель на щетке в необходимое положение (в зависимости от типа поверхности, на которой производится уборка).

Комбинированная насадка (21)
Насадка предназначена как для чистки радиаторов, щелей, углов и между подушками диванов, так и для сбора пыли с поверхности мебели, наличие ворса препятствует повреждению полированной поверхности мебели.

Использование тканевого пылесборника
- Откройте крышку отсека пылесборника (9), потянув за защелку-фиксатор (10).
- В держатель пылесборника (19), установите тканевый пылесборник (20).
- Закройте крышку отсека пылесборника (9).

Удаление пыли и мусора из тканевого пылесборника
- Откройте крышку отсека пылесборника (9) и выньте пылесборник.
- Тканевый пылесборник (20) многоразовый, удалите пыль и мусор из него, сдвинув пластмассовый зажим, после этого установите зажим на место.

ИНСТРУКЦИИ ПО ЭКСПЛУАТАЦИИ
Перед началом работы вытяните сетевой кабель на необходимую длину и вставьте сетевую вилку в розетку.
Желтая отметка на сетевом кабеле предупреждает о максимальной длине кабеля. Запрещается вытягивать сетевой кабель дальше красной отметки.

Внимание! Всегда включайте пылесос только с установленным тканевым пылесборником (20) и установленными фильтрами (15, 17).
- Для включения пылесоса нажмите кнопку включения/выключения (14).
- Во время работы вы можете регулировать мощность всасывания механическим регулятором, расположенным на ручке гибкого шланга (4).
- По окончании уборки в помещении нажмите кнопку включения/выключения (14) и выньте сетевую вилку из розетки.
- Для сматывания сетевого кабеля нажмите на кнопку сматывания (13) и придерживайте рукой сматывающийся шнур во избежание его захлестывания и повреждения.

ОБСЛУЖИВАНИЕ
Если во время работы пылесоса индикатор заполнения пылесборника (11) переключится на «красный» необходимо очистить пылесборник. Для этого необходимо выключить пылесос, нажав кнопку (14) и вынуть вилку сетевого шнура из розетки, после этого достать пылесборник (20) и очистить его от пыли и мусора.
Следите за чистотой входного фильтра (15), поскольку от этого зависит эффективность работы пылесоса; проводите чистку фильтра не менее трех, четырех раз в год, а при сильном засорении - чаще. Замена фильтра (15) осуществляется по мере необходимости.

Чистка входного фильтра (15)
- Выключите пылесос и отключите его от сети.
- Откройте крышку отсека пылесборника (9), потянув за защелку-фиксатор (10) и выньте пылесборник (20).
- Выньте входной фильтр (15) по направлению вверх.
- Промойте его теплой водой, тщательно просушите и установите на место.
- Установите пылесборник (20).
- Закройте крышку отсека пылесборника (9).

Чистка выходного фильтра (17)
- Выключите пылесос и отключите его от сети.
- Откройте крышку отсека выходного фильтра (18), извлеките фильтр (17).
- Промойте фильтр (17) под струей слегка теплой воды, тщательно просушите и установите на место.
- Закройте крышку (18).

Корпус пылесоса
- Протирайте корпус пылесоса влажной тканью.
- Не допускайте попадания жидкости внутрь корпуса пылесоса.
- Запрещается использовать для чистки поверхности пылесоса растворители или абразивные чистящие средства.

Комплект поставки
1. Пылесос (с установленными фильтрами и тканевый пылесборником) – 1 шт.
2. Гибкий шланг – 1 шт.
4. Щетка для пола/ковровых покрытий – 1 шт.
5. Комбинированная насадка – 1шт.
8. Инструкция – 1 шт.

ТЕХНИЧЕСКИЕ ХАРАКТЕРИСТИКИ
Напряжение питания: 220-240 В, ~ 50 Гц
Потребляемая мощность: 1400 Вт
Мощность всасывания: 280 Вт
Матерчатый мешок 2 л
Производитель сохраняет за собой право изменять дизайн и технические характеристики устройства без предварительного уведомления.

Срок службы прибора - 3 года

ENGLISH

VACUUM CLEANER

DESCRIPTION
1. Floor and carpet brush 2. Telescopic extension pipe
3. Flexible hose handle 4. Suction force controller
5. Flexible hose
6. Flexible hose nozzle
7. Flexible hose nozzle clamps
8. Air inlet
9. Dust bag lid
10. Dust bag lid clamp
11. Indicator of the dust bag filling
12. Carrying handle
13. Power cable coiling button 14. ON/OFF button
15. Inlet filter 16. Inlet filter holder
17. Output filter
18. Output filter lattice
19. Dust bag holder
20. Fabric dust bag
21. Two-purpose nozzles: gap brush and dust brush

IMPORTANT SAFEGUARDS
Read this manual carefully before using the vacuum cleaner.

WARNING
To reduce risk of fire, electric shock or injuries:
- Use the unit for household usage only and follow the manual.
- Before connecting of the unit to the power supply network make sure that the voltage pointed out on the unit corresponds with the voltage of the power supply network.
- To reduce the risks of fire do not use adapters for connection of the unit to the electrical outlet.
- Do not leave the vacuum cleaner unattended when it is plugged in the socket. Always unplug the vacuum cleaner after using.
- To reduce the risks of getting electric shock do not use the vacuum cleaner outdoors or on wet surfaces.
- Do not let children to use the vacuum cleaner as a toy. Close attention is necessary when children or disabled persons are near the working appliance.
- Children or disabled persons are not allowed to use the appliance if they were not given correct and clear directions on safe usage of the unit and the danger that the unit can pose when it is used incorrectly.
- Do not use the power cable as a carrying handle, do not close the door if the power cable passes through doorway, provide that the power cable does not contact with sharp ledges and corners. While using the unit, provide that the vacuum cleaner does not run over the power cable - you can damage it.
- When unplugging do not pull by the cord. Use the power plug to disconnect the unit.
- Do not touch the plug or the vacuum cleaner case with wet hands.
- Hold the cord while winding it for the plug not to knock the floor.
- Do not block outlets and inlets of the unit by some objects. Do not use the unit if some of the openings are blocked.
- Provide that dust, wool, hair and other rubbish do not accumulate on the filter preventing normal suction of air. Clean the inlet filter regularly.
- Provide that hairs, loosen clothes, fingers and other parts of the body are away from suction ports of the vacuum cleaner.
- Always switch off the unit, using first the ON/OFF button and then unplug.
- Be especially careful while cleaning storey landings.
- Do not use the vacuum cleaner to pick up inflammable liquids such as gasoline, solvents or in places where flammable liquids are stored.
- Do not use the vacuum cleaner to pick up water or other liquids, burning and smoking cigarettes, matches, smoldering ash, fine dust, for example from plaster, concrete, flour or cinders.

It can lead to serious damages of the motor, and keep in mind that these cases are not under warranty.
- Do not use the vacuum cleaner if
- fabric dust bag
- inlet and outlet filters

are not installed;
- Check the cord regularly. Do not use the unit if there are some damages in the cord, if the unit malfunctions or after it fell into water. Refer to the nearest service center.
- The unit is for household use only, the usage for commercial purposes is not allowed.

KEEP THIS MANUAL IN AN AVAILABLE PLACE

PRECAUTIONS
If during vacuum-cleaning the suction force sharply decreased, switch off the vacuum cleaner immediately and check the extension pipe and flexible hose with respect to blockage. Switch off the vacuum cleaner and unplug it, remove the blockage and then continue the cleaning.
- Do not use the vacuum cleaner near heated sources, near an ash tray and in places where flammable liquids are stored.
- Insert the plug in the socket only with dry hands. • Before cleaning take away all sharp objects from the floor in order not to damage the dust bag.
- While disconnecting the plug from the socket hold it by the plug, do not pull the power cable.

Assembly
Fully unpack the vacuum cleaner.
Before switching on make sure that the voltage of the vacuum cleaner corresponds to the power supply network voltage.
Always unplug the vacuum cleaner and pull the plug out of the socket while changing brushes and while you carry out preventive measures.

Attaching and removal of the flexible hose
Insert the tip of the flexible hose (6) into the air inlet (8). Insert the hose till the click that confirms correct connection. To take off the flexible hose press the clamps (7) and detach the flexible hose.

Attaching of the extension pipe and attachments
- Attach the extension pipe (2) to the flexible hose handle (3).
- Extend the bottom of the extension pipe for a needed length, pressing firstly the clamp button.
- Select the required brush : floor and carpet brush (1) or two-purpose nozzle (21) and connect it to the extension pipe (2), two-purpose nozzle (21) can be connected to the flexible hose handle (3)

Floor and carpet brush (1)
Set the switch on the brush at a required position (depending on the surface type for cleaning)

Two-purpose nozzle (21)
It is used for cleaning of radiators, slits, corners and between sofa pillows as well as for cleaning of fabric surface of furniture, poil prevents from harming polished furniture.

Usage of the fabric dust bag
- Open the dust bag compartment lid (9), pulling the clamp (10).
- Set a fabric dust bag (20) in the dust bag holder (19).
- Close the dust bag lid (9).

Removal of the fabric dust bag
- Open the dust bag lid (9) and remove the dust bag.
- A fabric dust bag (20) is reusable, remove dust and rubbish out of it, by moving the plastic clamp, after it set the clamp on its place.

USER MANUAL
Before operating extend the power cable for a needed length and insert the plug into the socket. Yellow mark on the power cable notices about max. cable length. Do not extend the power cable beyond the red mark.

Attention! Always switch on the vacuum cleaner only with fabric dust bag (20) and filters (15,17) installed.
- To switch the vacuum cleaner on press the ON/OFF (14) button.
- While operation you can regulate suction force by moving suction force controller on the handle of the flexible hose (4).
- After you have finished cleaning press the ON/OFF button (14) and pull out the plug from the socket.
- To wind the power cable press the button (13), hold the winding cable with your hand in order to avoid whipping and damage.

MAINTENANCE
If during the operation the dust bag filling indication (11) is red, clean the dust bag. To do it, switch off the vacuum cleaner pressing the button (14) and unplug it, then remove the dust bag (20) and clean it from dust and rubbish.

Keep the filter (15) clean, the efficiency of the unit depends on it. Clean the filter 3-4 times a year, by severe contamination do it more often. Change of the filter (15) when necessary.

Cleaning of the inlet filter (15)
- Switch off and unplug the unit.
- Open the dust bag compartment lid (9) by pressing the clamp (10) and remove the dust bag (20).
- Take out the inlet filter (15) apeak. • Wash it with warm water and dry thoroughly. Set it on its place.
- Set the dust bag (20)
- Close the dust bag compartment lid (9).

Cleaning of the output filter (17)
- Switch off and unplug the unit.
- Open the output filter lattice (18), remove the filter (17).
- Wash the filter (17) with warm water and dry thoroughly. Set it on its place.
- Close the lid (18).

Case of the vacuum cleaner
- Wipe case of the vacuum cleaner with a wet cloth.
- Do not let liquids get into the case. • Do not use solvents or abrasive substances for cleaning the surfaces of the vacuum cleaner.

DELIVERY SET
1. Vacuum cleaner (with filters and fabric dust bag) - 1
2. Flexible hose -1
3. Floor and carpet brush- 1
5. Two-purpose brush - 1
6. User manual - 1

SPECIFICATIONS
Power supply: 220 V ~ 50 Hz
Power consumption: 1300-1400 W
Suction power: 300 W
Fabric bag: 2 l
The manufacture keeps the right to change the design and technical characteristics of the appliance without notification.

Operating life is 3 years

DEUTSCH

STAUBSAUGER

BESCHREIBUNG
1. Bürste für den Fussboden/Teppichboden
2. Verlängerungsteleskoprohr
3. Schlauchgriff
4. Regler der Saugkraft
5. Biegsamer Schlauch
6. Endstück des biegsamen Schlauchs
7. Endstückhalterungen des biegsamen Schlauchs
8. Lufteinlassöffnungen
9. Deckel des Staubbeutelfachs
10. Deckelverschluss des Staubbeutelfachs
11. Staubfüllanzeige
12. Tragegriff
13. Taste für Kabelaufwicklung
14. Ein-/Ausschalttaste
15. Eingangsfilter
16. Halterung des Eingangsfilters
17. Ausgangsfilter
18. Gitter für den Ausgangsfilter
19. Halterung des Staubbeutels
20. Stoffbeutel
21. Kombinierter Aufsatz: Aufschlitz-/Staubdüse

SICHERHEITSHINWEISE
Vor der Nutzung des Staubsaugers lesen Sie aufmerksam alle Bedienungsanleitungen.

WARNUNG
Um das Risiko von Bränden, Stromschlägen oder Verletzungen zu vermeiden:
- Nutzen Sie dieses Gerät laut der Bedienungsanleitung nur für den Haushalt.
- Prüfen Sie, bevor Sie das Gerät in Betrieb nehmen, ob die Spannung des Geräts mit der Netzspannung in Ihrem Haus übereinstimmt.
- Verwenden Sie keine Verlängerungen beim Anschließen des Geräts an das Stromnetz, um ein Brandrisiko zu vermeiden.
- Lassen Sie den Staubsauger nie unbeaufsichtigt, wenn er in die Steckdose eingeschaltet ist. Schalten Sie das Gerät vom Stromnetz immer ab, falls Sie es nicht benutzen oder vor seiner Reinigung.
- Um ein Stromschlagrisiko zu vermeiden, nutzen Sie nie den Staubsauger außerhalb der Räumlichkeiten oder auf nassen Flächen.
- Es ist nicht gestattet, das Gerät den Kindern als Spielzeug zu geben. Besondere Vorsichtsmaßnahmen sind in den Fällen angesagt, wenn sich Kinder oder behinderte Personen während der Nutzung des Geräts in der Nähe aufhalten.
- Dieses Gerät darf von Kindern und behinderten Personen nicht genutzt werden, es sei denn ihnen eine angemessene und verständliche Anweisung über die sichere Nutzung des Geräts und die Gefahren seiner falschen Nutzung durch die Person, die für ihre Sicherheit verantwortlich ist.
- Es ist nicht gestattet, das Netzkabel als Tragegriff zu nutzen; schließen Sie nie die Tür zu, falls das Netzkabel durch die Tür läuft, außerdem lassen Sie das Berühren des Netzkabels mit scharfen Rändern oder mit heißen Oberflächen nicht zu. Es ist nicht gestattet, das Netzkabel mit dem Staubsauger herüberzufahren, es kann beschädigt werden.
- Es ist nicht gestattet, das Gerät durch das Herausziehen des Netzsteckers aus der Steckdose vom Stromnetz abzuschalten. Halten Sie sich am Netzstecker beim Abschalten des Geräts vom Stromnetz.
- Berühren Sie nie den Netzstecker oder das Gehäuse des Staubsaugers mit nassen Händen.
- Halten Sie das Netzkabel mit der Hand fest, wenn sie es aufwickeln, lassen Sie nicht zu, dass der Netzstecker gegen den Fußboden schlägt.
- Sperren Sie nie die Eingangs- und Austrittsöffnungen mit irgendwelchen Gegenständen ab. Es ist nicht gestattet, das Gerät einzuschalten, falls eine der Öffnungen des Geräts blockiert ist.
- Achten Sie bitte darauf, dass sich kein Staub, Flaum, Haare und anderes an den Filtern sammelt, wodurch eine normale Lufteinsaugung verhindert wird. Reinigen Sie regelmäßig das Eingangsfilter.
- Achten Sie darauf, dass sich keine Haare, frei hängende Kleidungsteile, Finger und andere Körperteile in der Nähe von den Eingangsöffnungen des Staubsaugers befinden.
- Schalten Sie das Gerät nur mit der Ein- und Ausschalttaste aus, und erst danach schalten Sie es vom Stromnetz ab.
- Seien Sie bei der Nutzung des Staubsaugers an Treppenansätzen besonders vorsichtig.
- Es ist nicht gestattet, das Gerät für die Ansaugung von leichtentzündbaren Flüssigkeiten, wie Benzin, Lösungsmittel zu nutzen, es ist auch nicht gestattet, den Staubsauger in den Orten der Lagerung solcher Flüssigkeiten zu nutzen.
- Es ist nicht gestattet, mit dem Staubsauger sowohl Wasser oder andere Flüssigkeiten, brennende oder rauchende Zigaretten, Streichhölzer, glühende Asche, als auch hyperfeinen Staub, z.B. Putzstaub, Beton, Mehl oder Asche, zu sammeln. Es kann zur Beschädigung des Elektromotors führen, achten Sie auch darauf, dass solche Fälle keine Garantiefälle sind.
- Es ist nicht gestattet, den Staubsauger zu nutzen, falls:
  - der Stoffbeutel,
  - das Eingangs- und Ausgangsfilter fehlt;
- Prüfen Sie regelmäßig das Netzkabel und den Netstecker auf Beschädigungen. Wenden Sie sich bei der Feststellung von Beschädigungen an den autorisierten Kundenservicedienst.
- Das Gerät ist nur für den Gebrauch im Haushalt geeignet, das Gerät ist für den gewerblichen Gebrauch nicht geeignet.

BEWAHREN SIE DIE BEDIENUNGSANLEITUNG AN EINEM LEICHT ZUGÄNGLICHEM ORT AUF.

SICHERHEITSMAßNAHMEN
Falls sich die Saugleistung des Staubsaugers während der Reinigung stark gesunken hat, schalten Sie ihn sofort aus und prüfen Sie, ob das Teleskoprohr und der biegsame Schlauch nicht verstopft sind. Schalten Sie den Staubsauger aus, danach ziehen Sie den Netzstecker aus der Steckdose, entfernen Sie die Verstopfung und dann setzen Sie die Reinigung fort.
- Es ist nicht gestattet, das Gerät in der Nähe von stark aufgeheizten Oberflächen, Aschenbechern und an den Stellen der Lagerung von leicht entzündbaren Flüssigkeiten zu nutzen.
- Stecken Sie den Netzstecker des Netzkabels in die Steckdose nur mit trockenen Händen ein.
- Räumen Sie scharfe Gegenstände vom Fußboden vor der Reinigung, um die Beschädigung vom Staubbeutel zu vermeiden.
- Es ist nicht gestattet, das Gerät beim Abschalten vom Stromnetz am Netzkabel zu ziehen, halten und ziehen Sie ihn am Stecker.

AUFBAU DES STAUBSAUGERS
Packen Sie den Staubsauger komplett aus.
Vergewissern Sie sich vor der ersten Inbetriebnahme, dass die Spannung des Geräts mit der Netzspannung übereinstimmt.
Schalten Sie das Gerät vom Stromnetz immer ab und ziehen Sie den Netzstecker aus der Steckdose während des Aufsatzwechsels und der Wartung.

Anschließung und Abtrennung des biegsamen Schlauchs
Setzen Sie das Endstück des biegsamen Schlauchs (6) in die Luftantrittsöffnung (8). Setzen Sie den Schlauch auf, bis er einrastet. Um den biegsamen Schlauch vom Gerät abzutrennen, drücken Sie die Halterung (7) und trennen Sie den Schlauch ab.

Anschließung des Teleskoprohrs und der Aufsätze
- Schließen Sie das Teleskoprohr (2) an den Griff des biegsamen Schlauchs (3) an.
- Ziehen Sie den unteren Teil des Teleskoprohrs auf die notwendige Länge heraus, drücken Sie vorher auf die Halterung.
- Wählen Sie den notwendigen Aufsatz: Bürste für den Fußboden/Teppichboden (1) oder kombinierten Aufsatz (21) und schließen Sie diese an das Verlängerungsteleskoprohr (2), kombinierter Aufsatz (21) kann an den Schlauchgriff (3) angeschlossen werden.

Bürste für den Fußboden/Teppichboden (1)
Stellen Sie den Schalter an der Bürste in die notwendige Position (hängt vom Typ der reinigenden Oberfläche).

Kombinierter Aufsatz (21)
Der Aufsatz ist sowie für die Reinigung von Heizkörpern, Spalten, Ecken und Sofakopfkissen, als auch für die Ansaugung von Staub auf der Möbeloberfläche geeignet, Bürstennoppen verhindern die Beschädigung des Fußbodens.

Nutzung des Stoffbeutels
- Öffnen Sie den Deckel des Staubfilterfachs (9), ziehen Sie dabei am Deckelverschluss des Staubbeutelfachs (10).
- Setzen Sie den Stoffbeutel (20) in die Halterung des Staubbeutels (19) ein.
- Schließen Sie den Deckel des Staubbeutels (9) zu.

Entfernung des Staubs und des Schmutzes aus dem Stoffbeutel
- Öffnen Sie den Deckel des Staubfilterfachs (9) und nehmen Sie den Staubbeutel heraus.
- Der Stoffbeutel (20) ist mehrfach nutzbar, entfernen Sie den Staub und den Schmutz daraus, stellen Sie dafür die Halterung um, stellen Sie die Halterung nach der Reinigung zurück.

BETRIEBSANLEITUNG
Vor der Nutzung des Geräts ziehen Sie das Netzkabel komplett heraus und schalten Sie den Netzstecker in die Steckdose.
Das gelbe Zeichen am Netzkabel zeigt die maximale Länge des Netzkabels. Es ist nicht gestattet, das Netzkabel weiter als das rote Zeichen am Netzkabel herauszuziehen.

Achtung! Nutzen Sie den Staubsauger nur mit dem eingesetzten Stoffbeutel (20) und den eingesetzten Filtern (15, 17).
- Um den Staubsauger auszuschalten, drücken Sie Ein- und Ausschalttaste (14).
- Während der Nutzung des Geräts können Sie die Ansaugleistung mit dem mechanischen Regler einstellen, der sich am Griff des biegsamen Schlauchs (4) befindet.
- Nach der Reinigung des Raumes drücken Sie die Ein- und Ausschalttaste (14) und ziehen Sie den Netzstecker aus der Steckdose.
- Für die Aufwicklung des Netzkabels drücken Sie die Taste zur Aufwicklung des Netzkabels (13) und halten Sie das aufwickelnde Kabel mit der Hand fest, um Überschläge und Verletzungen zu vermeiden.

PFLEGE DES GERÄTS
Falls sich die Staubfüllanzeige (11) während des Betriebs des Staubsaugers auf „rot" umschaltet, reinigen Sie den Stoffbeutel vor Schmutz. Dafür müssen Sie den Staubsauger ausschalten, indem Sie die Taste (4) drücken und ziehen Sie den Netzstecker aus der Steckdose, danach nehmen Sie den Stoffbeutel heraus und reinigen Sie ihn.
Achten Sie bitte auf die Sauberkeit des Eingangsfilters (15), weil die Betriebsleistung des Staubsaugers davon abhängt; führen Sie die Reinigung des Filters nicht weniger als dreimal oder viermal pro Jahr, bei einer starken Verschmutzung öfters durch. Das Filters (15) wird bei der Notwendigkeit umgetauscht.

Reinigung des Eingangsfilters (15)
- Schalten Sie den Staubsauger aus und schalten Sie ihn vom Stromnetz ab.
- Öffnen Sie den Deckel des Staubfilterfachs (9), ziehen Sie dabei am Deckelverschluss des Staubbeutelfachs (10) und ziehen Sie den Stoffbeutel (20) heraus.
- Nehmen Sie das Eingangsfilter (15) nach oben heraus.
- Danach spülen es mit warmem Wasser, trocknen Sie es sorgfältig und setzen Sie es wieder zurück.
- Stellen Sie den Stoffbeutel (20) auf.
- Schließen Sie den Deckel des Staubbeutels (9) zu.

Reinigung des Eingangsfilters (17)
- Schalten Sie den Staubsauger aus und schalten Sie ihn vom Stromnetz ab.
- Öffnen Sie den Deckel des Fachs des Ausgangsfilters (18), nehmen Sie das Filter (17) heraus.
- Spülen Sie das Filter (17) unter warmem Wasser ab, trocknen Sie es sorgfältig und setzen Sie es wieder zurück.
- Schließen Sie den Deckel (18) zu.

Gehäuse des Staubsaugers
- Wischen Sie das Gehäuse des Staubsaugers mit einem feuchten Tuch ab.
- Achten Sie darauf, dass die Flüssigkeit ins Gehäuse des Staubsaugers nicht eindringt.
- Es ist nicht gestattet, Abrasiv- und Lösungsmittel für die Reinigung des Gehäuses des Geräts zu benutzen.

Lieferumfang
1. Staubsauger (mit eingebauten Filtern und einem Stoffbeutel) – 1 St.
2. Biegsamer Schlauch – 1 St.
4. Bürste für den Fußboden/Teppichboden - 1 St.
5. Kombinierter Aufsatz – 1 St.
8. Bedienungsanleitung – 1 St.

TECHNISCHE EIGENSCHAFTEN
Stromversorgung: 220-240 V, ~ 50 Hz
Leistungsaufnahme: 1400 W
Ansaugleistung: 280 W
Stoffbeutel 2 Liter
Der Hersteller behält die Rechte vor, Veränderungen ins Design und die Konstruktion des Geräts ohne vorzeitige Benachrichtigung vornehmen zu dürfen.
Nutzungsdauer des Geräts beträgt 3 Jahre.

ҚАЗАҚ

ШАҢСОРҒЫШ

СИПАТТАМАСЫ
1. Еденге/кілем жабуларына арналған қылшақ
2. Телескопиялық ұзартқыш түтік
3. Иілгіш құбыршек сабы
4. Сорғызу қуатының реттегіші
5. Иілгіш құбыршек
6. Иілгіш құбыршек ұшы
7. Иілгіш құбыршек ұшының бекіткіші
8. Ауатартқыш саңылау
9. Шаң жинағыш бөлігінің қақпағы
10. Шаң жинағыш бөлігінің қақпағының бекіткіші
11. Контейнер-шаңжинағыштың толу көрсеткіші
12. Тасуға арналған сап
13. Желілік кабельді орау батырмасы
14. Қосу/айыру батырмасы
15. Кіру сүзгіші
16. Кіру сүзгішінің ұстағышысы
17. Шығу сүзгіші
18. Шығу сүзгішінің торы
19. Шаң жинағышының ұстағышы
20. Шүберек шаң жинағышы
21. Біріктірілген қондырма: саңылаулы/шаңға қарсы

ҚАУІПСІЗДІК ШАРАЛАРЫ БОЙЫНША НҰСҚАУЛЫҚТАР
Тұрмыстық шаңсорғышты пайдалану алдында барлық нұсқаулықтарды зейін қойып оқып шығыңыз.

ЕСКЕРТУ
Өртену, электр тоғымен зақымдану немесе жарақат алу тәуекелін азайту үшін:
- Берілген құрылғыны тек тұрмыстық мақсаттарда және пайдалану бойынша нұсқаулыққа сәйкес пайдаланыңыз.
- Аспаптың жұмыс істеу кернеуі желідегі кернеуге сәйкес болуына көз жеткізіңіз.
- Өртену тәуекелін болдырмау үшін аспапты электр ашалығына қосқанда ауыстырғыштарды пайдаланбаңыз.
- Шаңсорғыш желілік ашалыққа қосылған кезде, оны қараусыз қалдырмаңыз. Әрқашан шаңсорғышты пайдаланбаған уақытта немесе оған қызмет көрсету алдында айыр тетікті ашалықтан суырыңыз.
- Электр тоғы соққысы тәуекелін азайту үшін шаңсорғышты үйлерден тыс немесе дымқыл беттерде пайдаланбаңыз.
- Балаларға шаңсорғышты ойыншық ретінде пайдалануға рұқсат етпеңіз. Егер жұмыс істеп тұрған аспаптың қасында балалар не мүмкіндігі шектеулі тұлғалар болса аса назар болыңыз.
- Егер балаларға және мүмкіндіктері шектеулі тұлғаларға олардың қауіпсіздігі үшін жауап беретін тұлғамен құрылғыны қауіпсіз пайдалану және оның дұрыс пайдаланбаған кезде пайда болатын қауіптер туралы сәйкес және түсінікті нұсқаулықтар берілген болмаса, берілген құрылғы оларға пайдалануға арналмаған.
- Желілік кабельді тасуға арналған сап ретінде пайдаланбаңыз, егер желілік кабель есік арасынан өтсе, есікті жаппаңыз, сонымен қатар желілік кабельдің үшкір шеттермен немесе бұрыштармен жанасуын болдырмаңыз. Бөлмені жинау кезінде желілік кабельді шаңсорғышпен басуға тыйым салынады, сіз оны зақымдай аласыз.
- Құрылғының желілік айыр тетігін ашалықтан желілік кабель арқылы суырып желіден айыруға тыйым салынады. Құрылғыны желіден айыру кезінде желілік айыр тетіктен ұстау керек.
- Желілік айыр тетікті немесе шаңсорғышты суланған қолмен ұстамаңыз.
- Желілік кабельді орау кезінде оны қолмен тартыңқыраңыз, желілік айыр тетіктің еден бетіне ұрылуын болдырмаңыз.
- Құрылғының кіру немесе шығу саңылауларын қандай да бір заттармен жабуға тыйым салынады. Егер құрылғының қандай да бір саңылауы бітелген болса, оны қосуға тыйым салынады.
- Сүзгіштерде ауаның дұрыс сорғызылуына кедергі болатын шаңның, мамықтың, шаштың және өзге қоқыстың жиналмауын тексеріңіз. Кіру сүзгішін үнемі тазалап тұрыңыз.
- Шаштың, киімнің бос салбыраған элементтерінің, саусақтардың немесе дененің басқа бөліктерінің шаңсорғыштың сорғызу саңылауына жақын орналаспауын қадағалаңыз.
- Әрқашан әуелі шаңсорғышты қосу/айыру батырмасы арқылы айырыңыз және содан кейін ғана желілік айыр тетікті ашалықтан суырыңыз.
- Баспалдақ алаңшаларын жинастырған кезде аса назар болыңыз.
- Шаңсорғышты бензин, еріткіштер сияқты жеңіл тұтанатын сұйықтықтарды жинауға пайдалануға тыйым салынады, сонымен қатар шаңсорғышты осындай сұйықтықтарды сақтайтын жерлерде пайдалануға тыйым салынады.
- Шаңсорғыш көмегімен суды немесе басқа сұйықтықтарды, жанып немесе түтіндеп жатқан темекілерді, сіріңкелерді, шоқты, сонымен қатар сылақтың, бетонның, ұнның немесе күлдің майда түйіршікті шаңын жинауға тыйым салынады. Бұл электрмотордың айтарлықтай бұзылуларына әкелуі мүмкін, сонымен қатар мұндай жағдайлар кепілдік міндеттемелердің әсеріне жатпайтынын есепке алыңыз.
- Егер мыналар орнатылмаған болса шаңсорғышты пайдаланбаңыз.

–шүберек шаң жинағышы.
–кіру немесе шығу сүзгіштері;
- Желілік кабельді бұзылуларға тұрақты тексеріңіз. Желілік кабельде ақаулықтар табылғанда немесе шаңсорғыш құлағаннан, суға батырылғаннан кейін дұрыс істемесе, тел туындыгерлес қызмет көрсету орталығына хабарласыңыз.
- Құрылғы тұрмыста пайдалануға ғана арналған, шаңсорғышты коммерциялық пайдалануға тыйым салынады.

НҰСҚАУЛЫҚТЫ ҚОЛ ЖЕТЕРЛІК ЖЕРДЕ САҚТАҢЫЗ

САҚТАНДЫРУ ШАРАЛАРЫ
Егер жинастыру кезінде шаңсорғыштың сорғызу қуаты кенет азайып кетсе, тез арада шаңсорғышты сөндіріңіз және телескопиялық түтікті немесе иілгіш құбыршекті қоқыстануға тексеріңіз. Шаңсорғышты сөндіріңіз, және желілік айыр тетікті ашалықтан суырыңыз – қоқысты жойыңыз, және содан кейін ғана жинастыруды жалғастырыңыз.
- Қатты қыздырылған беттерге тікелей тауда, күл сауыттардың қасында, сонымен қатар тез тұтанатын сұйықтықтарды сақтайтын жерлерде шаңсорғышпен жинастыруды жасамаңыз.
- Желілік айыр тетікті ашалыққа тек құрғақ қолмен қосыңыз.
- Жинастыру алдында шаң жинағыштары бұзылуын болдырмау үшін еденнен үшкір заттарды алып тастаңыз.
- Желілік айыр тетікті ашалықтан суырғанда әрқашан айыр тетіктен ұстаңыз, желілік кабельден тартпаңыз.

ШАҢСОРҒЫШТЫ ҚҰРАСТЫРУ
Шаңсорғыштың бумасын толық шешіп және бұзылуларының болмауын тексеріңіз.
Қосар алдында, электр желісіндегі кернеу шаңсорғыштың жұмыс кернеуіне сәйкес келетініне көз жеткізіңіз.
Қылшақ-қондырмаларды айырбастау кезінде, сонымен қатар сауықтыру кезінде әрқашан шаңсорғышты сөндіріңіз және желілік айыр тетікті ашалықтан суырыңыз.

Иілгіш құбыршекті қосу және ажырату
Иілгіш құбыршектің ұшын (6) ауатартқыш саңылауға (8) салыңыз. Құбыршектің қосылу дұрыстығын растайтын шыртылға дейін салыңыз. Иілгіш құбыршекті шешу үшін бекіткішке (7) басыңыз және құбыршекті ажыратыңыз.

Телескопиялық түтік пен қондырмаларды қосу
- Телескопиялық ұзартқыш түтікті (2) иілгіш құбыршектің сабына (3) қосыңыз.
- Алдын-ала бекіткіш батырмасына басып, телескопиялық түтіктің астыңғы бөлігін қажетті ұзындыққа шығарыңыз.
- Қажетті қондырманы таңдаңыз: еденге/кілемдерге арналған қылшақты (1), біріктірілген қондырманы (21) және оны телескопиялық ұзартқыш түтікке (2) қосыңыз, біріктірілген қондырманы (21) иілгіш құбыршектің сабына (3) қосуға болады.

Еденге/кілем жабуларына арналған қылшақ (1)
Қылшақтағы ауыстырғышты қажетті күйге қойыңыз (жинастыру жасалып жатқан беттің түріне байланысты).

Біріктірілген қондырма (21)
Қондырма радиаторларды, саңылауларды, бұрыштарды және диван жастықтарының арасын тазартуға, сонымен қатар жиһаз бетінен шаңды жинауға арналған, қылдың болуы жиһаздың жылтыратылған бетінің бүлінуіне қарсы тұрады.

Шүберек шаң жинағышын пайдалану
- Ілгек-бекіткіштен (10) ұстап, шаң жинағыш бөлігінің қақпағын (9) ашыңыз.
- Шаң жинағыш ұстағышына (19) шүберек шаң жинағышын (20) орнатыңыз.
- Шаң жинағыш бөлігінің қақпағын (9) жабыңыз.

Шүберек шаң жинағышынан шаңды шығару
- Шаң жинағыш бөлігінің қақпағын (9) ашыңыз және шаң жинағышты шығарыңыз.
- Шүберек шаң жинағышы (20) көп рет қолданылады, пластмасс қысқышты қозғап шаң мен қоқысты одан шығарыңыз, содан кейін қысқышты орнына қойыңыз.

ПАЙДАЛАНУ БОЙЫНША НҰСҚАУЛЫҚ
Жұмысты бастау алдында желілік кабельді қажетті ұзындыққа шығарыңыз және желілік айыр тетікті ашалыққа қосыңыз.
Желілік кабельдегі сары белгі кабельдің максималды ұзындығы туралы ескертеді. Желілік кабельді қызыл белгіден әрі созуға тыйым салынады.

Назар аударыңыз! Әрқашан шаңсорғышты тек шүберек шаң жинағышын (20) орнатып және сүзгіштерді (15, 17) орнатып қосыңыз.
- Шаңсорғышты қосу үшін қосу/айыру батырмасын (14) басыңыз.
- Жұмыс істеу кезінде сіз иілгіш құбыршектің сабында орналасқан механикалық реттегішпен (4) реттей аласыз.
- Бөлмедегі жинастыруды аяқтағаннан кейін қосу/айыру батырмасын (14) басыңыз және айыр тетікті ашалықтан суырыңыз.
- Желілік кабельді орау үшін орау батырмасын (13) басыңыз және оралып жатқан баудың шатасуын және бүлінуін болдырмау үшін оны қолмен тартыңқыраңыз.

ҚЫЗМЕТ КӨРСЕТУ
Егер шаңсорғыштың жұмыс істеу уақытында шаң жинағыштың толу көрсеткіші (11) қызыл ауысып жанса, шаң жинағышын тазарту керек. Ол үшін әуелі шаңсорғышты сөндіру және оны желіден ажырату қажет, одан кейін шүберек шаң жинағышты (20) тазарту қажет.
Кіру сүзгішінің (15) тазалығын тексеріңіз, себебі оған шаңсорғыш жұмысының нәтижелілігі байланысты; сүзгішті тазалауды жылына үш, төрт реттен кем емес, ал қатты ластанғанда одан жиірек жүргізіңіз; сүзгішті (15) айырбастау қажеттілік бойынша жүзеге асырылады.

Кіру сүзгішін (15) тазарту
- Шаңсорғышты сөндіріңіз және оны желіден ажыратыңыз.
- Ілгек-бекіткіштен (10) тартып, шаң жинағыш бөлігінің қақпағын (9) ашыңыз және шаң жинағышты (20) шығарыңыз.
- Кіру сүзгішін (15) жоғары бағыттап шығарыңыз.
- Оны жылы сумен шайыңыз, жақсылап құрғатыңыз және оны орнына орнатыңыз
- Шаң жинағышты (20) орнына салыңыз
- Шаң жинағыш бөлігінің қақпағын (9) жабыңыз.

Шығу сүзгішін (17) тазалау
- Шаңсорғышты сөндіріңіз және оны желіден ажыратыңыз.
- Шығу сүзгіші бөлігінің қақпағын (18) ашыңыз, сүзгішті (17) шығарыңыз.
- Сүзгіш (17) жылы сумен шайыңыз, жақсылап құрғатыңыз және оны орнына орнатыңыз
- Қақпақты жабыңыз (18).

Шаңсорғыш корабы
- Шаңсорғыш корабын дымқыл шүберекпен сүртіңіз.
- Сұйықтықтың шаңсорғыш корабы ішіне өтуін болдырмаңыз.
- Шаңсорғыш бетін тазарту үшін еріткіштерді немесе қажайтын тазалағыш заттарды пайдалануға тыйым салынады.

Жеткізілім жинағы
1. Шаңсорғыш (орнатылған сүзгіштермен және шүберек шаң жинағышпен) – 1 дн.
2. Иілгіш құбыршек – 1 дн.
4. Еденге/кілем жабуларына арналған қылшақ – 1 дн.
5. Біріктірілген қондырма – 1дн.
8. Нұсқаулық – 1 дн.

ТЕХНИКАЛЫҚ СИПАТТАМАЛАРЫ
Қоректендіру кернеуі: 220-240 В, ~ 50 Гц
Тұтынатын қуаты: 1400 Вт
Сорғызу қуаты: 280 Вт
Шүберек қап 2 л
Өндірушіалдын-алахабарлаусызқұрылғының дизайнын және техникалық сипаттамаларын өзгерту құқығын сақтайды.
Аспаптың қызмет ету мерзімі – 3 жыл

ROMÂNĂ

ASPIRATOR DE PRAF

DESCRIERE
1. Perie pentru podea/covor
2. Ţeavă telescopică
3. Mânerul furtunului flexibil
4. Regulatorul puterii de aspirare
5. Furtunul flexibil
6. Duza furtunului flexibil
7. Fixatoare duzei furtunului flexibil
8. Orificiu de intrare a aerului
9. Capacul compartimentului pentru colector de praf
10. Fixatorul capacului compartimentului pentru colector de praf
11. Indicator al gradului de umplere a colectorului de praf
12. Mâner pentru transportare
13. Butonul de înfăşurare a cablului electric
14. Buton de conectare/deconectare
15. Filtru de intrare
16. Fixatorul filtrului de intrare
17. Filtru de ieşire
18. Plasa filtrului de ieşire
19. Fixatorul colectorului de praf
20. Colector de praf textil
21. Duză combinată: pentru fisuri /pentru praf

INSTRUCŢIUNI DE SIGURANŢĂ
Înainte de a începe utilizarea aspiratorului de praf, citiţi cu atenţie toate instrucţiunile.

AVERTIZARE
Pentru a evita riscul de apariţie a incendiilor, electrocutării sau a traumatismelor:
- Utilizaţi dispozitivul numai pentru uz casnic şi în corespundere cu instrucţiunea de exploatare.
- Înainte de conectarea aparatului la reţea electrică, asiguraţi-vă că tensiunea de lucru a dispozitivului electrică corespunde cu tensiunea în reţeaua în casa D-vă.
- Pentru a evita riscul de apariţie a incendiului nu utilizaţi manşon de reducţie la conectarea dispozitivului la priza electrică.
- Nu lăsaţi aspiratorul de praf fără supraveghere când acesta este conectat la reţeaua electrică. Întotdeauna extrageţi fişa cablului electric din priză dacă nu utilizaţi aspiratorul de praf sau înainte de a efectua măsurile de întreţinere.
- Pentru evitarea riscului de electrocutare nu utilizaţi aspiratorul de praf în afara încăperilor sau pe suprafeţe umede.
- Nu permiteţi copiilor să se joace cu aspiratorul de praf. Fiţi deosebit de precauţi dacă în apropiere de dispozitivul conectat se află copii sau persoane cu dizabilităţi.
- Prezentul dispozitiv nu este prevăzut pentru a fi utilizat de către copii şi persoane cu dizabilităţi. Aceştia pot utiliza dispozitivul doar în cazul în care persoana responsabilă pentru siguranţa acestora le-a explicat instrucţiunile corespunzătoare de utilizare a dispozitivului şi pericolele legate de utilizarea necorespunzătoare a acestuia.
- Nu utilizaţi cablul electric în calitate de mâner de transportare; nu închideţi uşa dacă cablul electric trece pe acolo; evitaţi contactul cablului electric cu margini şi colţuri ascuţite. În timpul utilizării aspiratorului de praf se interzice trecerea cu el peste cablul electric – puteţi deteriora cablul.
- Nu se admite deconectarea dispozitivului de la reţea prim smulgerea fişei electrice din priză, trăgând de cablul electric. Pentru a deconecta dispozitivul de la reţea, apucaţi de fişa cablului electric.
- Nu atingeţi fişa cablului electric sau aspiratorul de praf cu mâinile umede.
- În timpul înfăşurării cablului electric, suspendaţi cablul cu mâna; nu lăsaţi fişa cablului electric să se lovească de podea.
- Nu se admite astuparea orificiilor de intrare şi ieşire ale dispozitivului cu alte obiecte. Nu conectaţi aspiratorul de praf dacă vreunul dintre orificiile lui sunt blocate.
- Aveţi grijă ca pe filtrul de intrare să nu se adune praf, puf, păr şi alte impurităţi, care împiedică aspirarea normală a aerului. Curăţaţi în mod regulat filtrul de intrare.
- Aveţi grijă ca părul, elementele suspendate ale hainelor, degetele sau alte părţi ale corpului să nu se afle în apropiere de orificiul aspirator al aspiratorului de praf.
- Întotdeauna deconectaţi aspiratorul de praf de la butonul de conectare/deconectare şi doar apoi extrageţi fişa cablului electric din priză.
- Fiţi deosebit de precauţi în timpul utilizării dispozitivului pe scări.
- Se interzice utilizarea aspiratorului de praf pentru colectarea lichidelor inflamabile, aşa ca benzină, solvenţi; la fel, se interzice utilizarea aspiratorului de praf în locurile de păstrare a unor astfel de lichide.
- Se interzice utilizarea aspiratorului de praf pentru colectarea apei şi a altor lichide, a ţigărilor aprinse sau fumegânde, a chibriturilor, a scrumului mocnind, şi a prafului foarte fin, de exemplu de la tencuială, beton, făină sau cenuşă. Acest lucru poate duce la deteriorarea motorului electric; ţineţi cont de faptul că asemenea cazuri nu sunt acoperite de garanţie.
- Este interzisa utilizarea aspiratorului de praf dacă nu sunt montate:

– colectorul de praf textil.
– filtrele de intrare şi de ieşire.
- Verificaţi în mod regulat integritatea fişa cablului electric şi cablu electric. Dacă observaţi defecte ale cablului electric, fişei cablului electric sau în caz de funcţionare necorespunzătoare a aspiratorului de praf, adresaţi-vă unui centru autorizat de service.
- Dispozitivul este destinat doar pentru uz în condiţii casnice, este interzisă utilizarea comercială a aspiratorului de praf.

PĂSTRAŢI INSTRUCŢIUNEA LA ÎNDEMÂNĂ

MĂSURI DE PRECAUŢIE
Dacă în timpul utilizării aspiratorului de praf a scăzut puterea de aspirare a acestuia, deconectaţi imediat dispozitivul şi verificaţi dacă ţeava telescopică sau furtunul flexibil nu s-a bătut cu gunoi. Deconectaţi aspiratorul de praf şi extrageţi fişa cablului electric din priză – înlăturaţi gunoiul care a obturat ţeava sau furtunul şi doar apoi puteţi continua lucrul.
- Nu utilizaţi dispozitivul în nemijlocită apropiere de suprafeţe puternic încălzite, în apropierea scrumierelor şi în locurile de păstrare a lichidelor inflamabile.
- Întotdeauna introduceţi fişa cablului electric în priză numai cu mâinile uscate.
- Înainte de începerea lucrului, ridicaţi de pe podea obiectele ascuţite, pentru a evita deteriorarea colectorului de praf şi a filtrelor.
- La extragerea fişei cablului electric din priză întotdeauna apucaţi de fişă şi niciodată nu trageţi de cablul electric.

MONTAREA ASPIRATORULUI DE PRAF
Despachetaţi aspiratorul de praf.
Înainte de conectare, asiguraţi-vă că tensiunea în reţeaua electrică corespunde cu tensiunea de lucru a aspiratorului de praf.
Întotdeauna deconectaţi aspiratorul de praf şi extrageţi fişa cablului electric din priză în timpul schimbării duzelor-perii şi în timpul lucrărilor de întreţinere.

Montarea şi demontarea furtunului flexibil
Introduceţi vârful furtunului flexibil (6) în orificiul de intrare a aerului (8).
Introduceţi furtunul până auziţi un clic, care confirmă corectitudinea montării.
Pentru demontarea furtunului flexibil apăsaţi pe fixatoare (7) şi demontaţi furtunul.

Montarea ţevii telescopice şi a duzelor
- Montaţi ţeava telescopică (2) la manivela furtunului flexibil (3).
- Prelungiţi partea de jos a ţevii telescopice până la lungimea necesară, apăsând pe butonul fixatorului.
- Alegeţi duza necesară: peria pentru podea/covoare (1) sau duză combinată (21) şi montaţi-o la ţeava telescopică (2), duza combinată (21) poate fi montată pe mânerul furtunului flexibil (3).

Perie pentru podea/covor (1)
Plasaţi comutatorul de pe perie în poziţia necesară (în dependenţă de tipul suprafeţei pe care se va efectua aspirarea).

Duză combinată (21)
Duza este prevăzută pentru curăţarea radiatoarelor, fisurilor, colţurilor şi a spaţiilor dintre pernele canapelelor, şi pentru colectarea prafului de pe suprafaţa mobilierului, prezenţa pufului previne deteriorarea suprafeţei lustruite a mobilierului.

Utilizarea colectorului de praf textil
- Deschideţi capacul compartimentului pentru colectorul de praf (9), apucând de încuietoarea-fixator (10).
- In fixatorul colectorului de praf (19), montaţi colectorul de praf (20).
- Închideţi capacul compartimentului pentru colector de praf (9).

Îndepărtarea prafului şi murdăriei din colectorul de praf textil
- Deschideţi capacul compartimentului pentru colectorul de praf (9) şi scoateţi colectorul de praf.
- Colector de praf textil (20) de multiplă folosinţă, îndepărtaţi praful şi murdăria din el prin glisarea clemei din plastic, apoi plăsaţi clema la loc.

INSTRUCŢIUNI DE EXPLOATARE
Înainte de a începe lucru, scoateţi cablul electric până la lungimea necesară şi introduceţi fişa cablului electric în priză. Marcarea galbenă de pe cablul electric indică lungimea maximă a cablului. Se interzice scoaterea cablului electric mai departe de marcarea roşie.

Atenţie! Întotdeauna conectaţi aspiratorul de praf doar cu colectorul de praf textil (20) montat şi cu filtrele (15, 17) montate.
– Pentru a conecta aspiratorul de praf apăsaţi butonul de conectare/deconectare (14).
– În timpul utilizării dispozitivului, puteţi regla puterea de aspirare cu ajutorul regulatorului mecanic de pe mânerul furtunului flexibil (4).
– După finisarea lucrului într-o încăpere, apăsaţi butonul de conectare/deconectare (14) şi extrageţi fişa cablului electric din priză.
– Pentru înfăşurarea cablului electric apăsaţi butonul de înfăşurare (13) şi suspendaţi cu mâna capătul liber al cablului pentru a evita lovirea şi deteriorarea cablului şi a fişei.

ÎNTREŢINERE
Dacă în timpul exploatării aspiratorului de praf indicatorul umplerii a colectorului de praf (11) se va trece la «roşu» este necesară curăţarea colectorului de praf. Deconectaţi aspiratorul de praf apăsînd butonul (14) şi scoteţi fişa cablului electric din priză, apoi scoteţi colectorul de praf (20) şi curăţaţi -l de praf şi murdărie.
Aveţi grijă ca filtrul de intrare (15) să fie curat, pentru că de acest lucru depinde eficienţa funcţionării aspiratorului de praf; curăţaţi filtru de cel puţin de trei, patru ori pe an, dar în caz de poluare puternice – de multe ori. Schimbarea filtrului (15) se efectuează după necesitate.

Curăţarea filtrului de intrare (15)
- Deconectaţi aspiratorul de praf de la buton şi de la reţea.
- Deschideţi capacul compartimentului pentru colectorul de praf (9), apucând de încuietoarea-fixator (10) şi scoateţi colectorul de praf (20).
- Extrageţi filtrul de intrare (15), trăgându-l în sus.
- Spălaţi filtrul cu apă caldă, uscaţi-l bine şi montaţi-l la loc.
- Montaţi colectorul de praf (20).
- Închideţi capacul compartimentului pentru colector de praf (9).

Curăţarea filtrului de ieşire (17)
- Deconectaţi aspiratorul de praf de la buton şi de la reţeaua electrică.
- Deschideţi capacul compartimentului filtrului de ieşire (18), extrageţi filtrul (17).
- Spălaţi filtrul (17) sub jet de apă călduţă uscaţi-l bine şi montaţi-l la loc.
- Închideţi capacul (18).

Carcasa aspiratorului de praf
- Ştergeţi carcasa aspiratorului de praf cu o bucată de ţesătură umedă.
- Nu permiteţi pătrunderea lichidului în interiorul carcasei aspiratorului de praf.
- Nu se admite utilizarea solvenţilor şi a detergenţilor abrazivi pentru curăţarea suprafeţei aspiratorului de praf.

Set de livrare
1. Aspirator de praf (cu filtrele montate şi colector de praf montat)– 1 buc.
2. Furtunul flexibil – 1 buc.
4. Perie pentru podea/covor – 1 buc.
5. Duză combinată – 1 buc.
8. Instrucţiune – 1 buc.

CARACTERISTICI TEHNICE
Tensiunea de alimentare: 220–240 V ~ 50 Hz
Puterea de consum: 1400 W
Puterea de aspirare: 280 W
Sac textil 2 l
Producătorul îşi rezervă dreptul de a modifica caracteristicile dispozitivului fără înştiinţare prealabilă.

Durata de funcţionare a dispozitivului – 3 ani

ČESKÝ

ODSÁVAČ PRACHU

POPIS
1. Kartáček pro podlahu/kobercové povlaky
2. Teleskopická nastavovací trubička
3. Rukověť pružně hadice
4. Regulátor síly vsávání
5. Pružní hadice
6. Násadec pružně hadice
7. Držáky násadce pružně hadice
8. Otvor zásobníku vzduchu
9. Víko sekce jímce na prach
10. Boční držák víka sekce jímce na prach
11. Indikátor plnění kontejneru – jímce na prach
12. Rukověť pro přenošení
13. Připínáček stočení síťové šňůry
14. Zapínací tlačítko/vypínací tlačítko
15. Vstupní filtr
16. Držák vstupního filtru
17. Výstupní filtr
18. Rošt výstupního filtru
19. Držák jímce na prach
20. Tkáňový lapač prachu
21. Kombinovaný nástavec: štěrbinový/pro prach

BEZPEČNOSTNÍ PŘEDPISY
Pozorně pročtete všichni předpisy před použitím domácnostního odsávače prachu.

VAROVÁNÍ
Pro snížení rizika vzniku požáru, úhozu elektrickým proudem nebo traumatu:
- Použijte definované vybavení jenom v domácnostních cílech i podle směrnice pro provoz.
- Dříve než připojit přístroj k elektrické sítě, přesvědčte se, že napětí, stanovené na přístroje, odpovídá napětí elektrické sítě ve vašem domě.
- V zamezení rizika vzniku požáru nepoužívejte mezikusů při připojení přístroje k elektrické zástrčce.
- Ne nechávejte odsávač prachu bez dozoru, kdy on zapojený do sítově zástrčky. Vždy vytáhejte sítovou zásuvku ze zástrčky, kdy ne používáte odsávače prachu nebo před jeho obsluhováním.
- Pro snížení rizika úderu elektrického proudu nepoužívejte odsávače prachu vně prostorů nebo na mokrých povrchách.
- Ne dovolujte děti využívat odsávače prachu jako hračku. Zvláštní pozornost osvědčujte v tom případě, pokud vedle s pracujícím vybavením jsou děti, nebo osoby s omezenými možnostmi.
- Definované vybavení ne je určeno pro použití děti i lidmi s omezenými možnostmi, pokud jen jim ne dané vyhovující i jasný jim předpisy o bezpečném používání vybavení i těch nebezpečí, které mohou vznikat při jeho nesprávném používání osobou, odpovídající za jejich bezpečnost.
- Nepoužívejte síťové šňůry jako kliky pro přenošení odsávače prachu, ne zavírejte se dveře, pokud síťová šňůra probíhá přes dveřní otvor, a také zběhejte styku síťové šňůry s ostrými okraji nebo rohy nábytku. Během uklidnění v prostoru, nesmí se přejíždět odsávačem prachu přes síťovou šňůru - vy můžete její poškodit.
- Nesmí se vypojovat vybavení od sítě vytrháváním síťové zástrčky ze zásuvky za síťovou šňůru. Při odpojení vybavení od sítě třeba vždy držet se za sítovou zástrčku.
- Ne berte za sítovou zástrčku nebo za těleso odsávače prachu mokrým rukama.
- Během stočení síťové šňůry přidržujte jí rukou, ne dopouštějte, aby sítová zástrčka narážela na povrch podlahy.
- Nesmí se zakrývat vstupní i výstupní otvory vybavení jakými-nebo věci. Nesmí se zahrnovat vybavení, pokud jakékoliv z jeho otvorů blokované.
- Dbejte na to, aby na vstupním filtru ne hromadil se prášek, pápery, vlasy i ostatní smetí, bránící normálního vsávání vzduchu. Pravidelně čeřte vstupní filtr.
- Dbejte na to, aby vlasy, svobodně visící časti ošacení, prsty nebo další díly těla ne byli vedle nasávacího otvoru odsávače prachu.
- Vždy zpočátku vypínejte odsávač prachu tlačítkem zapojení/vypnutí i jen potom vytahejte zástrčku síťové šňůry ze zásuvky.
- Buďte zejména pozorný při úklidu podest.
- Nesmí se využívat odsávač prachu pro sběr hořlavých kapalin, jak benzin, rozpouštědla, a také nesmí se využívat odsávač prachu v místech skladování takových kapalin.
- Nesmí se sbírat pomocí odsávače prachu vodu nebo další kapaliny, hořící nebo dýmavé cigarety, zápalky, doutnavý popel, a také jemné disperzní prášek, například od omítky, betonu, mouky nebo tuhých spalin. To je může přivést k vážným poškozením elektromotoru, i přihlédnete, že takové případy ne pod - padají pod činnost garancie.
- Nesmí být využít odsávač prachu, pokud nebyli nastavené:
  - tkáňový lapač prachu.
  - vstupní i výstupní filtry
- Pravidelně kontrolujte zástrčku síťové šňůry i síťovou šňůru na nedostatek závad. Při odhalení závad síťové šňůry, síťové zástrčky nebo v případě ne normální funkci odsávače prachu, obracejte se v autorizované servisní středisko.
- Vybavení je určeno jen pro domácí použití, nesmí být obchodní využití odsávače prachu.

CHRANTE INSTRUKCE V PŘISTUPNÉM MÍSTĚ

BEZPEČNOSTNÍ OPATŘENÍ
Pokud během úklidu prudce se snížil odsávací výkon odsávače prachu, bez meškání odpojíte odsávač prachu i zkontrolujte se teleskopickou trubičku nebo ohebnou hadici ve věci ucpání. Vypněte odsávač prachu, i vytáhnete zástrčku síťové šňůry ze zásuvky – odstraníte zacpaní, i jen potom pokračujte v úklidu.
- Ne provádíte úklidu odsávačem prachu v bezprostřední blízkosti od silně ohřátých povrchů, vedle popelníků, a také v místech skladování hořlavých kapalin.
- Vsázejte sítovou zástrčku síťové šňůry do zásuvky jen suchými rukama.
- Před zahájením úklidu odstraníte s podlahy ostré předměty, aby ne udělat poruchy jímky na prach.
- Při vytahování síťové zástrčky z hnízda vždy držíte se za zástrčku, ne natahujte za síťovou šňůru.

MONTÁŽ ODSAVAČE
Plně rozbalíte odsávač prachu.
Před zapojením se přesvědčte, že napětí elektrické sítě odpovídá pracovnímu napětí odsávače prachu.
Vždy vypínejte odsávač prachu i vyjímejte sítovou zástrčku z hnízda během výměny kartáčů-nástavců, a také během profylaxe.

Připojení i odpojení pružně hadice
Vložte násadec pružně hadice (6) v otvor pro vzduch (8). Vkládejte hadice do cvaknutí, potvrzujícího pravidelnost připojení. Pro zrušení pružně hadici klepněte na držáky (7) i odpojíte hadici.

Připojení teleskopické trubky i nástavců
- Připojíte teleskopickou nastavovací trubičku (2) k rukověti pružně hadici (3).
- Vytáhnete dolní část teleskopické trubky na požadovanou délku, předběžně stisknuv na tlačítko bočního držáku.
- Vyberte požadovaný nástavec: kartáč pro podlahu /koberce (1) nebo kombinovaný nástavec (21) i připojte její k teleskopické nastavovací trubičce (2), kombinovaný nástavec (21) lze napojovat k rukověti pružně hadici (3).

Kartáček pro podlahu/kobercové pokryvy (1)
Vložte přepínač na kartáče v potřebnou polohu (podle typu povrchu, na které je prováděno úklid).

Kombinovány nástavec (21)
Nástavec určený jak do leštění radiátorů, štěrbin, úhlů i mezi polštářů divanů, tak pro sběr prachu s povrchu nábytku, existence vlasů brání poškozeni leštěného povrchu nábytku.

Využití látkové jímky na prach
- Odemkněte víko sekce jímky na prach (9), popotáhnuv za závoru-boční držák (10).
- V držiteli jímce na prach (19), vložte tkáňový lapač prachu (20).
- Uzavřete víko sekce jímky na prach (9).

Odstranění prachu i smetí z tkáňové jímky na prach
- Odemkněte víko sekce jímky na prach (9) i vyndejte lapač prachu.
- Tkáňový lapač prachu (20) mnohonásobný, odklidíte prášek i smetí z něj, pohnuv čelist z umělé hmoty, nato vložte čelist na místo.

PŘEDPISY PRO PROVOZ
Před zahájením funkci natáhnete síťový kabel na požadovanou délku i vložte sítovou zástrčku v hnízdo.
Žlutá značka na sítovém kabelu napomíná o maximální délce kabelu. Nelze vytahovat síťový kabel dál červené značky.

Pozor! Vždy spouštějte odsávač prachu jen s vloženým tkáňovou jímkou na prach (20) i vloženými filtry (15, 17).
- Pro zapojení odsávače prachu klepněte tlačítko zapojení/vypnutí (14).
- Během provozu vy můžete regulovat sací výkon mechanickým regulátorem, umístěním na rukověti pružně hadici (4).
- Po skončení úklidu v prostoru klepněte tlačítko zapojení/vypnutí (14) i vytáhnete sítovou zástrčku z hnízda.
- Pro stočení síťového kabelu klepněte na tlačítko stočení (13) i přidržujte rukou svinující se šňůru v zamezení jeho zasmeknutí i poruch.

OBSLUHOVÁNÍ
Pokud uprostřed práce odsávače prachu indikátor naplnění jímky na prach (11) přepne se na « červený » je nutno očistit lapač prachu. Proto nutno odpojit odsávač prachu, stisknuv tlačítko (14) i vytáhnout zástrčku síťové šňůry z hnízda, nato vyndat lapač prachu (20) i očistit jeho od prachu i smetí.
Kontrolujte čistotu vstupního filtru (15), jelikož od toho záleží efektivnost funkci odsávače prachu; veďte čištění filtru neméně třech, čtyřech krát za rok, a při silným znečištění - častěji. Výměna filtru (15) je prováděná podle nutnosti.

Čištění vstupního filtru (15)
- Vypnete odsávač prachu i odpojíte jeho od sítě.
- Odemkněte víko sekce jímky na prach (9), popotáhnuv za závoru-boční držák (10) i vyndejte lapač prachu (20).
- Vytáhnete vstupní filtr (15) směrem nahoru.
- Promyjte jeho teplou vodou, pečlivě usušíte i vložte na místo.
- Vložte lapač prachu (20).
- Uzavřete víko sekce jímky na prach (9).

Čištění výstupního filtru (17)
- Vypnete odsávač prachu i odpojíte jeho od sítě.
- Odemkněte víko sekce výstupního filtru (18), vytáhnete filtr (17).
- Promyjte filtr (17) pod proudem lehce teplé vody, pečlivě usušte i vložte na místo.
- Uzavřete víko (18).

Těleso odsávače prachu
- Prošlapejte těleso odsávače prachu vlhkou látkou.
- Ne dopouštějte dopadu kapaliny dovnitř pouzdra odsávače prachu.
- Nelze využívat do leštění povrchu odsávače prachu rozpouštědla nebo brousicí čisticí prostředky.

Komplet dodávky
1. Odsávač prachu (s vloženými filtry i tkáňovou jímkou na prach) – 1 kus.
2. Ohebná hadice – 1 kus.
4. Kartáček pro podlahu/kobercový pokryv – 1 kus.
5. Kombinovány nástavec – 1 kus.
8. Instrukce – 1 kus.

TECHNÍCKÉ CHARAKTERISTIKY
Napětí napájení: 220-240 V, ~ 50 Hz
Spotřeba: 1400 W
Sací výkon: 280 W
Látkový pytel 2 l
Výrobce uchovává za sebou právo měnit design i technické charakteristiky vybavení bez předběžného uvědomení.

Životnost přístroje - 3 roku

УКРАЇНЬСКИЙ

ПИЛОСОС

ОПИС
1. Щітка для підлоги / килимових покриттів
2. Подовжувальна трубка
3. Ручка гнучкого шланга
4. Регулятор сили всмоктування
5. Гнучкий шланг
6. Наконечник гнучкого шланга
7. Фіксатори наконечника гнучкого шланга
8. Вхідний отвір
9. Кришка відсіку пило збірника
10. Фіксатор кришки відсіку пило збірника
11. Індикатор заповнення контейнера - пило збірника
12. Ручка для перенесення
13. Кнопка змотування мережевого шнура
14. Кнопка включення / вимикання
15. Вхідний фільтр
16. Тримач вхідного фільтра
17. Вихідний фільтр
18. Решітка вихідного фільтра
19. Тримач пило збірника
20. Тканинний пило збірник
21. Комбінована насадка: щілинна / для пилу

ІНСТРУКЦІЯ ПО ЗАХОДАМ БЕЗПЕКИ
Уважно прочитайте всі інструкції перед використанням побутового пилососа.

ПОПЕРЕДЖЕННЯ
Для зниження ризику виникнення пожежі, ураження електричним струмом або отримання травм:
- Використовуйте даний пристрій тільки в побутових цілях і згідно з інструкцією з експлуатації.
- Перш ніж підключити прилад до електромережі, переконайтеся, що напруга, зазначена на приладі, відповідає напрузі у вашому домі.
- Щоб уникнути ризику виникнення пожежі не використовуйте перехідники при підключенні приладу до електричної розетки.
- Не залишайте пилосос без нагляду, коли він увімкнений в мережеву розетку. Завжди виймайте мережеву вилку з розетки, коли не користуєтеся пилососом або перед його обслуговуванням.
- Для зниження ризику ураження електричним струмом не використовуйте пилосос поза приміщеннями чи на мокрих поверхнях.
- Не дозволяйте дітям використовувати пилосос в якості іграшки. Особливу увагу проявляйте у тому випадку, якщо поряд з працюючим пристроєм знаходяться діти, або особи з обмеженими можливостями.
- Цей пристрій не призначений для використання дітьми та людьми з обмеженими можливостями, якщо тільки їм не дано відповідні та зрозумілі їм інструкції щодо безпечного користування пристроєм і тієї небезпеки, яка може виникнути при його неправильному користуванні особою, яка відповідає за їх безпеку.
- Не використовуйте шнур як ручки для перенесення пилососа, не закривайте двері, якщо мережевий шнур проходить через дверний проріз, а також уникайте контакту мережного шнура з гострими краями або кутами меблів. Під час прибирання приміщення, забороняється переїжджати пилососом через мережевий шнур - ви можете його пошкодити.
- Забороняється відключати пристрій від мережі висмикуванням мережевої вилки з розетки за шнур. При відключенні пристрою від мережі слід завжди триматися за мережеву вилку.
- Не беріться за мережеву вилку або за корпус пилососа мокрими руками.
- Під час змотування мережевого шнура притримуйте його рукою, не допускайте, щоб мережева вилка билася об поверхню підлоги.
- Забороняється закривати вхідні та вихідні отвори пристрою будь-якими предметами. Забороняється включати пристрій, якщо будь-який з його отворів заблоковано.
- Слідкуйте за тим, щоб на вхідному фільтрі не накопичувались пил, пух, волосся і інше сміття, що перешкоджає нормальному всмоктуванню повітря. Регулярно очищайте вхідний фільтр.
- Слідкуйте за тим, щоб волосся, вільно звисаючі елементи одягу, пальці або інші частини тіла не знаходилися поряд з отвором для всмоктування пилу.
- Завжди спочатку відключайте пилосос кнопкою включення / вимикання і тільки потім виймайте вилку мережевого шнура з розетки.
- Будьте особливо уважні при прибиранні сходових майданчиків.
- Забороняється використовувати пилосос для збору легкозаймистих рідин, таких як бензин, розчинники, а також забороняється використання пилососа у місцях зберігання таких рідин.
- Забороняється збирати за допомогою пилососа воду або інші рідини, що горять чи димлять цигарки, сірники, тліючий попіл, а також тонко дисперсну пил, наприклад від штукатурки, бетону, борошна або золи. Це може призвести до серйозних пошкоджень електромотора, і врахуйте, що такі випадки не підпадають під дію гарантійних зобов'язань.
- Забороняється використовувати пилосос, якщо не були встановлені:
  - тканинний мішок.
  - вхідний і вихідний фільтри
- Регулярно перевіряйте вилку і мережевий шнур на наявність пошкоджень. При виявленні дефектів мережного шнура, мережної вилки або у випадку ненормальної роботи пилососа, звертайтесь до авторизованого сервісного центру.
- Пристрій призначений тільки для домашнього використання, забороняється комерційне використання пилососа.

ЗБЕРІГАЙТЕ ІНСТРУКЦІЮ В ДОСТУПНОМУ МІСЦІ

ЗАХОДИ БЕЗПЕКИ
Якщо під час прибирання різко знизилася усмоктувальна потужність пилососа, негайно вимкніть пилосос і перевірте телескопічну трубку або гнучкий шланг на предмет засмічення. Вимкніть пилосос, і витягніть вилку мережевого шнура з розетки - усуньте засмічення, і лише потім продовжуйте прибирання.
- Не прибирайте пилососом в безпосередній близькості від сильно нагрітих поверхонь, поряд з попільничками, а також в місцях зберігання легкозаймистих рідин.
- Вставляйте мережеву вилку в розетку тільки сухими руками.
- Перед початком прибирання приберіть з підлоги гострі предмети, щоб не допустити пошкодження мішка.
- Під час вилучення мережевої вилки з розетки завжди тримаєтеся за вилку, не тягніть за мережевий шнур

ЗБИРАННЯ ПИЛОСОСА
Повністю розпакуйте пилосос.
Перед включенням переконайтеся, що напруга електричної мережі відповідає робочій напрузі пилососа.
Завжди відключайте пилосос і виймайте мережеву вилку з розетки під час заміни щітокнасадок, а також під час профілактики.

Під'єднання і зняття гнучкого шланга
Вставте наконечник гнучкого шланга (6) у вхідний отвір (8). Вставляйте шланг до клацання, що підтверджує правильність під'єднання. Для зняття гнучкого шлангу натисніть на фіксатори (7) і від'єднайте шланг.

Під'єднання телескопічної трубки і насадок
- Під'єднайте телескопічну подовжувальну трубку (2) до рукоятки гнучкого шлангу (3).
- Висуньте нижню частину телескопічної трубки на необхідну довжину, попередньо натиснувши на кнопку фіксатора.
- Виберіть необхідну насадку: щітку для підлоги / килимів (1) або комбіновану насадку (21) і з'єднайте її з телескопічною подовжувальною трубкою (2), комбіновану насадку (21) можна приєднувати до рукоятки гнучкого шлангу (3).

Щітка для підлоги / килимових покриттів (1)
Встановіть перемикач на щітці в необхідне положення (залежно від типу поверхні, на якій здійснюється прибирання).

Комбінована насадка (21)
Насадка призначена як для чистки щілин, кутів і між подушками диванів, так і для збору пилу з поверхні меблів, наявність ворсу перешкоджає пошкодженню полірованої поверхні меблів.

Використання тканинного мішка
- Відкрийте кришку відсіку пило збірника (9), потягнувши за клямку-фіксатор (10).
- У тримач пило збірника (19), встановіть тканинний пило збірник (20).
- Закрийте кришку відсіку пило збірника (9).

Видалення пилу та сміття з тканинного мішка
- Відкрийте кришку відсіку пило збірника (9) і вийміть пило збірник.
- Тканинний пило збірник (20) багаторазовий, видаліть пил і сміття з нього, зсунувши пластмасовий затискач, після цього встановіть затискач на місце.

ІНСТРУКЦІЇ З ЕКСПЛУАТАЦІЇ
Перед початком роботи витягніть мережевий кабель на необхідну довжину і вставте мережеву вилку в розетку.
Жовта позначка на мережевому кабелі попереджає про максимальну довжину кабелю. Забороняється витягати мережевий кабель далі червоної позначки.

Увага! Завжди вмикайте пилосос тільки з встановленим тканинним пило збірником (20) і встановленими фільтрами (15, 17).
- Для ввімкнення пилососу натисніть кнопку включення / вимикання (14).
- Під час роботи ви можете регулювати потужність всмоктування механічним регулятором, розташованим на ручці гнучкого шланга (4).
- Після закінчення прибирання в приміщенні натисніть кнопку включення / вимикання (14) і вийміть вилку з розетки.
- Для змотування мережевого кабелю натисніть на кнопку змотування (13) і притримуйте рукою шнур, який змотується, щоб уникнути його захльостування і пошкодження.

ОБСЛУГОВУВАННЯ
Якщо під час роботи пилососа індикатор заповнення пило збірника (11) переключиться на «червоний» необхідно очистити мішок. Для цього необхідно вимкнути пилосос, натиснувши кнопку (14) і вийняти вилку мережевого шнура з розетки, після цього дістати пило збірник (20) і очистити його від пилу та сміття.
Слідкуйте за чистотою вхідного фільтра (15), оскільки від цього залежить ефективність роботи пилососа; проводите чищення фільтра не менше трьох, чотирьох разів на рік, а при сильному засміченні - частіше. Заміна фільтра (15) здійснюється в міру необхідності.

Чищення вхідного фільтра (15)
- Вимкніть пилосос і від'єднайте його від мережі.
- Відкрийте кришку відсіку пило збірника (9), потягнувши за клямку-фіксатор (10) і вийміть пило збірник (20).
- Вийміть вхідний фільтр (15) у напрямку вгору.
- Промийте його теплою водою, ретельно просушіть і встановіть на місце.
- Встановіть пило збірник (20).
- Закрийте кришку відсіку пило збірника (9).

Чищення вихідного фільтра (17)
- Вимкніть пилосос і від'єднайте його від мережі.
- Відкрийте кришку відсіку вихідного фільтра (18), витягніть фільтр (17).
- Промийте фільтр (17) під струменем злегка теплої води, ретельно просушіть і встановіть на місце.
- Закрийте кришку (18).

Корпус пилососа
- Протирайте корпус пилососа вологою тканиною.
- Не допускайте потрапляння рідини всередину корпусу пилососа.
- Забороняється використовувати для чищення поверхні пилососа розчинники або абразивні чистячи засоби.

Комплект постачання
1. Пилосос (з встановленими фільтрами і тканинним пило збірником) - 1 шт.
2. Гнучкий шланг - 1 шт.
4. Щітка для підлоги / килимових покриттів - 1 шт.
5. Комбінована насадка - 1 шт.
8. Інструкція - 1 шт.

ТЕХНІЧНІ ХАРАКТЕРИСТИКИ
Напруга живлення: 220-240 В, ~ 50 Гц
Споживана потужність: 1400 Вт
Потужність всмоктування: 280 Вт
Матер'яний мішок 2 л
Виробник зберігає за собою право змінювати дизайн і технічні характеристики пристрою без попереднього повідомлення.

Термін служби приладу - 3 роки

БЕЛАРУСКІ

ПЫЛАСОС

АПІСАННЕ
1. Шчотка для падлогі/дывановых пакрыццяў
2. Тэлескапічная падаўжальная трубка
3. Ручка гнуткага шланга
4. Рэгулятар сілы ўсмоктвання
5. Гнуткі шланг
6. Наканечнік гнуткага шланга
7. Фіксатары наканечніка гнуткага шланга
8. Паветразаборная адтуліна
9. Вечка адсека пылазборніка
10. Фіксатар вечка адсека пылазборніка
11. Індыкатар запаўнення кантэйнера-пылазборніка
12. Ручка для пераноскі
13. Кнопка змотвання сеткавага шнура
14. Кнопка ўключэння/выключэння
15. Уваходны фільтр
16. Трымальнік уваходнага фільтра
17. Выходны фільтр
18. Рашотка выходнага фільтра
19. Трымальнік пылазборніка
20. Тканкавы пылазборнік
21. Камбінаваная насадка: шчылінная/для пылу

ІНСТРУКЦЫІ ПА МЕРАХ БЯСПЕКІ
Ўважліва прачытайце ўсе інструкцыі перад выкарыстаннем побытавага пыласоса.

ПАПЯРЭДЖАННЕ
Для зніжэння рызыкі ўзнікнення пажару, паразы электрычным токам ці атрымання траўмаў:
- Выкарыстоўвайце дадзеную прыладу толькі ў побытавых мэтах і ў адпаведнасці з інструкцыяй па эксплуатацыі.
- Перш чым падлучыць прыбор да электрасеткі, пераканайцеся, што напруга, паказаная на прыборы, адпавядае напрузе электрасеткі ў вашай хаце.
- У пазбяганне рызыкі ўзнікнення пажару не выкарыстоўвайце перахаднікі пры падлучэнні прыбора да электрычнай разеткі.
- Не пакідайце пыласос без нагляду, калі ён уключаны ў сеткавую разетку. Заўсёды вымайце сеткавую вілку з разеткі, калі не карыстаецеся пыласосам ці перад яго абслугоўваннем.
- Для зніжэння рызыкі ўдару электрычным токам не выкарыстоўвайце пыласос па-за памяшканнямі і на мокрых паверхнях.
- Не дазваляйце дзецям выкарыстоўваць пыласос у якасці цацкі. Будзьце асабліва ўважлівыя ў тым выпадку, калі побач з працавальнай прыладай знаходзяцца дзеці, або асобы з абмежаванымі магчымасцямі.
- Дадзеная прылада не прызначана для выкарыстання дзецьмі і людзьмі з абмежаванымі магчымасцямі, калі толькі ім не дадзены адпаведныя і зразумелыя ім інструкцыі пра бяспечнае карыстанне прыладай і тыя небяспекі, якія могуць узнікаць пры няправільным карыстанні ей асобамі, якія адказваюць за іх бяспеку.
- Не выкарыстоўвайце сеткавы шнур у якасці ручкі для пераноскі пыласоса, не зачыняйце дзверы, калі сеткавы шнур праходзіць праз дзвярны праём, а таксама пазбягайце кантакту сеткавага шнура з вострымі краямі ці вугламі мэблі. Падчас уборкі памяшкання, забараняецца пераязджаць пыласосам сеткавы шнур - вы можаце яго пашкодзіць.
- Забараняецца адключаць прыладу ад сеткі вышморгваннем сеткавай вілкі з разеткі за сеткавы шнур. Пры адключэнні прылады ад сеткі варта заўсёды трымацца за сеткавую вілку.
- Не бярыцеся за сеткавую вілку ці за корпус пыласоса мокрымі рукамі.
- Падчас змотвання сеткавага шнура прытрымвайце яго рукой, не дапушчайце, каб сеткавая вілка ўдаралася аб паверхню падлогі.
- Забараняецца зачыняць уваходныя і выходныя адтуліны прылады якімі-небудзь прадметамі. Забараняецца ўключаць прыладу, калі якая-небудзь з яе адтулін заблакавана.
- Сачыце за тым, каб на ўваходным фільтры не запасіліся пыл, пух, валасы і іншае смецце, якое перашкаджае звычайнаму ўсмоктванню паветра. Рэгулярна чысціце ўваходны фільтр.
- Сачыце за тым, каб валасы, вольна віслыя элементы адзежы, пальцы ці іншыя часткі цела не знаходзіліся побач з ўсмоктвальнай адтулінай пыласоса.
- Заўсёды спачатку адключайце пыласос кнопкай уключэння/выключэння і толькі потым вымайце вілку сеткавага шнура з разеткі.
- Будзьце асабліва ўважлівыя пры ўборцы лесвічных пляцовак.
- Забараняецца выкарыстоўваць пыласос для збору лёгкаўзгаральных вадкасцяў, такіх як бензін, растваральнікі, а таксама забараняецца выкарыстанне пыласоса ў месцах захоўвання такіх вадкасцяў.
- Забараняецца збіраць з дапамогай пыласоса ваду ці іншыя вадкасці, падпаленыя ці дымлівыя цыгарэты, запалкі, попел, які цьмее, а таксама тонкадысперсны пыл, напрыклад ад тынкоўкі, бетону, мукі ці попелу. Гэта можа прывесці да сур'ёзных пашкоджанняў электраматора, і прыміце да ўвагі, што такія выпадкі не падпадаюць пад дзеянне гарантыйных абавязанняў.
- Забараняецца выкарыстоўваць пыласос, калі не былі ўсталяваны:
  - тканкавы пылазборнік.
  - уваходны і выходны фільтры
- Рэгулярна правярайце вілку сеткавага шнура і сеткавы шнур на адсутнасць пашкоджанняў. Пры выяўленні дэфектаў сеткавага шнура, сеткавай вілкі ці ў выпадку ненармальнай працы пыласоса, звяртайцеся ў аўтарызаваны сэрвісны цэнтр.
- Прылада прызначана толькі для хатняга выкарыстання, забараняецца камерцыйнае выкарыстанне пыласоса.

ЗАХОЎВАЙЦЕ ІНСТРУКЦЫЮ Ў ДАСТУПНЫМ МЕСЦЫ

МЕРЫ ЗАСЦЯРОГІ
Калі падчас уборкі рэзка зменшылася ўсмоктвальная магутнасць пыласоса, неадкладна выключыце пыласос і праверце тэлескапічную трубку ці гнуткі шланг на прадмет запарушвання. Выключыце пыласос, і выміце вілку сеткавага шнура з разеткі - ліквідуйце засор, і толькі потым працягвайце ўборку.
- Не рабіце ўборку пыласосам у непасрэднай блізкасці ад моцна нагрэтых паверхняў, побач з попельніцамі, а таксама ў месцах захоўвання лёгкаўзгаральных вадкасцяў.
- Устаўляйце сеткавую вілку сеткавага шнура ў разетку толькі сухімі рукамі.
- Перад пачаткам уборкі прыбярыце з падлогі вострыя прадметы, каб не дапусціць пашкоджання пылазборніка.
- Пры выманні сеткавай вілкі з разеткі заўсёды трымайцеся за вілку, не цягніце за сеткавы шнур.

ЗБОРКА ПЫЛАСОСА
Цалкам распакуйце пыласос.
Перад уключэннем пераканайцеся, што напруга электрычнай сеткі адпавядае працоўнай напрузе пыласоса.
Заўсёды адключайце пыласос і вымайце сеткавую вілку з разеткі падчас замены шчотак-насадак, а таксама падчас прафілактыкі.

Падлучэнне і здыманне гнуткага шланга
Ўстаўце наканечнік гнуткага шланга (6) у паветразаборную адтуліну (8). Устаўляйце шланг да пстрычкі, якая пацвярджае правільнасць падлучэння. Для здымання гнуткага шланга націсніце на фіксатары (7) і адлучыце шланг.

Падлучэнне тэлескапічнай трубкі і асадак
- Падлучыце тэлескапічную падаўжальную трубку (2) да дзяржальні гнуткага шланга (3).
- Высуньце ніжнюю частку тэлескапічнай трубкі на неабходную даўжыню, папярэдне націснуўшы на кнопку фіксатара.
- Абярыце неабходную насадку: шчотку для падлогі /дываноў (1) ці камбінаваную насадку (21) і падлучыце яе да тэлескапічнай падаўжальнай трубкі (2), камбінаваную насадку (21) можна падлучаць да дзяржальні гнуткага шланга (3).

Шчотка для падлогі/дывановых пакрыццяў (1)
Усталюйце перамыкач на шчотцы ў неабходнае становішча (у залежнасці ад тыпу паверхні, на якой робіцца ўборка).

Камбінаваная насадка (21)
Насадка прызначана як для чысткі радыятараў, шчылін, кутоў і паміж падушкамі канап, так і для збору пылу з паверхні мэблі, наяўнасць ворса перашкаджае пашкоджанню паліраванай паверхні мэблі.

Выкарыстанне тканкавага пылазборніка
- Адкрыйце вечка адсека пылазборніка (9), пацягнуўшы за зашчапку-фіксатар (10).
- У трымальнік пылазборніка (19), усталюйце тканкавы пылазборнік (20).
- Зачыніце вечка адсека пылазборніка (9).

Выдаленне пылу і смецця з тканкавага пылазборніка
- Адкрыйце вечка адсека пылазборніка (9) і выміце пылазборнік.
- Тканкавы пылазборнік (20) шматразовы, выдаліце пыл і смецце з яго, ссунуўшы пластмасавы заціск, пасля гэтага ўсталюйце заціск на месца.

ІНСТРУКЦЫІ ПА ЭКСПЛУАТАЦЫІ
Перад пачаткам працы выцягніце сеткавы кабель на неабходную даўжыню і ўстаўце сеткавую вілку у разетку.
Жоўтая адзнака на сеткавым кабелі папярэджвае пра максімальную даўжыню кабеля. Забараняецца выцягваць сеткавы кабель далей чырвонай адзнакі.

Увага! Заўсёды ўключайце пыласос толькі з усталяваным тканкавым пылазборнікам (20) і ўсталяванымі фільтрамі (15, 17).
- Для ўключэння пыласоса націсніце кнопку ўключэння/выключэння (14).
- Падчас працы вы можаце рэгуляваць магутнасць усмоктвання механічным рэгулятарам, размешчаным на ручцы гнуткага шланга (4).
- Па канчатку ўборкі ў памяшканні націсніце кнопку ўключэння/выключэння (14) і выміце сеткавую вілку з разеткі.
- Для змотвання сеткавага кабеля націсніце на кнопку змотвання (13) і прытрымвайце рукой шнур, які змотваецца, у пазбяганне яго захлествання і пашкоджання.

АБСЛУГОЎВАННЕ
Калі падчас працы пыласоса індыкатар запаўнення пылазборніка (11) пераключыцца на "чырвоны" неабходна ачысціць пылазборнік. Для гэтага неабходна выключыць пыласос, націснуўшы кнопку (14) і выняць вілку сеткавага шнура з разеткі, пасля гэтага дастаць пылазборнік (20) і ачысціць яго ад пылу і смецця.
Сачыце за чысцінёй уваходнага фільтра (15), паколькі ад гэтага залежыць эфектыўнасць працы пыласоса; праводзьце чыстку фільтра не меней трох, чатырох разоў на год, а пры моцным запарушванні - часцей. Замена фільтра (15) ажыццяўляецца па меры неабходнасці.

Чыстка ўваходнага фільтра (15)
- Выключыце пыласос і адключыце яго ад сеткі.
- Адкрыйце вечка адсека пылазборніка (9), пацягнуўшы за зашчапку-фіксатар (10) і выміце пылазборнік (20).
- Выміце ўваходны фільтр (15) па кірунку ўгару.
- Прамыйце яго цёплай вадой, старанна прасушыце і ўсталюйце на месца.
- Усталюйце пылазборнік (20).
- Зачыніце вечка адсека пылазборніка (9).

Чыстка выходнага фільтра (17)
- Выключыце пыласос і адключыце яго ад сеткі.
- Адкрыйце вечка адсека выходнага фільтра (18), выміце фільтр (17).
- Прамыйце фільтр (17) пад бруёй злёгку цёплай вады, старанна прасушыце і ўсталюйце на месца.
- Зачыніце вечка (18).

Корпус пыласоса
- Праціррайце корпус пыласоса вільготнай тканінай.
- Не дапушчайце траплення вадкасці ўнутр корпуса пыласоса.
- Забараняецца выкарыстоўваць для чысткі паверхні пыласоса растваральнікі ці абразіўныя сродкі для чысткі.

Камплект пастаўкі
1. Пыласос (з усталяванымі фільтрамі і тканкавы пылазборнікам) - 1 шт.
2. Гнуткі шланг - 1 шт.
4. Шчотка для падлогі/дывановых пакрыццяў - 1 шт.
5. Камбінаваная насадка - 1шт.
8. Інструкцыя - 1 шт.

ТЭХНІЧНЫЯ ХАРАКТАРЫСТЫКІ
Напруга сілкавання: 220-240 В, ~ 50 Гц
Спажываная магутнасць: 1400 Вт
Магутнасць усмоктвання: 280 Вт
Крамнінны мяшок 2 л
Вытворца захоўвае за сабой права змяняць дызайн і тэхнічныя характарыстыкі прылады без папярэдняга апавяшчэння.

Тэрмін службы прыбора - 3 гады

ЎЗБЕК

CHANG YUTGICH

ASOSIY QISMLARI
1. Polni/gilam va poyondozlarni tozalaydigan cho’tka
2. Cho’ziladigan quvur
3. Egiluvchan shlang dastagi
4. Tortish kuchini o’zgartirish murvati
5. Egiluvchan shlang
6. Egiluvchan shlang uchi
7. Egiluvchan shlang uchini mahkamlagich
8. Havo kirish joyi
9. Chang yig’ish bo’lmasining qopqog’i
10. Chang yig’ish bo’lmasi qopqog’ini mahkamlagich
11. Chang qopi to’lganini ko’rsatgich
12. Ko’tarish dastagi
13. Elektr shnurini yig’ish tugmasi
14. Ishlatish/o’chirish tugmasi
15. Kirish filtri
16. Kirish filtri tutgichi
17. Chiqish filtri
18. Chiqish filtri panjarasi
19. Chang yig’gich tutgichi
20. Matoli chang qopi
21. Umumiy birikma: oraliq joyni/changni tozalaydi.

XAVFSIZLIK QOIDALARI
Maishiy chang yutgichni ishlatishdan oldin qoidalarini diqqat bilan o’qib chiqing.

OGOHLANTIRISH
Yong’in chiqishi, elektr toki urishi yoki jarohat olish xavfini kamaytirish uchun quyidagi qoidalarga amal qiling:
- Jihozni faqat maishiy maqsadda, foydalanish qoidalarida aytilgandek qilib ishlating.
- Jihozni elektr tarmog’iga ulashdan oldin jihoz ishlaydigan quvvat uyingiz elektr tarmog’idagi quvvatga to’g’ri kelishini tekshirib ko’ring.
- Yong’in chiqmasligi uchun jihozni elektr rozetkasiga ulaganda o’tkazgich ishlatmang.
- Elektr rozetkasiga ulangan jihozni qarovsiz qoldirmang. Chang yutgichni ishlatmaganda yoki tozalashdan oldin albatta elektr vilkasini rozetkadan chiqarib olib qo’ying.
- Elektr toki urish xavfini kamaytirish uchun chang yutgichni xonadan tashqarida yoki xo’l joylarda ishlatmang.
- Bolalar chang yutgichni o’yinchoq qilib o’ynashlariga ruxsat bermang. Ishlayotgan jihoz yaqinida bolalar yoki imkoniyati cheklangan insonlar bo’lganda ayniqsa ehtiyot bo’ling.
- Jihoz bolalar yoki imkoniyati cheklangan insonlar ishlatishi uchun mo’ljallanmagan, ularning xafsizligi uchun javob beradigan insonlar jihozni xavfsiz ishlatish qoidalarini, noto’g’ri ishlatganda qanday xavf bo’lishini sodda va tushunarli qilib o’rgatgan hollar bu qoidadan mustasno qilinadi.
- Chang yutgichni elektr shnuridan ushlab tortmang, elektr shnuri eshik kesakasidan o’tganda eshikni yopib qo’ymang, elektr shnurini o’tkir joylarga, mebel qirrasiga tekkizmang. Xonani tozalayotganda chang yutgichni elektr shnuri ustidan o’tkazish ta’qiqlanadi – shnurni shikastlantirishingiz mumkin.
- Jihozni shnuridan tortib rozetkadan chiqarish ta’qiqlanadi. Jihozni elektrdan uzganda faqat vilkasidan ushlab tortish kerak.
- Elektr vilkasi yoki chang yutgich korpusini xo’l qo’l bilan ushlamang.
- Elektr shnurini yig’ganda shnuridan ushlab turing, shnur vilkasi yerga urilmasligi kerak.
- Jihozning havo kiradigan va chiqadigan joylarini biror buyum bilan berkitib qo’yish ta’qiqlanadi. Havo kirish joyi berkilib qolgan chang yutgichni ishlatish ta’qiqlanadi.
- Kirish filtrida chang, par, soch va boshqa axlat yig’ilib havo kirishiga xalaqit bermayotganiga qarab turing. Kirish filtirini doim tozalab turing.
- Chang yutgichning havo kiradigan joyiga soch, kiyim, barmoq yoki boshqa a’zolar yaqinlashmasligiga qarab turing.
- Oldin albatta ishlatish/o’chirish tugmasini bosib o’chirib, undan so’ng vilkasini rozetkadan chiqarib qo’ying.
- Zinaxonani tozalayotganingizda ehtiyot bo’ling.
- Chang yutgichni benzin, eritgich kabi tez yonadigan suyuqliklarni yig’ish uchun ishlatish, uni shunday suyuqliklar bor joyda saqlash ta’qiqlanadi.
- Chang yutgich bilan suv, boshqa suyuqliklarni, yonib turgan yoki tutab turgan sigaretlarni, issiq kulni, mayda changni, misol uchun, suvoqdan tushgan changni, beton, un yoki kul kabilarni yig’ish taъqiqlanadi. Bunday qilish elektr motorni jiddiy shikastlantirishi mumkin va agar shunday bo’lgan bo’lsa chang yutgich kafolatli ta’mirlab berilmaydi.
- Quyidagilar qo’yilmagan bo’lsa chang yutgichni ishlatish ta’qiqlanadi:
  – matoli chang qopi.
  – kirish va chiqish filtri.
- Elektr vilkasi bilan shnurini doim tekshirib, shikastlangan joylari yo’qligiga qarab turing. Elektr shnuri, vilkasi shikastlangan bo’lsa yoki chang yutgich yaxshi ishlamasa vakolatli ustaxonaga olib boring.
- Jihoz faqat uy sharoitida ishlatishga mo’ljallangan, chang yutgichni tijorat maqsadida ishlatish ta’qiqlanadi.

QO’LLANMANI OLISH OSON BO’LADIGAN JOYGA QO’YIB SAQLANG.

XAVFSIZLIK CHORALARI
Tozalayotgan vaqtda chang yutgich tortish quvvati birdan kamayib ketsa darhol chang yutgichni o’chiring, uzayadigan quvuri bilan egiluvchan shlanggi to’lib qolmaganini tekshirib ko’ring. Chang yutgichni o’chiring, elektr vilkasini rozetkadan chiqarib oling, to’lib qolgan narsani olib tashlang, shundan so’ng yana chang yutgich bilan tozalashingiz mumkin bo’ladi.
- Chang yutgichni qattiq qizigan yuzalar yaqinida, kuldon yonida, tez yonadigan suyuqliklar bor joyda ishlatmang.
- Elektr vilkasini rozetkaga ulaganda qo’lingiz quruq bo’lishi kerak.
- Tozalashdan oldin poldagi o’tkir buyumlarni olib tashlang, aks holda chang yig’gich yirtilishi mumkin.
- Elektr vilkasini rozetkadan chiqarganda faqat vilkadan ushlab torting, elektr shnuridan tortmang.

CHANG YUTGICHNI YIG’ISH
Chang yutgichni qutisidan chiqarib oling.
Ishlatishdan oldin chang yutgich ishlaydigan quvvat elektr tarmog’idagi quvvatga to’g’ri kelishini tekshirib ko’ring.
Birikmalarini ulaganda, tozalaganda doim chang yutgichni o’chirib, elektr vilkasini rozetkadan chiqarib oling.
Egiluvchan shlangini ulash va ajratish
Egiluvchan shlang uchini (6) havo kirish joyiga (8) ulang. Agar shlang to’g’ri ulangan bo’lsa chiqillagan ovoz eshitiladi. Egiluvchan shlangni ajratib olish uchun mahkamlagichini (7) bosib shlangni chiqarib oling.

Uzayadigan quvuri bilan birikmalarini ulash
- Uzayadigan quvurini (2) egiluvchan shlang dastagiga (3) biriktiring.
- Mahkamlagich tugmasini bosib uzayadigan quvurni keragicha chiqaring.
- Kerakli birikmalaridan bittasini tanlang: pol/gilam va poyondozlarni tozalash cho’tkasi (1) yoki umumiy birikmani (21) olib uzayadigan quvurga (2) biriktiring, umumiy birikmani (21) egiluvchan shlang dastagiga (3) ham biriktirsa bo’ladi.

Pol/gilam va poyondozlarni tozalash cho’tkasi (1)
Cho’tkaning bosgichini kerakli tomonga o’tkazib qo’ying (tozalanadigan yuzaga qarab o’zgartiriladi).

Umumiy birikma (21)
Birikma radiatorlar, oraliq joylar, burchaklar, divan yostig’i orasini tozalash, mebel yuzasidagi changni tozalashga ishlatiladi, tukli bo’lgani uchun mebelning silliqlangan yuzasini tirnamaydi.

Matoli chang qopini ishlatish
- Mahkamlagich berkitgichini (10) tortib chang yig’iladigan bo’lma qopqog’ini (9) oching.
- Chang yig’gich tutgichiga (19) matoli chang qopini (20) biriktiring.
- Chang yig’iladigan bo’lma qopqog’ini (9) yoping.

Matoli chang qopidagi chang bilan axlatni tozalash
- Chang yig’ish bo’lmasi qopqog’ini (9) oching, qopni chiqarib oling.
- Matoli chang qopi (20) ko’p marta ishlatiladi, plastmassa qisqichini surib undagi chang bilan axlatni to’kib tashlang, shundan so’ng qisqichni yana joyiga biriktirib qo’ying.

ISHLATISH QOIDALARI
Ishlatishdan oldin elektr kabelini keragicha qilib chiqarib oling, so’ng elektr vilkasini rozetkaga ulang.
Elektr kabelidagi sariq belgi kabel oxirigacha chiqarilganini bildiradi. Elektr kabelini qizil belgidan oshirib chiqarish ta’qiqlanadi.

Diqqat! Chang yutgichni faqat matoli chang qopi (20) bilan filtrlari (15, 17) qo’yilgandan keyingina ishlating.
– Chang yutgichni ishlatish uchun ishlatish/o’chirish tugmasini (14) bosing.
– Ishlayotgan vaqtida egiluvchan shlang dastagidagi mexanik murvat (4) bilan havo tortish kuchini o’zgartirishingiz mumkin.
– Xonani tozalab bo’lgandan keyin ishlatish/o’chirish tugmasini (14) bosing va elektr vilkasini rozetkadan chiqarib oling.
– Elektr kabelini yig’ish uchun kabelni yig’ish tugmasini (13) bosing, yig’ilayotgan vaqtda urilib, shikastlanmasligi uchun kabelni qo’lingiz bilan ushlab turing.

EHTIYOT QILISH
Ishlayotgan vaqtda chang qopi to’lganini ko’rsatgich (11) «qizil» tomonga o’tsa, chang qopini tozalash kerak bo’ladi. Buning uchun tugmasini (14) bosib chang yutgichni o’chiring, elektr vilkasini rozetkadan chiqarib oling, shundan keyin chang qopini (20) chiqarib undagi chang bilan axlatni to’kib tashlang.
Kirish filtri (15) toza bo’lishiga qarab turing, sababi chang yutgichning yaxshi ishlashi shunga bog’liq bo’ladi; filtrni bir yilda kamida uch yoki to’rt marta tozalab turing, tez kirlanadigan bo’lsa ko’proq tozalash kerak bo’ladi. Filtr (15) zaruratga qarab almashtiriladi.

Kirish filtrini (15) tozalash
- Chang yutgichni o’chirib, elektrdan ajratib qo’ying.
- Mahkamlagich tutgichini (10) tortib chang yig’ish bo’lmasi qopqog’ini (9) oching, chang qopini (20) chiqarib oling.
- Kirish filtrini (15) yuqoriga tortib chiqarib oling.
- Iliq suvda yuving, yaxshilab quriting, so’ng yana joyiga qo’ying.
- Chang qopini (20) joyiga qo’ying.
- Chang yig’ish bo’lmasi (9) qopqog’ini yoping.

Chiqish filtrini (17) tozalash
- Chang yutgichni o’chirib, elektrdan ajratib qo’ying.
- Chiqish filtri bo’lmasi qopqog’ini (18) oching, filtrni (17) chiqarib oling.
- Filtrni (17) oqib turgan iliq suvda yuving, yaxshilab quritib so’ng yana joyiga qo’ying.
- Qopqoqni yoping (18)

Chang yutgich korpusi
- Chang yutgich korpusini nam mato bilan arting.
- Chang yutgich ichiga suyuqlik tushirmang.
- Yuzasini tozalash uchun eritgichlar, qirib tozalaydigan vositalarni ishlatish ta’qiqlanadi.

Chang yutgich bilan qo’shib beriladigan ashyolar
1. Chang yutgich (filtrlari, matoli chang qopi qo’yilgan) – 1 dona
2. Egiluvchan shlang – 1 dona
3. Pol/gilam va poyondozlarni tozalash cho’tkasi – 1 dona
4. Umumiy birikma – 1 dona
5. Qo’llanma – 1 dona

TEXNIK XUSUSIYATLARI
Ishlaydigan elektr quvvati: 220–240 V, ~ 50 Hz
Ishlatadigan quvvati: 1400 W
Tortish quvvati: 280 W
Chang qopi 2 l
Ishlab chiqaruvchi oldindan ogohlantirmasdan jihozning ko’rinishi va texnik xususiyatlarini o’zgartirish huquqini saqlab qoladi.

Jihozning ishlash muddati – 3 yil

Maxwell

моя первая любовь

Инструкция по эксплуатации

RUS Инструкция по эксплуатации 2
GB Manual instruction 3
DE Die betriebsanweisung 4
KZ Пайдалану нұсқасы 5
RO Instrucţiune de exploatare 6
CZ Návod k použití 7
UA Інструкція з експлуатації 8
BEL Інструкцыя па эксплуатацыі 9
UZ Фойдаланиш қоидалари 10

Спасибо, что выбрали пылесос Maxwell

ПЫЛЕСОС
MW-3202

www.maxwell-products.com, www.maxwell-products.ru

GB
A production date of the item is indicated in the serial number on the technical data plate. A serial number is an eleven-unit number, with the first four figures indicating the production date. For example, serial number 0606xxxxxxx means that the item was manufactured in June (the sixth month) 2006.

DE
Das Produktionsdatum ist in der Seriennummer auf dem Schild mit technischen Eigenschaften dargestellt. Die Seriennummer stellt eine elfstellige Zahl dar, die ersten vier Zahlen bedeuten dabei das Produktionsdatum. Zum Beispiel bedeutet die Seriennummer 0606xxxxxxx, dass die Ware im Juni (der sechste Monat) 2006 hergestellt wurde.

RUS
Дата производства изделия указана в серийном номере на табличке с техническими данными. Серийный номер представляет собой одиннадцатизначное число, первые четыре цифры которого обозначают дату производства. Например, серийный номер 0606xxxxxxx означает, что изделие было произведено в июне (шестой месяц) 2006 года.

KZ
Бұйымның шығарылған мерзімі техникалық деректері бар кестедегі сериялық нөмірде көрсетілген. Сериялық нөмір он бір саннан тұрады, оның бірінші төрт саны шығару мерзімін білдіреді. Мысалы, сериялық нөмір 0606xxxxxxx болса, бұл бұйым 2006 жылдың маусым айында (алтыншы ай) жасалғанын білдіреді.

RO
Data fabricării este indicată în numărul de serie pe tabelul cu datele tehnice. Numărul de serie reprezintă un număr din unsprezece cifre, primele patru cifre indicînd data fabricării. De exemplu, dacă numărul de serie este 0606xxxxxxx, înseamnă că produsul dat a fost fabricat în iunie (luna a asea) 2006.

CZ
Datum výroby spotřebiče je uveden v sériovém čísle na výrobním štítku s technickými údaji. Sériové číslo je jedenáctimístní číslo, z nichž první čtyři číslice znamenají datum výroby. Například sériové číslo 0606xxxxxxx znamená, že spotřebič byl vyroben v červnu (šestý měsíc) roku 2006.

UA
Дата виробництва виробу вказана в серійному номері на табличці з технічними даними. Серійний номер представляє собою одинадцятизначне число, перші чотири цифри якого означають дату виробництва. Наприклад, серійний номер 0606xxxxxxx означає, що виріб був виготовлений в червні (шостий місяць) 2006 року.

BEL
Дата вытворчасці вырабу паказана ў серыйным нумары на таблічке з тэхнічнымі дадзенымі. Серыйны нумар прадстаўляе сабою адзінаццатае число, першыя чатыры лічбы якога абазначаюць дату вытворчасці. Напрыклад, серыйны нумар 0606xxxxxxx азначае, што выраб быў зроблен ў чэрвені (шосты месяц) 2006 года.

UZ
Жиҳоз ишлаб чиқарилган муддат техник хусусиятлар кўрсатилган лавҳачадаги серия рақамида кўрсатилган. Серия рақами ўн битта сондан иборат бўлиб уларнинг биринчи тўрттаси ишлаб чиқарилган вақтни ифода этади. Мисол учун 0606xxxxxxx серия рақами жиҳоз 2006 йилнинг июн ойида (олтинчи ойда) ишлаб чиқарилганлигини билдиради.