Register your product and get support at
www.philips.com/welcome

Straightener

HPS930

EN	User manual	LV	Lietotāja rokasgrāmata
BG	Ръководство за потребителя	PL	Instrukcja obsługi
CS	Příručka pro uživatele	RO	Manual de utilizare
ET	Kasutusjuhend	RU	Руководство пользователя
HR	Korisnički priručnik	SK	Príručka užívateľa
HU	Felhasználói kézikönyv	SL	Uporabniški priročnik
KK	Қолданушының нұсқасы	SR	Korisnički priručnik
LT	Vartotojo vadovas	UK	Посібник користувача

PHILIPS

Specifications are subject to change without notice
© 2013 Koninklijke Philips Electronics N.V.
All rights reserved.

3140 035 36781

English

Congratulations on your purchase, and welcome to Philips! To fully benefit from the support that Philips offers, register your product at www.philips.com/welcome.

1 Important

Read this user manual carefully before you use the appliance and keep it for future reference.

- WARNING: Do not use this appliance near water.
- When the appliance is used in a bathroom, unplug it after use since the proximity of water presents a risk, even when the appliance is switched off.
- WARNING: Do not use this appliance near bathtubs, showers, basins or other vessels containing water.
- Always unplug the appliance after use.
- If the mains cord is damaged, you must have it replaced by Philips, a service centre authorised by Philips or similarly qualified persons in order to avoid a hazard.
- This appliance can be used by children aged from 8 years and upwards and persons with reduced physical, sensory or mental capabilities or lack of experience and knowledge if they have been given supervision or instruction concerning use of the appliance in a safe way and understand the hazards involved. Children shall not play with the appliance. Cleaning and user maintenance shall not be made by children without supervision.
- Before you connect the appliance, ensure that the voltage indicated on the appliance corresponds to the local power voltage.
- Do not use the appliance for any other purpose than described in this manual.
- When the appliance is connected to a power supply, never leave it unattended.
- Never use any accessories or parts from other manufacturers or that Philips does not specifically recommend. If you use such accessories or parts, your guarantee becomes invalid.
- Do not wind the power cord around the appliance.
- Wait until the appliance has cooled down completely before you store it.
- Pay full attention when using the appliance since it could be extremely hot. Only hold the handle as other parts are hot and avoid contact with the skin.
- Always place the appliance with the stand on a heat-resistant, stable flat surface. The hot heating plates should never touch the surface or other flammable material.
- Avoid the mains cord from coming into contact with the hot parts of the appliance.
- Keep the appliance away from flammable objects and material when it is switched on.
- Never cover the appliance with anything (e.g. a towel or clothing) when it is hot.
- Only use the appliance on dry hair. Do not operate the appliance with wet hands.
- Keep the heating plates clean and free of dust and styling products such as mousse, spray and gel. Never use the appliance in combination with styling products.
- The heating plates has titanium coating. This coating might slowly wear away over time. However, this does not affect the performance of the appliance.
- If the appliance is used on color-treated hair, the heating plates may be stained. Before using it on artificial hair, always consult their distributor.
- Always return the appliance to a service centre authorized by Philips for examination or repair. Repair by unqualified people could result in an extremely hazardous situation for the user.
- Do not insert metal objects into openings to avoid electric shock.

Electromagnetic fields (EMF)

This appliance complies with all standards regarding electromagnetic fields (EMF). If handled properly and according to the instructions in this user manual, the appliance is safe to use based on scientific evidence available today.

Environment

Your product is designed and manufactured with high quality materials and components, which can be recycled and reused. when this crossed-out wheeled bin symbol is attached to a product it means the product is covered by the European Directive 2012/19/EU.
Please inform yourself about the local separate collection system for electrical and electronic products.
Please act according to your local rules and do not dispose of your old products with your normal household waste. The correct disposal of your old product will help prevent potential negative consequences for the environment and human health.

2 Introduction

The **Philips Pro range** has been developed to offer you the best performance, whilst perfectly taking care of your hair. We have been working together with leading stylists to learn what makes a product professional for consumers and to develop products accordingly.
The Philips Pro straightener offers the best a straightener needs: floating plates with a durable titanium coating, which offers great heat conduction for fast straightening with optimal pressure. It also offers a 10 second heat-up time for immediate straightening and digital temperature control, which can be controlled by the rheostat wheel. We hope you will enjoy using the Pro straightener for a long time!
Titanium plates
Titanium coated plates, used professionally, are valued for their robustness and quick heat transfer, resulting in faster straightening.

3 Overview of the Straightener

1. Temperature indication
2. Heat cover/Storage cap
3. Titanium straightening plates
4. Ionic outlet
5. Temperature control
6. Power on/off
7. Swivel power cord
8. Hanging loop

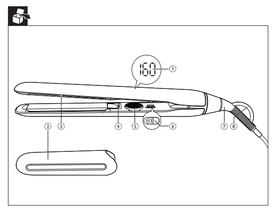

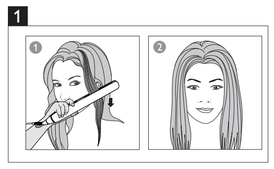

4 Straighten your hair

Notes
- Always select a lower setting when you use the straightener for the first time.
- Use the straightener only when your hair is dry.
- Frequent users are recommended to use heat protection products when straightening.

1 Connect the plug to a power supply socket and remove the storage cap.

2 Slide and hold the ⏻ lock (⑥) until the LCD screen lights up.
↳ The default temperature setting is displayed on the LCD screen (①).

3 Rotate the temperature control clockwise or anti-clockwise (⑤) to select a suitable temperature setting for your hair.
Note: It is not recommended to regularly use temperature above 200°C to avoid damage to your hair.

Hair Type	Temperature Setting
Coarse, curly, hard-to-straighten	Mid to High (180°C and above)
Fine, medium-textured or softly waved	Low to Mid (150°C to 180°C)
Pale, blonde, bleached or color-treated	Low (Below 150°C)

↳ When the heating plates are heating up, the temperature digits will blink.
↳ When the heating plates have reached the selected temperature, the temperature digits stop blinking.
↳ If the appliance is powered on, ions are automatically and continuously dispensed from the outlet (④), reducing frizz and providing additional shine.

ThermoGuard
ThermoGuard prevents you from unintentional heat exposure above 200°C. When you increase the temperature above 200°C, the temperature will increase only 5°C by each step.
Auto-shut off
The appliance is equipped with an auto-shut off function. After 60 minutes, the appliance switches off automatically. You can re-start the appliance by sliding and holding the ⏻ lock until the LCD screen lights up.

4 Comb your hair and take a section that is not wider than 5cm for straightening.
Note: For thicker hair, it is suggested to create more sections.

5 Place your hair between the titanium straightening plates(②) and press the handles firmly together.

6 Slide the straightener down the length of the hair in a single motion (max. 5 seconds) from root to end, without stopping in order to prevent overheating.
- To create flicks, slowly rotate the straightener in a half-circle motion inwards (or outwards) when it reaches the hair ends and let the hair glide off the plates.

7 To straighten the rest of your hair, repeat steps 4 to 6.

8 To finish your hair styling, mist with a shine spray or flexible hold hairspray.
Tip: Do not brush your hair while setting your hair style.
After use:

1 Switch off the appliance and unplug it.

2 Place it on a heat-resistant surface until it cools down.

3 Clean the appliance and straightening plates with a damp cloth.

4 Store it in a safe and dry place, free of dust. You can hang it with the hanging loop (⑧) and lock the plates with the supplied cap (⑦).

5 Guarantee and service

If you need information e.g. about replacement of an attachment or if you have a problem, please visit the Philips website at www.philips.com or contact the Philips Customer Care Centre in your country (you find its phone number in the worldwide guarantee leaflet). If there is no Consumer Care Centre in your country, go to your local Philips dealer.

Български

Поздравяваме ви за покупката и добре дошли при Philips! За да се възползвате изцяло от предлаганата от Philips поддръжка, регистрирайте изделието си на www.philips.com/welcome.

1 Важно

Преди да използвате уреда, прочетете внимателно това ръководство за потребителя и го запазете за справка в бъдеще.

- ПРЕДУПРЕЖДЕНИЕ: Не използвайте уреда близо до вода.
- Ако уредът се използва в банята, след употреба го изключвайте от контакта. Близостта до вода води до риск, дори когато уредът не работи.
- ПРЕДУПРЕЖДЕНИЕ: Не използвайте уреда близо до вани, душове, мивки или съдове с вода.
- След употреба винаги изключвайте уреда от контакта.
- С оглед предотвратяване на опасност, при повреда в захранващия кабел той трябва да бъде сменен от Philips, оторизиран от Philips сервиз или квалифициран техник.
- Този уред може да се използва от деца на възраст над 8 години и от хора с намалени физически възприятия или умствени недостатъци или без опит и познания, ако са инструктирани за безопасна употреба на уреда и са под наблюдение с цел гарантиране на безопасна употреба и ако са им разяснени евентуалните опасности. Не позволявайте на деца да си играят с уреда. Не позволявайте на деца да извършват почистване или поддръжка на уреда без надзор.
- Преди да включите уреда в контакта, проверете дали посоченото върху уреда напрежение отговаря на това на местната електрическа мрежа.
- Не използвайте уреда за цели, различни от указаното в това ръководство.
- Никога не оставяйте уреда без надзор, когато е включен в захранването.
- Никога не използвайте аксесоари или части от други производители или такива, които не са специално препоръчвани от Philips. При използване на такива аксесоари или части вашата гаранция става невалидна.
- Не навивайте захранващия кабел около уреда.
- Изчакайте уреда да изстине напълно, преди да го приберете.
- Уредът се нагорещява много, затова бъдете изключително внимателни при използването му. Хващайте уреда само за дръжката, тъй като другите части са горещи, и избягвайте контакт с кожата.
- Винаги поставяйте уреда с поставката върху топлоустойчива, стабилна и равна повърхност. Нагорещените пластини никога не бива да докосват повърхността или други запалими материали.
- Пазете захранващия кабел от допир с горещите части на уреда.
- Когато уредът е включен, го дръжте далече от лесно запалими предмети и материали.
- Не покривайте уреда с каквото и да било (напр. кърпа или дреха), докато е горещ.
- Използвайте уреда само на суха коса. Не използвайте уреда с мокри ръце.
- Поддържайте пластините чисти, без прах и стилизиращи продукти като пяна, лак или гел за коса. Никога не използвайте уреда в съчетание със стилизиращи продукти.
- Нагряващите пластини имат титаново покритие. С течение на времето покритието може постепенно да се износи. Това обаче не влияе на работата на уреда.
- Ако уредът се използва върху боядисана коса, пластините може да станат на петна. Преди да използвате уреда върху изкуствена коса, непременно се консултирайте с дистрибутора на косата.
- За проверка или ремонт носете уреда само в упълномощен от Philips сервиз. Ремонт, извършен от неквалифицирани лица, може да създаде изключително опасни ситуации за потребителя.

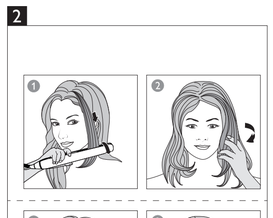

4 Изправяне на коса

Забележки
- Винаги избирайте по-ниска настройка, когато използвате уреда за първи път.
- Използвайте пресата за изправяне само на суха коса.
- Ако често изправяте коса, е препоръчително да използвате продукти за защита от висока температура.

1 Включете щепсела в контакта и отстранете капачето за съхранение.

2 Плъзнете и задържете ⏻ ключа (⑥), докато LCD екранът светне.
↳ LCD екранът показва фабричната настройка за температурата (①).

3 Завъртете копчето за управление на температурата обратно или по посока на часовниковата стрелка (⑤), за да изберете подходяща настройка на температурата за вашата коса.
Забележка: Не е препоръчително да използвате температура над 200 °C твърде често, тъй като това може да увреди вашата коса.

Тип коса	Температурна настройка
Твърда, къдрава, трудна за изправяне	Средна до висока (180 °C и повече)
Фина, средно чуплива или леко вълниста	Ниска до средна (от 150 °C до 180 °C)
Светла, руса, изрусена или боядисана	Ниска (под 150 °C)

↳ Докато пластините се загряват, цифрите на температурата мигат.
↳ Когато пластините достигнат избраната температура, цифрите на температурата престават да мигат.
↳ Ако уредът е включен, йоните се отделят автоматично и постоянно от отвора (④), като намаляват хвърчането и придават допълнителен блясък.

ThermoGuard
ThermoGuard ви предпазва от неволно излагане на температури над 200°C. Когато повишите температурата над 200°C, тя ще се увеличава само с 5°C на всяка стъпка.
Автоматично изключване
Този уред е снабден с функция за автоматично изключване. След 60 минути уредът се изключва автоматично. Можете да рестартирате уреда, като плъзнете и задържите ключа ⏻, докато LCD екранът светне.

4 Сресайте косата си и хванете кичур, не по-широк от 5 см, за изправяне.
Забележка: За по-пъста коса е препоръчително да направите повече кичури.

5 Поставете косата между титановите изправящи пластини (②) и притиснете дръжките плътно една към другата.

6 Плъзнете пресата за изправяне надолу по дължината на косата с едно движение (макс. 5 секунди) от корените до краищата, без да спирате, за да предотвратите прегряване.
- За да направите извивки в косата, бавно завъртете пресата на половин оборот навътре (или назад), когато достигне краищата на косата и оставете косата се изпълзе от пластините.

7 За да изправите останалата част от косата си, повторете стъпки от 4 до 6.

8 За да завършите прическата, напръскайте със спрей за блясък или лак за коса с нормална фиксация.
Съвет: Не решете косата, докато оформяте прическата.
След употреба:

1 Изключете уреда и извадете щепсела от контакта.

2 Оставете уреда върху топлоустойчива повърхност, докато се охлади.

3 Почистете уреда и изправящите пластини с влажна кърпа.

4 Съхранявайте уреда на безопасно и сухо място без прах. Можете да го окачите с помощта на халката за окачване (⑧) и да заключите пластините с предоставеното капаче (⑦).

5 Гаранция и сервиз

Ако се нуждаете от информация, например за замяна на приставка, или имате проблем, посетете Интернет сайта на Philips на адрес www.philips.com или се обърнете към Центъра за обслужване на клиенти на Philips във вашата страна (телефонния му номер можете да намерите в международната гаранционна карта). Ако във вашата страна няма Център за обслужване на потребители, обърнете се към местния търговец на уреди на Philips.

Čeština

Gratulujeme k nákupu a vítáme Vás mezi uživateli výrobků společnosti Philips! Chcete-li využívat všech výhod podpory nabízené společností Philips, zaregistrujte svůj výrobek na stránkách www.philips.com/welcome.

1 Důležité informace

Před použitím tohoto přístroje si pečlivě přečtěte tuto uživatelskou příručku a uschovejte ji pro budoucí použití.

- VAROVÁNÍ: Nepoužívejte tento přístroj v blízkosti vody.
- Pokud je přístroj používán v koupelně, odpojte po použití jeho síťovou zástrčku ze zásuvky, neboť blízkost vody představuje riziko i v případě, že je přístroj vypnutý.
- VAROVÁNÍ: Nepoužívejte přístroj v blízkosti van, sprch, umyvadel nebo jiných nádob s vodou.
- Po použití přístroj vždy odpojte ze sítě.
- Pokud by byl poškozen napájecí kabel, musí jeho výměnu provést společnost Philips, autorizovaný servis společnosti Philips nebo obdobně kvalifikovaní pracovníci, aby se předešlo možnému nebezpečí.
- Děti od 8 let věku a osoby s omezenými fyzickými, smyslovými nebo duševními schopnostmi nebo nedostatkem zkušeností a znalostí mohou tento přístroj používat v případě, že jsou pod dohledem nebo byly poučeny o bezpečném používání přístroje a chápou rizika, která mohou hrozit. Děti si s přístrojem nesmí hrát. Čištění a uživatelskou údržbu nesmí provádět děti bez dozoru.
- Před zapojením přístroje se ujistěte, zda napětí uvedené na přístroji odpovídá místnímu napětí.
- Nepoužívejte přístroj pro jiné účely než uvedené v této příručce.
- Je-li přístroj připojen ke zdroji napájení, nikdy jej neponechávejte bez dozoru.
- Nikdy nepoužívejte příslušenství nebo díly od jiných výrobců nebo takové, které nebyly doporučeny společností Philips. Použijete-li takové příslušenství nebo díly, pozbývá záruka platnosti.
- Nenavíjejte napájecí kabel okolo přístroje.
- Před uložením přístroje počkejte, až zcela vychladne.
- Při použití přístroje vždy dávejte dobrý pozor, protože může být velmi horký. Držte jej pouze za rukojeť a zabraňte styku s pokožkou, protože jeho ostatní části jsou horké.
- Přístroj vždy ukládejte stojánkem na tepelně odolný, stabilní rovný povrch. Horké ohřívací destičky se nesmí dotýkat povrchu nebo jiného hořlavého materiálu.
- Zabraňte tomu, aby se horké díly přístroje dotknuly napájecího kabelu.
- Je-li přístroj zapnutý, uchovávejte jej mimo dosah hořlavých předmětů a materiálu.
- Je-li přístroj horký, nikdy jej ničím nezakrývejte (např. ručníkem nebo oblečením).
- Přístroj používejte pouze na suché vlasy. Nepoužívejte přístroj, pokud máte mokré ruce.
- Ohřívací destičky udržujte čisté, bez prachu a kadeřnických přípravků, jako jsou pěnové tužidlo, sprej či gel. Přístroj nepoužívejte v kombinaci s kadeřnickými přípravky.
- Ohřívací destičky mají titanový povrch. Tento povrch se může postupně pomalu odírat. Tento jev však nemá žádný vliv na výkon přístroje.
- Pokud přístroj používáte na barvené vlasy, ohřívací destičky se mohou ušpinit. Před použitím na umělé vlasy se poraďte s jejich distributorem.
- Kontrolu nebo opravu přístroje svěřte vždy servisu společnosti Philips. Opravy provedené nekvalifikovanými osobami mohou být pro uživatele mimořádně nebezpečné.
- Nevkládejte kovové předměty do otvorů. Předejdete tak úrazu elektrickým proudem.

Elektromagnetická pole (EMP)

Tento přístroj společnosti Philips odpovídá všem normám týkajícím se elektromagnetických polí (EMP). Pokud je správně používán v souladu s pokyny uvedenými v této uživatelské příručce, je jeho použití podle dosud dostupných vědeckých poznatků bezpečné.

Životní prostředí

Výrobek je navržen a vyroben z vysoce kvalitního materiálu a součástí, které lze recyklovat a znovu používat.
Pokud je výrobek označen tímto symbolem přeškrtnutého kontejneru, znamená to, že výrobek podléhá evropské směrnici 2012/19/EU.
Zjistěte si informace o místním systému sběru tříděného odpadu elektrických a elektronických výrobků.
Postupujte podle místních nařízení a nelikvidujte staré výrobky spolu s běžným komunálním odpadem. Správnou likvidací starého výrobku pomůžete předejít možným negativním dopadům na životní prostředí a lidské zdraví.

2 Úvod

Řada **Philips Pro** byla vyvinuta, aby nabídla ten nejlepší výkon a zároveň zajistila perfektní péči o vaše vlasy. Ve spolupráci s těmi nejlepšími kadeřníky jsme odhalili, jaké vlastnosti musí mít ten nejlepší profesionální výrobek a jakým způsobem přesně takový výrobek vytvořit. Žehlička na vlasy Philips Pro nabízí to nejlepší: plovoucí destičky s odolným titanovým povrchem, které zajišťují skvělé vedení tepla pro rychlé narovnávání s optimálním tlakem. Díky 10sekundovému zahřátí můžete okamžitě začít narovnávat, je také vybavena digitálním ovládáním teploty, kterou můžete nastavovat kolečkem reostatu. Pevně doufáme, že vás styling s žehličkou na vlasy Pro bude dlouho bavit!
Titanové destičky
Destičky s titanovým povrchem používané profesionály se vyznačují velkou odolností a rychlým přenosem tepla, takže je narovnávání rychlejší.

3 Přehled součástí žehličky na vlasy

1. Indikace teploty
2. Ochranný teplotní kryt / skladovací kryt
3. Titanové narovnávací destičky
4. Iontový výstup
5. Řízení teploty
6. Zapnutí a vypnutí
7. Výkyvný napájecí kabel
8. Závěsná smyčka

4 Narovnávání vlasů

Poznámky
- Při prvním použití vlasové žehličky vždy vyberte nízkou teplotu.
- Vlasovou žehličku používejte jen na suché vlasy.
- Častým uživatelům doporučujeme při narovnávání používat přípravky na ochranu vlasů před teplem.

1 Připojte zástrčku do elektrické zásuvky a sejměte skladovací kryt.

2 Stiskněte a podržte zámek ⏻ (⑥), dokud se nerozsvítí obrazovka LCD.
↳ Na displeji LCD (①) se zobrazí výchozí nastavení teploty.

3 Otáčením ovladače teploty ve směru či proti směru hodinových ručiček (⑤) vyberte vhodné nastavení teploty pro vaše vlasy.
Poznámka: Nedoporučujeme časté používání teplot nad 200 °C – mohlo by dojít k poškození vlasů.

Typ vlasů	Nastavení teploty
Hrubé a kudrnaté vlasy, které jdou těžko narovnat	Střední až vysoké (180 °C a vyšší)
Jemné, středně nebo lehce zvlněné	Nízké až střední (150 °C až 180 °C)
Světlé, plavé, odbarvené nebo barvené	Nízké (méně než 150 °C)

↳ Během zahřívání ohřívacích destiček budou číslice teploty blikat.
↳ Jakmile se ohřívací destičky zahřejí na požadovanou teplotu, přestanou blikat číslice teploty.
↳ Když přístroj zapnete, z výstupu začnou automaticky nepřetržitě vycházet ionty (④), které zamezují zacuchávání a poskytují nadstandardní lesk.

Funkce ThermoGuard
Funkce ThermoGuard předchází tomu, abyste byli nezamýšleně vystaveni teplotám přes 200 °C. Když teplotu zvýšíte nad 200 °C, bude se v každém kroku zvyšovat jenom o 5° C.
Automatické vypnutí
Přístroj je vybaven funkcí automatického vypnutí. Po 60 minutách se přístroj automaticky vypne. Přístroj lze znovu spustit přesunutím a podržením zámku ⏻ až do okamžiku rozsvícení displeje LCD.

4 Učešte si vlasy a k narovnávání si připravte pramen široký nejvýše 5 cm.
Poznámka: U hustších vlasů doporučujeme vytvořit více pramínků vlasů.

5 Vložte vlasy mezi narovnávací titanové destičky (②) a pevně stiskněte držadla k sobě.

6 Žehličku na vlasy posouvejte jedním pohybem po délce vlasů směrem dolů (max. 5 sekund) od kořínků ke konečkům bez zastavení, abyste zabránili přehřátí vlasů.
- Chcete-li dosáhnout podtočení či vytočení vlasů, pomalu otáčejte žehličkou na vlasy o půl otáčky směrem dovnitř (nebo ven), jakmile s ní dosáhnete konečků vlasů, a pak nechte vlasy vykloužnout z destiček.

7 Úlepšánud juzete sirgendamiseks korrake samme 4 kuni 6.

8 Soengu viimistlemiseks pritsige juukseid läikesprei või elastsust andva juukselakiga.
Soovitus: ärge harjake soengu seadmisel juukseid.
Pärast kasutamist:

1 Lülitage seade välja ja eemaldage toitejuhe seinakontaktist.

2 Asetage see kuumusekindlale pinnale jahtuma.

3 Puhastage seadet ja sirgendusplaate niske lapiga.

4 Hoidke seda ohutus ja kuivas tolmuvabas kohas. Võite selle riputusaasa (⑧) abil üles riputada ja plaadid kaasasoleva hoiukimbise (⑦) abil lukustada.

5 Garantii ja hooldus

Kui vajate teavet, nt mõne tarviku vahetamise kohta aga probleemide korral külastage palun Philipsi veebisaiti www.philips.com või võtke Ühendust oma riigi Philipsi klienditeeninduskeskusega (telefoninumbri leiate ülemaailmselt garantitalongilt). Kui teie riigis ei ole klienditeeninduskeskust, pöörduge Philipsi toodete kohaliku müügiesindaja poole.

Eesti

Õnnitleme ostu puhul ja tervitame Philipsi poolt! Philipsi pakutava tootetoe eeliste täielikuks kasutamiseks registreerige oma toode saidil www.philips.com/welcome.

1 Tähtis

Enne seadme kasutamist lugege seda kasutusjuhendit hoolikalt ja hoidke see edaspidiseks alles.

- HOIATUS: ärge kasutage seda seadet vee läheduses.
- Pärast seadme kasutamist vannitoas võtke pistik kohe pistikupesast välja, kuna vee lähedus kujutab endast ohtu ka väljalülitatud seadme korral.
- HOIATUS: ärge kasutage seda seadet vannide, duššide, basseinide või teiste vettsisaldavate anumate läheduses.
- Võtke seade alati pärast kasutamist vooluvõrgust välja.
- Kui toitejuhe on rikutud, siis ohtlike olukordade vältimiseks tuleb lasta toitejuhe vahetada Philipsis, Philipsi volitatud hoolduskeskuses või samasugust kvalifikatsiooni omaval isikul.
- Seda seadet võivad kasutada lapsed alates 8. eluaastast ning füüsiliste puuete ja vaimuhäiretega isikud või isikud, kellel puuduvad kogemused ja teadmised, kui neid valvatakse või neile on antud juhendid seadme ohutu kasutamise kohta ja nad mõistavad sellega seotud ohte. Lapsed ei tohi seadmega mängida. Lapsed ei tohi seadet ilma järelevalveta puhastada ega hooldada.
- Enne seadme sisselülitamist kontrollige, kas seadmele märgitud pinge vastab kohaliku elektrivõrgu pingele.
- Ärge kasutage seadet muuks, kui selles kasutusjuhendis kirjeldatud otstarbeks.
- Ärge jätke elektrivõrku ühendatud seadet järelevalveta.
- Ärge kunagi kasutage teiste tootjate poolt tehtud tarvikuid või osi, mida Philips ei ole eriliselt soovitanud. Selliste tarvikute või osade kasutamisel kaotab garantii kehtivuse.
- Ärge kerige toitejuhet ümber seadme.
- Enne hoiukohta panekut laske seadmel täielikult maha jahtuda.
- Olge seadme kasutamisel väga tähelepanelik, kuna see võib olla äärmiselt kuum. Hoidke kinni üksnes käepidemest, kuna teised osad on kuumad. Vältige kokkupuudet nahaga.
- Asetage seade koos alusega alati kuumakindlale stabiilsele tasasele pinnale. Kuumad sirgendusplaadid ei tohi kunagi pinna ega muude tuleohtlike materjalidega kokku puutuda.
- Ärge laske toitejuhtmel vastu seadme kuumi osi minna.
- Hoidke sisselülitatud seadet kergesti süttivatest objektidest ja materjalidest kaugemal.
- Kunagi ärge katke kuuma seadet millegagi kinni (nt käteräti või riidetükiga).
- Rakendage seadet ainult kuivadel juustel. Ärge kasutage seadet märgade kätega.
- Hoidke sirgendusplaate puhtana ning ärge laske neile tolmu ja juuksehooldusvahendite, nagu juuksevahu, piserdusvahendite ja geeli jääke koguneda. Ärge kunagi kasutage seda seadet koos juuksehooldusvahenditega.
- Sirgendusplaatidel on titaankate. See kate võib pika aja jooksul ära kuluda. Samas ei mõjuta kulumine seadme jõudlust.
- Kui seadet kasutada värvitud juustel, siis võivad sirgendusplaadid määrduda. Enne kasutamist kunstjuustel pöörduge alati nende edasimüüja poole.
- Viige seade tõrke otsimiseks või parandamiseks alati Philipsi volitatud teeninduskeskusesse. Kui seadet parandab kvalifitseerimata isik, võib see seada kasutaja väga ohtlikku olukorda.
- Elektrilöögi ärahoidmiseks ärge sisestage avade vahelt seadmesse metallesemeid.

Elektromagnetilised väljad (EMF)

See seade vastab kõikidele elektromagnetilisi välju (EMF) käsitlevatele standarditele. Kui seadet käsitsetakse õigesti ja käesolevale kasutusjuhendile vastavalt, on seda tänapäeval käibelolevate teaduslike tõendite järgi ohutu kasutada.

Keskkond

Teie toode on kavandatud ja toodetud kvaliteetsetest materjalidest ja osadest, mida on võimalik ringlusse võtta ning uuesti kasutada.
Kui toote külge on kinnitatud selline läbikriipsutatud prügikasti sümbol, siis kehtib tootele Euroopa direktiiv 2012/19/EL.
Palun viige ennast kurssi elektriliste ja elektroonilise tooted eraldi kogumist reguleerivate kohalike eeskirjadega.
Toimige oma kohalikele seadustele vastavalt ja ärge käidelge vanu tooteid koos olmeprügiga. Vana toote õige kõrvaldamine aitab vältida võimalikke negatiivseid tagajärgi keskkonnale ja inimeste tervisele.

2 Tutvustus

Philipsi profitaseme tootesari on välja töötatud selleks, et pakkuda teile parimaid tulemusi, hoolitsedes samal ajal täiuslikult teie juuste eest. Tegime koostöö maailma juhtivate stilistidega, et teada saada, mis teeb tootest tõelise jaoks profitaseme! toote, ja töötada vastavalt sellele välja tooted. Philipsi profitaseme sirgendaja pakub parimat, mida üks sirgendaja vajab: painduvad plaadid, millel on suurepärast soojusjuhtivust võimaldav vastupidav titaankate, mistõttu sirgendamine on optimaalse surve all kiire. Samuti pakub see 10-sekundilist kuumenemisaega koheseks sirgendamiseks ja digitaalset temperatuuri reguleerimist, mida saab juhtida reostaadiga ketta abil. Loodetavasti naudite profitaseme sirgendaja kasutamist pikema aja jooksul!
Titaanplaadid
Titaankattega plaadid, mida kasutavad professionaalid, on hinnatud nende tugevuse ja kiire soojusülekande poolest, mistõttu on sirgendamine kiirem.

3 Juuksesirgendaja ülevaade

1. Temperatuuriindikaator
2. Kuumakate/hoiuümbris
3. Titaanist sirgendusplaadid
4. Ionisaator
5. Temperatuuriregulaator
6. Toide sees/väljas
7. Pöörlev toitejuhe
8. Riputusaas

4 Juuste sirgestamine

Märkused
- Juuksesirgendaja esmakasutamisel valige alati madalam temperatuurisäätdus.
- Kasutage sirgendajat ainult kuivadel juustel.
- Pidevatel kasutajatel soovitatakse sirgendamisel kasutada kuumakaitsevahendeid.

1 Ühendage pistik seinakontakti ja eemaldage hoiuümbris.

2 Libistage ja hoidke all ⏻ lukustusnuppu (⑥), kuni süttib LCD-ekraani valgustus.
↳ Temperatuuri vaikeseade kuvatakse LCD-ekraanil (①).

3 Oma juustele sobiva temperatuurseadistuse valimiseks keerake temperatuuriregulaatorit päri- või vastupäeva (⑤).
Märkus: juuksekahjustuste vältimiseks ei ole soovitatav kasutada reguleeritt temperatuuri üle 200 °C.

Juukselüüp	Temperatuuriseadistus
Jämedad, kõharad, raskesti sirgendatavad	Keskmisest kõrgeni (180 °C ja rohkem)
Peenikesed, keskmise tihedusega või pehmed lainelised	Madalast keskmiseni (150 °C kuni 180 °C)
Kahvatud, blondid, blondeeritud või värvitud	Madal (alla 150 °C)

↳ Kui sirgendusplaadid kuumenevad, temperatuurinumbrid vilgvad.
↳ Kui sirgendusplaadid on kuumenenud valitud temperatuurini, lõpetavad temperatuurinumbrid vilkumise.
↳ Kui seade on sisse lülitatud, väljuvad väljavooluavast (④) automaatselt ja pidevalt ioonid täiendava läike andmiseks ning juuste kähursse vähendamiseks.

ThermoGuard
ThermoGuard aitab vältida tahtmatut kontakti kuumusega üle 200 °C. Kui suurendate temperatuuri üle 200 °C, suureneb temperatuur vaid 5 °C iga sammuga.
Automaatne väljalülitamine
Seade on varustatud automaatse väljalülitamisfunktsiooniga. Seade lülitub 60 minuti pärast automaatselt välja. Saate seadme uuesti käivitada, libistades ja hoides all ⏻ lukustusnuppu, kuni süttib LCD-ekraan.

4 Kammige juukseid ja eraldage sirgestamiseks juukseosalik, mis pole laiem kui 5 cm.
NB! Paksemate juuste puhul on soovitatav teha rohkem salke.

5 Pange juukstel titaanist sirgendusplaatide (②) vahele ja vajutage käepidemed tugevasti kokku.

6 Ühekuumenemise vältimiseks libistage juuksesirgendajat paratamult (max 5 sekundit) piki juukseid juurtest juukseotsteni.
- Lainete tegemiseks keerake sirgendajat aeglaselt poole pöörde võrra sissepoole (või väljapoole), kuni see jõuab juukseotsteise, ja laske juustel plaatidelt maha libiseda.

7 Ülejäänud juuste sirgendamiseks korrake samme 4 kuni 6.

8 Soengu viimistlemiseks pritsige juukseid läikesprei või elastsust andva juukselakiga.
Soovitus: ärge harjake soengu seadmisel juukseid.
Pärast kasutamist:

1 Lülitage seade välja ja eemaldage toitejuhe seinakontaktist.

2 Asetage see kuumusekindlale pinnale jahtuma.

3 Puhastage seadet ja sirgendusplaate niske lapiga.

4 Hoidke seda ohutus ja kuivas tolmuvabas kohas. Võite selle riputusaasa (⑧) abil üles riputada ja plaadid kaasasoleva hoiukimbise (⑦) abil lukustada.

5 Garantii ja hooldus

Kui vajate teavet, nt mõne tarviku vahetamise kohta aga probleemide korral külastage palun Philipsi veebisaiti www.philips.com või võtke Ühendust oma riigi Philipsi klienditeeninduskeskusega (telefoninumbri leiate ülemaailmselt garantitalongilt). Kui teie riigis ei ole klienditeeninduskeskust, pöörduge Philipsi toodete kohaliku müügiesindaja poole.

Hrvatski

Čestitamo vam na kupnji i dobro došli u Philips! Kako biste u potpunosti iskoristili podršku koju nudi Philips, registrirajte svoj proizvod na www.philips.com/welcome.

1 Važno

Prije uporabe aparata pažljivo pročitajte ovaj korisnički priručnik i spremite ga za buduće potrebe.

- UPOZORENJE: Ovaj aparat nemojte koristiti blizu vode.
- Kada aparat koristite u kupaonici, iskopčajte ga nakon korištenja jer blizina vode predstavlja opasnost, čak i kada je aparat isključen.
- UPOZORENJE: Aparat nemojte koristiti blizu kada, tuševa, umivaonika ili posuda s vodom.
- Aparat obavezno iskopčajte nakon uporabe.
- Ako je kabel za napajanje oštećen, mora ga zamijeniti tvrtka Philips, ovlašteni Philips servisni centar ili neka druga kvalificirana osoba kako bi se izbjegle opasne situacije.
- Ovaj aparat mogu koristiti djeca iznad 8 godina starosti i osobe sa smanjenim fizičkim ili mentalnim sposobnostima te osobe koje nemaju dovoljno iskustva i znanja, pod uvjetom da su pod nadzorom ili da su primili upute u vezi rukovanja aparatom na siguran način te razumiju moguće opasnosti. Djeca se ne smiju igrati aparatom. Ako nisu pod nadzorom, djeca ne smiju čistiti aparat ili ga održavati.
- Prije no što priključite aparat provjerite odgovara li mrežni napon naveden na aparatu naponu lokalne električne mreže.
- Aparat koristite isključivo za svrhu opisanu u ovim uputama.
- Dok je aparat priključen na napajanje, nikada ga nemojte ostavljati bez nadzora.
- Nikada nemojte upotrebljavati dodatke ili dijelove drugih proizvođača ili proizvođača koje tvrtka Philips nije izričito preporučila. Ako upotrebljavate takve dodatke ili dijelove, vaše jamstvo prestaje vrijediti.
- Kabel za napajanje nemojte omotavati oko aparata.
- Prije spremanja pričekajte da se aparat potpuno ohladi.
- Budite vrlo pažljivi prilikom uporabe aparata jer on može biti izuzetno vruć. Aparat držite samo za dršku jer su drugi dijelovi vrući te izbjegavajte kontakt s kožom.
- Aparat uvijek postavljajte s postoljem na stabilnu i ravnu površinu otpornu na toplinu. Vruće grijaće ploče ne smiju biti u doticaju s površinom ili drugim zapaljivim materijalom.
- Izbjegavajte dodir mrežnog kabela s vrućim dijelovima aparata.
- Kad je uključen, aparat držite podalje od zapaljivih stvari i materijala.
- Dok je vruć, aparat nikada nemojte prekrivati (ručnikom ili tkaninom).
- Aparat koristite isključivo na suhoj kosi. S aparatom nemojte raditi ako su vam ruke mokre.
- Grijaće ploče trebaju biti očišćene od prljavštine, prašine i sredstava za oblikovanje frizure poput pjene, laka ili gela. Aparat nikada nemojte koristiti u kombinaciji s proizvodima za oblikovanje.
- Grijaće ploče imaju oblogu od tit

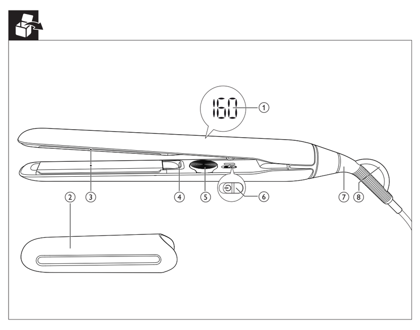

1

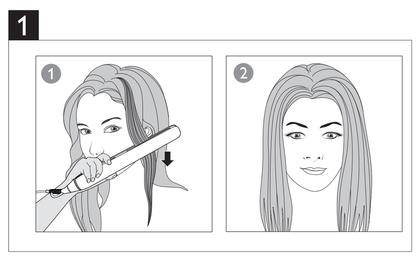

2

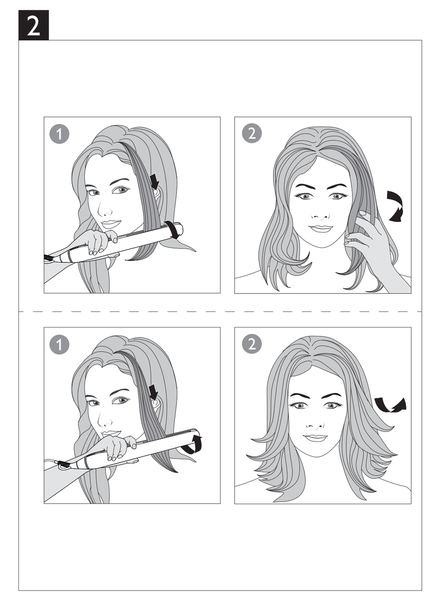

- Neaptiniet barošanas vadu ap ierīci.
- Pirms novietojat ierīci glabāšanā, pagaidiet, līdz tā pilnībā atdziest.
- Uzmanieties ierīces lietošanas laikā, jo tā var būt ļoti karsta. Satveriet ierīci tikai aiz roktura, jo citas daļas ir karstas, un izvairieties no saskares ar ādu.
- Vienmēr novietojiet ierīci ar statīvu uz karstumizturīgas, stabilas, līdzenas virsmas. Karstās taisnošanas plātnes nedrīkst saskarties ar virsmu vai citu uzliesmojošu materiālu.
- Raugieties, lai elektrības vads nenonāktu saskarē ar ierīces karstajām detaļām.
- Neļaujiet ierīcei, kad tā ir ieslēgta, nonākt saskarē ar viegli uzliesmojošiem priekšmetiem un materiāliem.
- Nekad neapsedziet ierīci ar kaut kādiem priekšmetiem (piem., dvieli vai drāniņu), kad tā ir karsta.
- Izmantojiet ierīci tikai, lai ieveidotu sausus matus. Nelietojiet ierīci ar slapjām rokām.
- Uzglabājiet taisnošanas plātnes tīras un brīvas no putekļiem un matu veidošanas izstrādājumiem, piemēram, putām, lakas un želejas. Nekad neizmantojiet ierīci apvienojumā ar matu veidošanas produktiem.
- Taisnošanas plātnēm ir titāna pārklājums. Šis pārklājums var samazināt nodilumu laika gaitā. Tomēr tas neietekmē ierīces darbību.
- Ja ar ierīci ieveido krāsotus matus, taisnošanas plātnes var nosmērēties. Pirms lietot ierīci mākslīgiem matiem, konsultējieties ar izplatītāju.
- Vienmēr nododiet ierīci Philips pilnvarotam servisa centram, ja nepieciešama apskate vai remonts. Nekvalificētu personu veikts remonts var radīt ļoti bīstamas situācijas lietotājam.
- Neievietojiet atverēs metāla priekšmetus, lai izvairītos no elektriskās strāvas trieciena.

Elektromagnētiskie Lauki (EMF)
Šī ierīce atbilst visiem standartiem saistībā ar elektromagnētiskiem laukiem (EMF). Ja rīkojaties atbilstoši un saskaņā ar šīs rokasgrāmatas instrukcijām, ierīce ir droši izmantojama saskaņā ar mūsdienās pieejamajiem zinātniskiem datiem.

Vides aizsardzība
Jūsu produkts ir konstruēts un izgatavots no augstas kvalitātes materiāliem un sastāvdaļām, kuras ir iespējams pārstrādāt un izmantot atkārtoti.
Ja uz produkta redzams pārsvītrotas atkritumu urnas simbols, tas nozīmē, ka uz šo produktu attiecas Eiropas Savienības direktīva 2012/19/ES.
Lūdzu, uzziniet par elektrisko un elektronisko produktu vietējo atsevišķo savākšanas sistēmu.
Lūdzu, rīkojieties atbilstoši vietējiem noteikumiem un neutilizējiet vecos produktus kopā ar parastajiem sadzīves atkritumiem. Pareiza jūsu vecā produkta utilizācija palīdz novērst potenciālo negatīvo ietekmi uz apkārtējo vidi un cilvēku veselību.

2 Ievads
Philips Pro klāsts ir izstrādāts, lai nodrošinātu jums vislabāko sniegumu, vienlaikus perfekti rūpējoties par jūsu matiem. Mēs strādājam kopā ar vadošajiem stilistiem, lai uzzinātu, kas padara produktu profesionālā līmenī piemērotu lietotājiem un kā izstrādāt produktus atbilstoši šīm prasībām. Philips Pro matu taisnotājs nodrošina visu, kas nepieciešams lieliskam matu taisnotājam: kustīgās plātnes ar izturīgu titāna pārklājumu, kas nodrošina lielisku siltuma vadītspēju ātrai matu taisnošanai ar optimālu spiedienu. Tam ir 10 sekunžu uzsilšanas laiks tūlītējai matu taisnošanai un digitāla temperatūras kontrole, izmantojot reostata ripu. Ceram, ka izbaudīsiet Pro matu taisnotāja izmantošanu ilgā laika periodā!
Titāna plātnes
Ar titānu pārklātas plātnes, ko izmanto profesionāļi, tiek augsti novērtētas par izturību un ātro siltuma novadīšanu, kas nodrošina ātru matu iztaisnošanu.

3 Matu taisnotāja apskats
① Temperatūras rādījums
② Siltumnoturīgs apvalks/uzglabāšanas vāciņš
③ Titāna taisnošanas plātnes
④ Jonu atvere
⑤ Temperatūras regulēšana
⑥ Ieslēgšanas/izslēgšanas poga
⑦ Grozāms elektrības vads
⑧ Karināšanas cilpa

4 Iztaisnojiet matus
Piezīmes
- Ja grasāties izmantot matu taisnotāju pirmo reizi, vienmēr izvēlieties zemāko iestatījumu.
- Izmantojiet taisnotāju tikai tad, kad jūsu mati ir sausi.
- Biežas lietošanas gadījumā taisnošanas laikā ieteicams izmantot produktus aizsardzībai pret karstumu.

1 Pievienojiet kontaktdakšu elektrības kontaktligzdai un noņemiet uzglabāšanas vāciņu.
2 Pavirziet un turiet ⏻ slēdzi (⑥), līdz iedegas LCD ekrāns.
↪ Noklusējuma temperatūras iestatījums ir parādīts šķidro kristālu displejā (①).
3 Pagrieziet temperatūras ripu pulksteņrādītāju kustības virzienā vai pretēji pulksteņrādītāju kustības virzienam (⑤), lai izvēlētos saviem matiem atbilstošu temperatūras iestatījumu.
Piezīme: nav ieteicams regulāri izmantot temperatūru virs 200°C, lai novērstu matu bojājumus.

Matu tips	Temperatūras režīms
Raupji, sprogaini, grūti iztaisnojami	No vidējas līdz augstai (180°C un augstāka)
Smalki, vidēji vai nedaudz viļņaini	No zemas līdz vidējai (no 150°C līdz 180°C)
Gaiši, blondi, balināti vai krāsoti	Zema (zem 150°C)

↪ Uzsilstot taisnošanas plātnēm, mirgos temperatūras rādījums.
↪ Kad taisnošanas plātnes ir sasniegušas izvēlēto temperatūru, temperatūras rādījums pārtrauc mirgot.
↪ Ja ierīce ir ieslēgta, joni tiek automātiski un nepārtraukti izvadīti no atveres (④), samazinot sprogošanos un sniedzot papildu mirdzumu.

ThermoGuard
ThermoGuard aizsargā pret nejaušu pārāk lielu siltuma iedarbību virs 200°C. Palielinot temperatūru virs 200°C, temperatūra tiks palielināta par 5°C katrā solī.
Automātiska izslēgšanās
Ierīce ir aprīkota ar automātiskas izslēgšanās funkciju. Pēc 60 minūtēm ierīce automātiski izslēdzas. Ierīci varat ieslēgt, pavirzot un turot ⏻ slēdzi, līdz iedegas LCD ekrāns.
4 Izķemmējiet matus un saņemiet šķipsnu, kas nav platāka par 5 cm.
Piezīme: biezākiem matiem ieteicams lielāks sadaļu skaits.
5 Ievietojiet matus starp titāna taisnošanas plātnēm (③) un cieši saspiediet kopā rokturus.
6 Neapstājoties, virziet matu taisnotāju lejup pa matiem no saknēm uz matu galiem (maks. 5 sekundes) no saknes līdz galiem, bez apstāšanās, lai novērstu pārkaršanu.
- Lai ieveidotu sprogas, lēnām grieziet matu taisnotāju ar pusapļa kustību uz iekšpusi (vai ārpusi), līdz tas sasniedz matu galus, un ļaujiet matiem izslīdēt no plātnēm.

7 Lai iztaisnotu pārējos matus, atkārtojiet 4. līdz 6. solī aprakstītās darbības.
8 Lai pabeigtu matu ieveidošanu, samitriniet ar spīduma efekta vai fiksējošu matu laku.
Padoms: nesukājiet matus to ieveidošanas laikā.
Pēc lietošanas:
1 Izslēdziet ierīci un atvienojiet to no elektrotīkla.
2 Novietojiet to uz karstumizturīgas virsmas, līdz tā atdziest.
3 Notīriet ierīci un taisnošanas plātnes ar mitru drānu.
4 Uzglabājiet to drošā un sausā vietā, kas pasargāta no putekļiem. Varat pakarināt ierīci aiz cilpiņas (⑧) un fiksēt plātnes ar nodrošināto vāciņu (②).

5 Garantija un apkalpošana
Ja jums nepieciešama informācija, piemēram, par uzgaļa nomaiņu, vai palīdzība, apmeklējiet Philips tīmekļa vietni www.philips.com vai sazinieties ar Philips Klientu apkalpošanas centru savā valstī (tā tālruņa numurs atrodams pasaules garantijas brošūrā). Ja jūsu valstī nav klientu apkalpošanas centra, vērsieties pie vietējā Philips preču izplatītāja.

Polski
Gratulujemy zakupu i witamy wśród klientów firmy Philips! Aby w pełni skorzystać z obsługi świadczonej przez firmę Philips, należy zarejestrować zakupiony produkt na stronie www.philips.com/welcome.

1 Ważne
Przed pierwszym użyciem urządzenia zapoznaj się dokładnie z niniejszą instrukcją obsługi i zachowaj ją na przyszłość.
- OSTRZEŻENIE: Nie korzystaj z urządzenia w pobliżu wody.
- Jeśli korzystasz z urządzenia w łazience, po zakończeniu stosowania wyjmij wtyczkę z gniazdka elektrycznego. Obecność wody stanowi zagrożenie nawet wtedy, gdy urządzenie jest wyłączone.
- OSTRZEŻENIE: Nie korzystaj z urządzenia w pobliżu wanny, prysznica, umywalki lub innych naczyń napełnionych wodą.
- Zawsze po zakończeniu korzystania z urządzenia wyjmij wtyczkę z gniazdka elektrycznego.
- Ze względów bezpieczeństwa wymianę uszkodzonego przewodu sieciowego zleć autoryzowanemu centrum serwisowemu firmy Philips lub odpowiednio wykwalifikowanej osobie.
- Urządzenie może być używane przez dzieci w wieku powyżej 8 lat oraz osoby z ograniczonymi zdolnościami fizycznymi, sensorycznymi lub umysłowymi, a także nieposiadające wiedzy lub doświadczenia w użytkowaniu tego typu urządzeń, pod warunkiem, że będą one nadzorowane lub zostaną poinstruowane na temat korzystania z tego urządzenia w bezpieczny sposób oraz zostaną poinformowane o potencjalnych zagrożeniach. Dzieci nie mogą bawić się urządzeniem. Dzieci chcące pomóc w czyszczeniu i obsłudze urządzenia zawsze powinny to robić pod nadzorem dorosłych.
- Przed podłączeniem urządzenia upewnij się, że napięcie podane na urządzeniu jest zgodne z napięciem w domowej instalacji elektrycznej.
- Urządzenia używaj zgodnie z jego przeznaczeniem, opisanym w tej instrukcji obsługi.
- Nigdy nie pozostawiaj bez nadzoru urządzenia podłączonego do źródła zasilania.
- Nie korzystaj z akcesoriów ani części innych producentów, ani takich, których nie zaleca w wyraźny sposób firma Philips. Wykorzystanie tego typu akcesoriów lub części spowoduje unieważnienie gwarancji.
- Nie zawijaj przewodu sieciowego wokół urządzenia.
- Przed schowaniem urządzenia odczekaj, aż całkowicie ostygnie.
- Podczas korzystania z urządzenia zachowaj szczególną ostrożność — może być bardzo gorące. Chwytaj wyłącznie za uchwyt, ponieważ pozostałe części są gorące. Unikaj kontaktu ze skórą.
- Zawsze umieszczaj urządzenie na podpórce na żaroodpornej, stabilnej, płaskiej powierzchni. Rozgrzane płytki grzejne nigdy nie powinny dotykać blatu stolika ani innych łatwopalnych materiałów.
- Nie dopuść do zetknięcia się przewodu zasilającego z rozgrzanymi częściami urządzenia.
- Włączone urządzenie trzymaj z dala od łatwopalnych substancji i przedmiotów.
- Gdy urządzenie jest gorące, nigdy go nie przykrywaj (np. ręcznikiem lub odzieżą).
- Używaj urządzenia na suchych włosach. Nie używaj urządzenia, gdy masz mokre dłonie.
- Na bieżąco czyść płytki grzejne z kurzu oraz środków do układania włosów (np. pianki, lakieru, żelu). Nigdy nie używaj lokówki w połączeniu z takimi środkami.
- Płytki grzejne są pokryte powłoką tytanową. Powłoka ta może zużywać się z upływem czasu. Nie wpływa to na prawidłowe funkcjonowanie urządzenia.
- Jeśli urządzenie jest używane do włosów farbowanych, płytki grzejne mogą się zabarwić. Jeśli zamierzasz używać urządzenia do sztucznych włosów, najpierw dowiedz się od ich sprzedawcy, czy jest to dopuszczalne.
- Konieczność przeglądu lub naprawy urządzenia zawsze zgłaszaj do autoryzowanego centrum serwisowego firmy Philips. Naprawy przez osoby niewykwalifikowane mogą prowadzić do poważnego zagrożenia dla użytkownika urządzenia.
- Aby uniknąć porażenia prądem, nie umieszczaj metalowych przedmiotów w otworach urządzenia.

Pola elektromagnetyczne (EMF)
Niniejsze urządzenie spełnia wszystkie normy dotyczące pól elektromagnetycznych (EMF). Bezpieczna obsługa i korzystanie z urządzenia, zgodnie z zaleceniami zawartymi w instrukcji obsługi, zapewnia bezpieczne użytkowanie urządzenia, według obecnego stanu wiedzy naukowej.

Środowisko
To urządzenie zostało zaprojektowane i wykonane z materiałów oraz komponentów wysokiej jakości, które nadają się do ponownego wykorzystania.
Jeśli produkt został opatrzony symbolem przekreślonego pojemnika na odpady, oznacza to, iż podlega on postanowieniom Dyrektywy Europejskiej 2012/19/WE.
Informacje na temat wydzielonych punktów składowania zużytych produktów elektrycznych i elektronicznych można uzyskać w miejscu zamieszkania.
Prosimy postępować zgodnie z wytycznymi miejscowych władz i nie wyrzucać tego typu urządzeń wraz z innymi odpadami pochodzącymi z gospodarstwa domowego. Prawidłowa utylizacja starych produktów pomaga zapobiegać zanieczyszczeniu środowiska naturalnego oraz utracie zdrowia.

2 Wstęp
Seria produktów Philips Pro została opracowana z myślą o najwyższej wydajności przy maksymalnej dbałości o włosy. Działaliśmy we współpracy z czołowymi stylistami, dzięki czemu mogliśmy dowiedzieć się, co sprawia, że produkt ma dla klientów profesjonalny charakter. Pozwoliło nam to opracować nasze produkty zgodnie z ich sugestiami. Prostownica Philips Pro jest wyposażona w najbardziej przydatny element — ruchome płytki grzejne z trwałą powłoką tytanową, która doskonale przewodzi ciepło, co umożliwia szybkie prostowanie z zachowaniem optymalnego nacisku. Urządzenie oferuje również 10-sekundowy czas nagrzewania, co umożliwia natychmiastowe rozpoczęcie prostowania. Ponadto jest wyposażone w cyfrowy regulator temperatury, którym można sterować za pomocą pokrętła reostatu. Życzymy długiego i przyjemnego korzystania z prostownicy Pro!
Płytki tytanowe
Stosowane przez profesjonalistów płytki pokryte powłoką tytanową są cenione ze względu na solidność i szybkie przewodzenie ciepła umożliwiające szybsze prostowanie.

3 Opis prostownicy do włosów
① Wskaźnik temperatury
② Osłona zabezpieczająca/nasadka do przechowywania
③ Tytanowe płytki prostujące
④ Otwór wylotowy jonów
⑤ Regulacja temperatury
⑥ Włączanie/wyłączanie zasilania
⑦ Obrotowe połączenie przewodu zasilającego
⑧ Uchwyt do zawieszania

4 Prostowanie włosów
Uwagi
- Jeśli używasz prostownicy po raz pierwszy, wybierz niskie ustawienie temperatury.
- Z prostownicy można korzystać tylko wtedy, gdy włosy są suche.
- Osobom, które często korzystają z prostownicy, zaleca się stosowanie środków pielęgnacyjnych chroniących przed działaniem ciepła.

1 Podłącz wtyczkę przewodu zasilającego do gniazdka elektrycznego i zdejmij nasadkę do przechowywania.
2 Przesuń i przytrzymaj blokadę ⏻ (⑥), aż włączy się wyświetlacz LCD.
↪ Domyślne ustawienie temperatury zostanie wyświetlone na wyświetlaczu LCD (①).
3 Obróć regulator temperatury w prawo lub w lewo (⑤), aby wybrać odpowiednie ustawienie temperatury dla swoich włosów.
Uwaga: nie zaleca się regularnego stosowania temperatury powyżej 200°C, ponieważ może to doprowadzić do uszkodzenia włosów.

Rodzaj włosów	Ustawienie temperatury
Szorstkie, kręcone, trudne do wyprostowania	Średnia – wysoka (180°C i powyżej)
Cienkie, niezbyt gęste lub lekko pofalowane	Niska – średnia (od 150°C do 180°C)
Jasne, blond, rozjaśniane lub farbowane	Niska (poniżej 150°C)

↪ Podczas nagrzewania się płytek grzejnych cyfry temperatury będą migać.
↪ Gdy temperatura płytek grzejnych osiągnie wybrany poziom, cyfry temperatury przestaną migać.
↪ Przy włączonym urządzeniu jony są uwalniane automatycznie i bez przerwy przez otwór wylotowy (④). Funkcja jonizacji pozwala zapanować nad skręcającymi się włosami i nadać im dodatkowy blask.

ThermoGuard
Funkcja ThermoGuard zapobiega przypadkowemu kontaktowi z temperaturą wyższą niż 200°C. Przy każdym zwiększeniu temperatury powyżej 200°C, temperatura będzie się zwiększać tylko o 5°C na każdym poziomie.
Automatyczne wyłączanie
Urządzenie jest wyposażone w funkcję automatycznego wyłączania. Po godzinie urządzenie wyłącza się automatycznie. Urządzenie można uruchomić poprzez przesunięcie i przytrzymanie blokady ⏻ aż do włączenia się wyświetlacza LCD.
4 Za pomocą grzebienia przygotuj pasmo włosów o szerokości nie większej niż 5 cm.
Uwaga! W przypadku grubszych włosów zalecane jest podzielenie ich na więcej pasm.
5 Umieść włosy między tytanowymi płytkami prostującymi (③) i mocno ściśnij uchwyty.
6 Przesuń prostownicę wzdłuż pasma włosów jednym, płynnym ruchem (przez maks. 5 sekund) bez zatrzymywania się w celu uniknięcia przegrzania.
- Aby podwinąć lub wywinąć włosy, powoli skieruj prostownicę o pół obrotu do wewnątrz (lub na zewnątrz) po przesunięciu jej do końcówek włosów. Następnie wypuść włosy spomiędzy płytek.

7 Powtórz czynności od 4 do 6, aby wyprostować resztę włosów.
8 Na zakończenie spryskaj włosy sprayem nabłyszczającym lub elastycznie utrwalającym fryzurę.
Wskazówka: Nie czesz włosów podczas układania fryzury.
Po użyciu:
1 Wyłącz urządzenie i wyjmij jego wtyczkę z gniazdka elektrycznego.
2 Umieść je na odpornej na wysokie temperatury powierzchni i pozostaw do ostygnięcia.
3 Wyczyść urządzenie oraz płytki prostujące przy użyciu wilgotnej szmatki.
4 Przechowuj urządzenie w bezpiecznym i suchym miejscu, z dala od kurzu. Urządzenie można powiesić za uchwyt do zawieszania (⑧) i zablokować płytki za pomocą dołączonej nasadki (②).

5 Gwarancja i serwis
W razie jakichkolwiek pytań lub problemów, np. w przypadku konieczności wymiany nasadki, prosimy odwiedzić naszą stronę internetową www.philips.com lub skontaktować się z lokalnym Centrum Obsługi Klienta firmy Philips (numer telefonu znajduje się w ulotce gwarancyjnej). Jeśli w Twoim kraju nie ma Centrum Obsługi Klienta, zwróć się o pomoc do sprzedawcy produktów firmy Philips.

Română
Felicitări pentru achiziţie şi bun venit la Philips! Pentru a beneficia pe deplin de asistenţa oferită de Philips, înregistraţi-vă produsul la www.philips.com/welcome.

1 Important
Citiţi cu atenţie acest manual de utilizare înainte de a utiliza aparatul şi păstraţi-l pentru consultare ulterioară.
- AVERTISMENT: Nu utilizaţi acest aparat în apropierea apei.
- Când aparatul este utilizat în baie, scoateţi-l din priză după utilizare deoarece apa reprezintă un risc chiar şi când aparatul este oprit.
- AVERTISMENT: Nu utilizaţi acest aparat în apropierea căzilor, duşurilor, bazinelor sau altor recipiente cu apă.
- Scoateţi întotdeauna aparatul din priză după utilizare.
- În cazul în care cablul de alimentare este deteriorat, acesta trebuie înlocuit întotdeauna de Philips, de un centru de service autorizat de Philips sau de personal calificat în domeniu, pentru a evita orice accident.
- Acest aparat poate fi utilizat de către copii începând de la vârsta de 8 ani şi persoane care au capacităţi fizice, mentale sau senzoriale reduse sau sunt lipsite de experienţă şi cunoştinţe, dacă sunt supravegheate sau au fost instruite cu privire la utilizarea în condiţii de siguranţă a aparatului şi înţeleg pericolele pe care le prezintă. Copii nu trebuie să se joace cu aparatul. Curăţarea şi întreţinerea de către utilizator nu trebuie realizate de către copii nesupravegheaţi.
- Înainte de a conecta aparatul, asiguraţi-vă că tensiunea indicată pe aparat corespunde tensiunii reţelei locale.
- Nu utilizaţi aparatul pentru alt scop decât cel descris în acest manual.
- Nu lăsaţi niciodată aparatul nesupravegheat când este conectat la o sursă de alimentare.
- Nu utilizaţi niciodată accesorii sau componente de la alţi producători sau nerecomandate explicit de Philips. Dacă utilizaţi aceste accesorii sau componente, garanţia se anulează.
- Nu înfăşuraţi cablul de alimentare în jurul aparatului.
- Înainte de a depozita aparatul, aşteptaţi ca acesta să se răcească complet.
- Aveţi foarte multă grijă când utilizaţi aparatul întrucât ar putea fi extrem de fierbinte. Apucaţi doar mânerul, deoarece celelalte componente sunt fierbinţi, şi evitaţi contactul cu pielea.
- Aşezaţi întotdeauna aparatul cu suportul pe o suprafaţa plată, stabilă, termorezistentă. Plăcile de încălzire fierbinţi nu trebuie să atingă niciodată suprafaţa sau alte materiale inflamabile.
- Evitaţi intrarea în contact a cablului de alimentare cu piesele fierbinţi ale aparatului.
- Păstraţi aparatul la distanţă de obiecte şi materiale inflamabile când este pornit.
- Nu acoperiţi niciodată aparatul cu ceva (de exemplu un prosop sau un articol vestimentar) când este fierbinte.
- Utilizaţi aparatul numai pe păr uscat. Nu utilizaţi aparatul cu mâinile ude.
- Păstraţi plăcile de încălzire curate şi curăţaţi-le de praf şi produse pentru coafat precum spumă, spray sau gel. Nu utilizaţi niciodată aparatul împreună cu produse de coafat.
- Plăcile de încălzire au un înveliş din titan. Acest înveliş se poate uza lent în timp. Totuşi, acest lucru nu afectează performanţa aparatului.
- Dacă aparatul este utilizat pe păr vopsit, plăcile de încălzire se pot păta. Înainte de a-l utiliza pentru păr artificial, consultaţi întotdeauna distribuitorul.
- Pentru control sau depanare duceţi aparatul numai la un centru service autorizat de Philips. Repararea făcută de persoane necalificate poate genera situaţii periculoase pentru utilizator.
- Nu introduceţi obiecte metalice în orificii, pentru a evita electrocutarea.

Câmpuri electromagnetice (EMF)
Acest aparat respectă toate standardele referitoare la câmpuri electromagnetice (EMF). Dacă este manevrat corespunzător şi în conformitate cu instrucţiunile din acest manual de utilizare, aparatul este sigur, conform dovezilor ştiinţifice disponibile în prezent.

Mediu
Produsul dumneavoastră este proiectat şi fabricat din materiale şi componente de înaltă calitate, care pot fi reciclate şi reutilizate.
Când simbolul reprezentând un coş de gunoi cu roţi tăiat însoţeşte un produs, înseamnă că produsul face obiectul Directivei europene 2012/19/UE.
Vă rugăm să vă informaţi despre sistemul separat de colectare pentru produse electrice şi electronice.
Vă rugăm să acţionaţi în concordanţă cu regulile dumneavoastră locale şi nu evacuaţi produsele vechi împreună cu deşeurile menajere obişnuite. Evacuarea corectă a produsului dvs. vechi ajută la prevenirea consecinţelor potenţial negative asupra mediului şi sănătăţii omului.

2 Introducere
Gama Philips Pro a fost creată pentru a vă oferi de cele mai bune performanţe, având în acelaşi timp grijă de părul dvs. Am lucrat împreună cu stiliştii renumiţi pentru a afla ce face un produs profesional pentru consumatori şi pentru a dezvolta produsele în consecinţă. Aparatul de îndreptat părul Philips Pro oferă cele mai bune funcţii pentru un aparat de îndreptat părul: plăci flexibile cu un înveliş rezistent din titan, care oferă o conducţie termică excepţională pentru îndreptare rapidă la presiune optimă. Oferă, de asemenea, o durată de încălzire de 10 secunde pentru îndreptare imediată şi control digital al temperaturii, care pot fi controlate cu reostatul. Sperăm că veţi folosi cu plăcere aparatul de îndreptat părul Pro pentru o perioadă lungă de timp!
Plăci din titan
Plăcile acoperite cu titan, utilizate de profesionişti, sunt apreciate datorită rezistenţei şi transferului rapid de căldură, ceea ce permite îndreptarea mai rapidă.

3 Imagine de ansamblu a aparatului de îndreptat părul
① Indicator de temperatură
② Capac termoizolant/Capac de depozitare
③ Plăci din titan pentru îndreptarea părului
④ Orificiu de ieşire ioni
⑤ Buton de control al temperaturii
⑥ Pornire/Oprire
⑦ Cablu de alimentare cu suport pivotant
⑧ Agăţătoare

4 Îndreptaţi-vă părul
Note
- La prima utilizare a aparatului de îndreptat părul selectaţi întotdeauna o setare mai mică.
- Utilizaţi aparatul de îndreptat numai atunci când părul este uscat.
- Utilizatorilor frecvenţi li se recomandă să utilizeze produse de protecţie împotriva căldurii atunci când îşi îndreaptă părul.

1 Conectaţi ştecherul la o priză de alimentare şi scoateţi capacul de depozitare.
2 Apăsaţi şi menţineţi apăsat butonul de blocare ⏻ (⑥) până la aprinderea ecranului LCD.
↪ Setarea implicită de temperatură este afişată pe ecranul LCD (①).
3 Rotiţi butonul de control al temperaturii în sens orar sau antiorar (⑤) pentru a selecta o setare adecvată de temperatură pentru tipul dvs. de păr.
Notă: nu este recomandat să folosiţi în mod regulat temperaturi de peste 200 °C pentru a evita deteriorarea părului.

Tip de păr	Setare de temperatură
Aspru, creţ, dificil de îndreptat	Medie până la ridicată (180 °C şi peste)
Fin, cu textură medie sau uşor ondulat	Scăzută până la medie (150 °C până la 180 °C)
Deschis la culoare, blond, decolorat sau vopsit	Scăzută (Sub 150 °C)

↪ Atunci când plăcile de încălzire se încălzesc, cifrele care indică temperatura vor lumina intermitent.
↪ Atunci când plăcile de încălzire au ajuns la temperatura selectată, cifrele care indică temperatura nu mai luminează.
↪ Atunci când aparatul este pornit, se vor genera automat şi continuu ioni din orificiul (④), reducând aspectul creţ şi conferind un plus de strălucire.

ThermoGuard
ThermoGuard previne expunerea neintenţionată la o temperatură mai mare de 200°C. Atunci când măriţi temperatura la peste 200°C, temperatura va creşte doar cu 5°C cu fiecare pas.
Oprirea automată
Aparatul este echipat cu o funcţie de oprire automată. După 60 de minute, aparatul se opreşte automat. Puteţi reporni aparatul glisând şi menţinând butonul de blocare ⏻ până la aprinderea ecranului LCD.
4 Pieptănaţi-vă părul şi alegeţi o şuviţă nu mai lată de 5 cm pentru a o îndrepta.
Notă: Pentru părul cu firul gros, se sugerează crearea mai multor şuviţe.
5 Aşezaţi-vă părul între plăcile de îndreptare din titan (③) şi strângeţi mânerele ferm.
6 Glisaţi aparatul de îndreptat părul uşor pe lungimea părului cu o singură mişcare (max. 5 secunde) de la rădăcină la vârf, fără a vă opri, pentru a preveni supraîncălzirea.
- Pentru a crea spirale, rotiţi uşor aparatul de îndreptat părul într-o mişcare de semicerc spre interior (sau exterior) când ajunge la vârfurile firelor de păr şi permiteţi părului să alunece de pe plăci.

7 Pentru a îndrepta restul părului, repetaţi paşii 4 - 6.
8 Pentru finalizarea coafurii, pulverizaţi un spray de strălucire sau un fixativ cu fixare flexibilă.
Sfat: Nu vă periaţi părul în timp ce vă aranjaţi coafura.
După utilizare:
1 Opriţi aparatul şi scoateţi ştecherul din priză.
2 Aşezaţi-l pe o suprafaţă termorezistentă până la răcire.
3 Curăţaţi aparatul şi plăcile de îndreptat părul cu o cârpă umedă.
4 Depozitaţi-l într-un loc sigur şi uscat, fără praf. Îl puteţi suspenda de la agăţătoare (⑧) şi puteţi bloca plăcile cu capacul furnizat (②).

5 Garanţie şi service
Dacă aveţi nevoie de informaţii, de ex. despre înlocuirea unui accesoriu, sau întâmpinaţi probleme, vizitaţi site-ul Web Philips la adresa www.philips.com sau contactaţi centrul local de asistenţă pentru clienţi Philips (numărul de telefon îl puteţi găsi în certificatul de garanţie universal). Dacă în ţara dvs. nu există niciun centru de asistenţă pentru clienţi, contactaţi distribuitorul Philips local.

Русский
Выпрямитель
Поздравляем с покупкой и приветствуем вас в клубе Philips! Для того чтобы воспользоваться всеми преимуществами поддержки Philips, зарегистрируйте прибор на веб-сайте www.philips.com/welcome.

1 Важная информация
Перед использованием прибора внимательно ознакомьтесь с руководством пользователя и сохраните его для дальнейшего использования в качестве справочного материала.
- ВНИМАНИЕ! Не используйте прибор вблизи воды.
- Выньте вилку шнура питания прибора из розетки электросети после использования прибора в ванной комнате. Близость воды представляет риск, даже если прибор выключен.
- ВНИМАНИЕ! Не используйте прибор в ванной, душе, бассейне или других помещениях с повышенной влажностью.
- После завершения работы отключите прибор от розетки электросети.
- В случае повреждения сетевого шнура его необходимо заменить. Чтобы обеспечить безопасную эксплуатацию прибора, заменяйте шнур только в авторизованном сервисном центре Philips или в сервисном центре с персоналом высокой квалификации.
- Данным прибором могут пользоваться дети старше 8 лет и лица с ограниченными интеллектуальными или физическими возможностями, а также лица с недостаточным опытом и знаниями под присмотром других лиц или после инструктирования о безопасном использовании прибора и потенциальных опасностях. Не позволяйте детям играть с прибором. Дети могут осуществлять очистку и уход за прибором только под присмотром взрослых.
- Перед подключением прибора убедитесь, что указанное на нем напряжение соответствует напряжению местной электросети.
- Не используйте прибор для целей, отличных от описанных в данном руководстве.
- Не оставляйте включенный в сеть прибор без присмотра.
- Запрещается пользоваться какими-либо аксессуарами или деталями других производителей, не имеющих специальной рекомендации Philips. При использовании таких аксессуаров и деталей гарантийные обязательства теряют силу.
- Не наматывайте сетевой шнур на прибор.
- Прежде чем убрать прибор, дайте ему полностью остыть.
- Соблюдайте осторожность при использовании прибора, так как он может сильно нагреваться. Держите прибор только за ручку, так как остальные части очень горячие. Избегайте контакта с кожей.
- Всегда размещайте прибор с подставкой на термостойкой, устойчивой, плоской поверхности. Горячие нагревательные пластины не должны соприкасаться с поверхностью или другими воспламеняющимися материалами.
- Не допускайте контакта сетевого шнура с горячими частями прибора.
- Держите включенный прибор в стороне от легковоспламеняющихся объектов и материалов.
- Запрещается покрывать неостывший прибор (например, полотенцем или одеждой).
- Пользуйтесь прибором для укладки только сухих волос. Запрещается брать прибор мокрыми руками.
- Нагревательные пластины следует содержать в чистоте. Очищайте их от пыли и средств для укладки: муссов, спреев и гелей. Запрещается использовать прибор вместе со средствами для укладки.
- Нагревательные пластины имеют титановое покрытие. Со временем это покрытие может стираться. Это не влияет на работу прибора.
- При использовании прибора на окрашенных волосах на нагревательных пластинах могут появиться пятна. Прежде чем использовать прибор на искусственных волосах, проконсультируйтесь со специалистами в месте приобретения волос.
- Для проверки или ремонта прибора следует обращаться только в авторизованный сервисный центр Philips. Ремонт, произведенный неквалифицированным лицом, может привести к особо опасным для пользователя ситуациям.
- Во избежание поражения электрическим током не вставляйте металлические предметы в отверстия.

Электромагнитные поля (ЭМП)
Данный прибор соответствует всем стандартам в области электромагнитных полей (ЭМП). При правильной эксплуатации в соответствии с инструкциями в данном руководстве прибор абсолютно безопасен в использовании, что подтверждается имеющимися на сегодня научными данными.

Защита окружающей среды
Изделие разработано и изготовлено с применением высококачественных деталей и компонентов, которые подлежат переработке и повторному использованию.
Если изделие маркировано значком с изображением перечеркнутого мусорного бака, это означает, что оно соответствует директиве Европейского Парламента 2012/19/EU.
Узнайте о раздельной утилизации электротехнических и электронных изделий согласно местному законодательству.
Действуйте в соответствии с местными правилами и не выбрасывайте отработавшее изделие вместе с бытовыми отходами. Правильная утилизация отработавшего изделия поможет предотвратить возможные негативные последствия для окружающей среды и здоровья человека.

2 Введение
Линейка приборов **Philips Pro** обеспечивает превосходные результаты укладки и дополнительную защиту волос. Совместно с ведущими стилистами мы разработали приборы профессионального уровня для использования в домашних условиях. Выпрямитель Philips Pro отлично справляется со своими задачами: плавающие пластины с прочным титановым покрытием обеспечивают оптимальное давление и нагрев для быстрого результата. Выпрямитель готов к работе уже через 10 секунд после включения, а колесико реостата позволяет выбрать нужную цифровую настройку температуры. Превосходная укладка каждый день благодаря выпрямителю Pro!
Пластины с титановым покрытием
Пластины с титановым покрытием, которые используются для профессиональной укладки, отличаются прочностью и надежностью. Мгновенный нагрев обеспечивает более быстрое выпрямление волос.

3 Обзор выпрямителя
① Индикатор температуры
② Защитный кожух/чехол для хранения
③ Выпрямляющие пластины с титановым покрытием
④ Отверстие ионизатора
⑤ Регулятор нагрева
⑥ Включение/выключение
⑦ Поворотный шнур питания
⑧ Петелька для подвешивания

4 Выпрямление волос
Примечания
- При первом использовании выпрямителя выберите режим низкой температуры.
- Используйте выпрямитель только на сухих волосах.
- При частом использовании прибора рекомендуется для выпрямления использовать термозащитные средства для укладки.

1 Вставьте вилку в розетку электросети и снимите чехол для хранения.
2 Сдвиньте и удерживайте переключатель включения ⏻ (⑥), пока не загорится ЖК-дисплей.
↪ На ЖК-дисплее отобразится температура по умолчанию (①).
3 Поворачивайте регулятор температуры по или против часовой стрелки (⑤) для выбора нужной температуры.
Примечание. Во избежание повреждения волос не рекомендуется часто использовать температуру выше 200 °C.

Тип волос	Температура нагрева
Жесткие, вьющиеся или трудновыпрямляемые волосы	От средней до высокой (180 °C и выше)
Тонкие, нормальные или волнистые волосы	От низкой до средней (150 °C–180 °C)
Светлые, обесцвеченные или окрашенные волосы	Низкая (ниже 150 °C)

↪ Пока пластины нагреваются, цифры, указывающие температуру, мигают.
↪ После того как пластины нагреются до указанной температуры, цифры перестанут мигать.
↪ Пока прибор включен, через отверстие ионизатора автоматически и непрерывно генерируются ионы (④), что придает волосам дополнительный блеск и уменьшает спутывание.

Система ThermoGuard
Система ThermoGuard предотвращает случайный перегрев волос, когда температура достигает более 200 °C. Если температура достигла более 200 °C, то затем ее значение будет последовательно повышаться с шагом всего 5 °C.
Автоматическое выключение
Прибор оснащен функцией автоматического отключения. По истечении 60 минут прибор автоматически отключается. Чтобы снова включить прибор, сдвиньте и удерживайте переключатель ⏻, пока не загорится ЖК-дисплей.
4 Расчешите волосы и отделите прядь волос шириной не более 5 см для выпрямления.
Примечание. Если волосы густые, разделите их на большее число прядей.
5 Поместите прядь волос между титановыми пластинами (③) и крепко сожмите рукоятки.
6 Плавно перемещайте прибор по всей длине волос (в течение максимум 5 секунд) от корней до кончиков. Не удерживайте прибор на одном участке, чтобы не перегреть волосы.
- Чтобы создать завитки, медленно подкручивайте выпрямителем кончики волос внутрь или наружу, пока прядь не соскользнет с пластин.

7 Повторите шаги с 4 по 6, чтобы выпрямить остальные волосы.
8 По окончании укладки воспользуйтесь спреем для блеска или спреем для гибкой фиксации.
Совет. Не расчесывайте волосы в процессе создания укладки.
После завершения работы
1 Выключите прибор и отключите его от электросети.
2 Положите прибор на термостойкую поверхность для остывания.
3 Очистите прибор и выпрямляющие пластины влажной тканью.
4 Храните прибор в безопасном и сухом месте, защищенном от пыли. Также можно подвесить прибор за специальную петлю (⑧) и поместить на пластины прилагающийся чехол (②).

5 Гарантия и обслуживание
При возникновении проблемы, при необходимости получения сервисного обслуживания или информации (например, если нужно заменить насадку) зайдите на веб-сайт компании Philips www.philips.com или обратитесь в центр поддержки потребителей в вашей стране (номер телефона центра указан на гарантийном талоне). Если в вашей стране нет центра поддержки потребителей Philips, обратитесь по месту приобретения изделия.
Изготовлено под контролем "Philips Consumer Lifestyle B.V.", Туссендиепен 4, 9206 AD, Драхтен,Нидерланды
Импортер: ООО "Филипс", Российская Федерация,123022 г. Москва, ул. Сергея Макеева, д.13, тел. +7(495) 9379300

Slovensky
Blahoželáme Vám ku kúpe a vitame Vás medzi používateľmi produktov spoločnosti Philips. Ak chcete naplno využiť podporu ponúkanú spoločnosťou Philips, zaregistrujte svoj produkt na lokalite www.philips.com/welcome.

1 Dôležité
Pred použitím zariadenia si pozorne prečítajte tento návod na použitie a ponechajte si ho pre prípad potreby v budúcnosti.
- VAROVANIE: Nepoužívajte zariadenie v blízkosti vody.
- Ak zariadenie používate v kúpeľni, hneď po použití ho odpojte zo siete, pretože voda v jeho blízkosti predstavuje nebezpečenstvo, aj keď je zariadenie vypnuté.
- VAROVANIE: Toto zariadenie nepoužívajte v blízkosti vaní, spŕch, umývadiel ani iných nádob obsahujúcich vodu.
- Po použití vždy odpojte zariadenie zo siete.
- V prípade poškodenia elektrického kábla je potrebné si ho dať vymeniť v spoločnosti Philips, servisnom stredisku spoločnosti Philips alebo u podobne kvalifikovaných osôb, aby sa predišlo možným rizikám.
- Toto zariadenie môžu používať deti staršie ako 8 rokov a osoby, ktoré majú obmedzené telesné, zmyslové alebo mentálne schopnosti alebo nemajú dostatok skúseností a znalostí, pokiaľ sú pod dozorom alebo im bolo vysvetlené bezpečné používanie tohto zariadenia a za predpokladu, že rozumejú príslušným rizikám. Deti sa nesmú hrať s týmto zariadením. Deti by bez dozoru nesmú čistiť ani udržiavať toto zariadenie.
- Pred pripojením zariadenia sa presvedčte, či napätie udávané na zariadení zodpovedá napätiu v miestnej elektrickej sieti.
- Zariadenie nepoužívajte na iné účely, ako tie, ktoré sú opísané v tomto návode na použitie.
- Keď je zariadenia pripojené k elektrickej sieti, nikdy ho nenechávajte bez dozoru.
- Nikdy nepoužívajte príslušenstvo ani súčiastky od iných výrobcov ani príslušenstvo, ktoré spoločnosť Philips výslovne neodporučila. Ak takéto príslušenstvo alebo súčiastky použijete, záruka stráca platnosť.
- Sieťový kábel nenavíjajte okolo zariadenia.
- Predtým, ako zariadenie odložíte, nechajte ho úplne vychladnúť.
- Pri používaní zariadenia buďte mimoriadne opatrní, pretože môže byť veľmi horúce. Zariadenie držte len za rukoväť, pretože ostatné časti sú horúce. Zabráňte kontaktu s pokožkou.
- Zariadenie vždy položte stojanom na stabilný a rovný povrch odolný voči vysokej teplote. Horúce ohrevné platne sa nesmú dotýkať povrchu ani iného horľavého materiálu.
- Dávajte pozor, aby sa sieťový kábel nedotýkal horúcich častí zariadenia.
- Zapnuté zariadenie sa nesmie dostať do blízkosti horľavých predmetov a materiálu.
- Zapnuté zariadenie nikdy ničím neprikrývajte (napr. uterákom alebo oblečením).
- Zariadenie používajte len na úpravu suchých vlasov. Zariadenie nepoužívajte, ak máte mokré ruky.
- Ohrevné platne udržiavajte čisté, chráňte pred prachom a znečistením prípravkami na tvarovanie účesu, ako napríklad penovým tužidlom, lakom alebo gélom. Zariadenie nikdy nepoužívajte v kombinácii s prostriedkami na úpravu účesov.
- Ohrevné platne majú titánovú povrchovú vrstvu. Povrchovú vrstva sa môže časom postupne opotrebovať. Toto však nemá vplyv na činnosť ani výkon zariadenia.
- Ak sa zariadenie používa na úpravu farbených vlasov, ohrevné platne sa môžu znečistiť. Pred použitím na umelých vlasoch sa vždy poraďte s predajcom daných vlasov.
- Zariadenie vždy vráťte do servisného strediska autorizovaného spoločnosťou Philips, kde ho skontrolujú, prípadne opravia. Oprava nekvalifikovanou osobou môže pre používateľa predstavovať veľké nebezpečenstvo.
- Do otvorov nezasúvajte kovové predmety, aby nedošlo k zásahu elektrickým prúdom.

Elektromagnetické polia (EMF)
Toto zariadenie spĺňa všetky normy týkajúce sa elektromagnetických polí (EMF). Ak budete zariadenie používať správne a v súlade s pokynmi v tomto návode na použitie, bude jeho použitie bezpečné podľa všetkých v súčasnosti známych vedeckých poznatkov.

Životné prostredie
Pri navrhovaní a výrobe produktu sa použili vysokokvalitné materiály a súčasti, ktoré možno recyklovať a znova využiť.
Keď sa na produkte nachádza symbol prečiarknutého koša s kolieskami, znamená to, že sa na daný produkt vzťahuje Európska smernica 2012/19/EÚ.
Informujte sa o miestnom systéme separovaného zberu elektrických a elektronických zariadení.
Dodržiavajte miestne predpisy a nevyhadzujte použité zariadenia do bežného domového odpadu. Správnou likvidáciou použitého zariadenia pomôžete znižovať negatívne následky na životné prostredie a ľudské zdravie.

2 Úvod
Rad výrobkov **Philips Pro** bol vyvinutý tak, aby vám priniesol najlepší výkon a dokonalú starostlivosť o vaše vlasy. Spolupracovali sme s najlepšími štylistami, aby sme zistili, vďaka čomu považujú spotrebitelia výrobok za profesionálny, a aby sme podľa toho vyvíjali aj naše výrobky. Žehlička na vlasy radu Philips Pro prináša to najlepšie, čo žehlička potrebuje: pohyblivé platne s odolnou titánovou vrstvou, ktorá ponúka vynikajúcu tepelnú vodivosť na rýchle vyrovnávanie pri optimálnom tlaku. Okrem toho ponúka aj 10-sekundový čas zahriatia pre okamžité vyrovnávanie a digitálne ovládanie teploty pomocou kruhového ovládača reostatu. Veríme, že žehličku na vlasy radu Pro budete s radosťou dlho používať!
Titánové platne
Platne s titánovým povrchnom sú vysoko hodnotené profesionálmi pre svoju odolnosť a rýchly prenos tepla, vďaka čomu vlasy vyrovnajú rýchlejšie.

3 Prehľad žehličky na vlasy
① Ukazovateľ teploty
② Izolačný ochranný kryt/Kryt na odkladanie
③ Titánové vyrovnávacie platne
④ Otvor na výstup iónov
⑤ Ovládanie teploty
⑥ Vypínač
⑦ Otočný napájací kábel
⑧ Očko na zavesenie

4 Vyrovnajte vaše vlasy
Poznámky
- Keď žehličku vlasov používate prvýkrát, vždy zvoľte nižšie nastavenie.
- Žehličku používajte iba na suché vlasy.
- V prípade častého používania odporúčame pri vyrovnávaní vlasov nanášať prostriedok na ochranu pred vysokými teplotami.

1 Pripojte zástrčku do sieťovej zásuvky a zložte kryt na odkladanie.
2 Potiahnite a podržte tlačidlo uzamknutia ⏻ (⑥), až kým sa nerozsvieti obrazovka LCD.
↪ Na obrazovke LCD (①) sa zobrazí predvolené nastavenie teploty.
3 Otočte ovládač teploty v smere alebo proti smeru hodinových ručičiek (⑤) a nastavte vhodnú teplotu pre svoje vlasy.
Poznámka: Neodporúčame pravidelne používať teplotu vyššiu ako 200 °C, aby ste predišli poškodeniu vlasov.

Typ vlasov	Nastavenie teploty
Hrubé, kučeravé, náročné vyrovnávanie	Stredná až vysoká (180 °C a viac)
Jemné, s miernou textúrou alebo jemne zvlnené	Nízka až stredná (150 °C až 180 °C)
Bledé, blond, odfarbené alebo farbené	Nízka (menej ako 150 °C)

↪ Keď sa zohrievacie platne zahrievajú, číslice znázorňujúce teplotu blikajú.
↪ Keď zohrievacie platne dosiahnu požadovanú teplotu, číslice znázorňujúce teplotu prestanú blikať.
↪ Keď je zariadenie zapnuté, nepretržite sa automaticky uvoľňujú ióny cez výstupný otvor (④), čím redukuje poškodenie a dodáva vlasom ešte viac lesku.

ThermoGuard
Funkcia ThermoGuard zabraňuje neúmyselnému vystaveniu teplotám vyšším ako 200 °C. Keď teplota prekročí hodnotu 200 °C, každým krokom sa bude zvyšovať iba o 5 °C.
Automatické vypínanie
Zariadenie je vybavené funkciou automatického vypnutia. Po 60 minútach sa zariadenie automaticky vypne. Zariadenie môžete opäť zapnúť potiahnutím a podržaním tlačidla uzamknutia ⏻, až kým sa nerozsvieti obrazovka LCD.
4 Rozčešte si vlasy a oddeľte prameň široký maximálne 5 cm, ktorý budete vyrovnávať.
Poznámka: Pri hustejších vlasoch odporúčame vytvoriť viac prameňov.
5 Vložte vlasy medzi titánové vyrovnávacie platne (③) a rukoväte pevne stlačte k sebe.
6 Posúvajte vlasovú žehličku smerom nadol po celej dĺžke vlasov jedným ťahom (max. 5 sekúnd) od korienkov až ku koncom. Nezastavujte sa v pohybe, aby sa vlasy na niektorom mieste neprehriali.
- Ak chcete vytvoriť účes so zahnutými končekmi, pomaly pri končekoch otáčajte žehličku v polkruhu smerom k sebe (alebo smerom von), až kým sa vlasy neuvoľnia z platní.

7 Zvyšok vlasov vyrovnajte opakovaním krokov 4 až 6.
8 Úpravu účesu dokončite jemným nanesením spreja na zvýšenie lesku alebo laku na vlasy s pružnou fixáciou.
Tip: Vlasy počas tvorby účesu nečešte pomocou kefy.
Po použití:
1 Vypnite zariadenie a odpojte ho zo siete.
2 Umiestnite ju na teplovzdorný podklad a počkajte, kým vychladne.
3 Zariadenie a vyrovnávacie platne očistite navlhčenou tkaninou.
4 Zariadenie skladujte na bezpečnom, suchom a bezprašnom mieste. Je možné zavesiť ho za očko na zavesenie (⑧) a uzamknúť platne pomocou dodaného krytu (②).

5 Záruka a servis
Ak potrebujete informácie, napr. o výmene nástavca, alebo ak sa vyskytne problém, navštívte webovú stránku spoločnosti Philips na adrese www.philips.com alebo kontaktujte Stredisko starostlivosti o zákazníkov spoločnosti Philips vo Vašej krajine (telefónne číslo tohto strediska nájdete v medzinárodnom záručnom liste). Ak sa vo Vašej krajine toto stredisko nenachádza, obráťte sa na miestneho predajcu výrobkov Philips.

Slovenščina
Čestitamo vam za nakup in dobrodošli pri Philipsu! Da bi izkoristili vse prednosti Philipsove podpore, izdelek registrirajte na strani www.philips.com/welcome.

1 Pomembno
Pred uporabo aparata natančno preberite ta uporabniški priročnik in ga shranite za poznejšo uporabo.
- OPOZORILO: Aparata ne uporabljajte v bližini vode.
- Ko aparat uporabljate v kopalnici, ga po uporabi vedno izključite iz omrežja, ker neposredna bližina vode predstavlja nevarnost, četudi je aparat izklopljen.
- OPOZORILO: Aparata ne uporabljajte v bližini kadi, tušev, umivalnikov ali drugih posod z vodo.
- Po uporabi aparat vedno izklopite iz omrežne vtičnice.
- Poškodovani omrežni kabel sme zamenjati le podjetje Philips, Philipsov pooblaščeni servis ali ustrezno usposobljene osebje.
- Ta aparat lahko uporabljajo otroci od 8. leta starosti naprej in osebe z zmanjšanimi fizičnimi ali psihičnimi sposobnostmi ali s pomanjkljivimi izkušnjami in znanjem, če so prejele navodila glede varne uporabe aparata ali jih pri uporabi nadzoruje odgovorna oseba, ki jih opozori na morebitne nevarnosti. Otroci naj se ne igrajo z aparatom. Otroci aparata ne smejo čistiti in vzdrževati brez nadzora.
- Preden aparat priključite, preverite, ali na aparatu označena napetost ustreza napetosti lokalnega električnega omrežja.
- Aparat uporabljajte izključno v namene, ki so opisani v tem priročniku.
- Ko je aparat priključen na napajanje, ga ne puščajte brez nadzora.
- Ne uporabljajte nastavkov ali delov drugih proizvajalcev, ki jih Philips izrecno ne priporoča. Uporaba takšnih nastavkov razveljavi garancijo.
- Napajalnega kabla ne navijajte okoli aparata.
- Preden aparat shranite, počakajte, da se popolnoma ohladi.
- Pri uporabi aparata bodite zelo pozorni, ker je lahko izjemno vroč. Primite samo ročaj, ker so drugi deli vroči, in se izogibajte stiku s kožo.
- Aparat s stojalom vedno položite na stabilno ravno površino, odporno proti vročini. Vroče grelne plošče se ne smejo nikoli dotakniti površine ali drugega vnetljivega materiala.
- Preprečite stik omrežnega kabla z vročimi deli aparata.
- Vklopljenega aparata ne približujte vnetljivim predmetom in materialom.
- Vročega aparata ne pokrivajte (npr. z brisačo ali obleko).
- Aparat uporabljajte samo na suhih laseh. Aparata ne uporabljajte z mokrimi rokami.
- Grelne plošče morajo biti čiste in brez prahu, umazanije in sredstev za oblikovanje, kot so žele, pršilo in gel. Aparata ne uporabljajte v kombinaciji s sredstvi za oblikovanje.
- Grelne plošče imajo prevleko iz titana. Prevleka se sčasoma lahko obrabi. Vendar to ne vpliva na delovanje aparata.
- Če aparat uporabljate na barvanih laseh, se grelne plošče lahko umažejo. Preden ga uporabite na umetnih laseh, se posvetujte z njihovim distributerjem.
- Za pregled ali popravilo aparata se obrnite na Philipsov pooblaščeni servis. Popravilo s strani neusposobljenih oseb je lahko za uporabnika izredno nevarno.
- V reže ne vstavljajte kovinskih predmetov, da ne povzročite električnega šoka.

Elektromagnetna polja (EMF)
Ta aparat je skladen z vsemi standardi glede elektromagnetnih polj (EMF). Če z aparatom ravnate pravilno in v skladu z navodili v tem priročniku, je njegova uporaba glede na danes veljavne znanstvene dokaze varna.

Okolje
Ta izdelek je narejen iz visokokakovostnih materialov in sestavnih delov, ki jih je mogoče reciklirati in uporabiti znova.
Če je izdelek opremljen s simbolom prečrtanega smetnjaka na kolesih, to pomeni, da je pri ravnanju s tem izdelkom treba upoštevati evropsko direktivo 2012/19/ES.
Pozvedite, kako je na vašem območju organizirano ločeno zbiranje odpadnih električnih in elektronskih izdelkov.
Ravnajte v skladu z lokalnimi predpisi. Izrabljenih izdelkov ne odlagajte med običajne gospodinjske odpadke. S pravilnim odlaganjem starih izdelkov pripomorete k preprečevanju morebitnih negativnih vplivov na okolje in človeško zdravje.

2 Uvod
Serija **Philips Pro** vam zagotavlja vrhunsko zmogljivost in hkrati popolnoma poskrbi za vaše lase. V sodelovanju z vodilnimi svetovnimi stilisti smo želeli ugotoviti, kako uporabnikom omogočiti profesionalne izdelke, in temu smo tudi prilagodili razvoj. Ravnalnik Philips Pro nudi najboljše funkcije za ravnanje: lebdeči plošči s trpežno prevleko iz titana, ki zagotavlja odlično prevajanje toplote za hitro ravnanje z optimalnim pritiskom. Omogoča tudi 10-sekundno segrevanje za takojšnje ravnanje in digitalno nastavitev temperature s kolescem reostata. Upamo, da boste dolgo časa z veseljem uporabljali ravnalnik Pro.
Plošči iz titana
S titanom prevlečeni plošči, ki jih uporabljajo tudi profesionalci, so cenjene zaradi trpežnosti in hitrega prenosa toplote, kar zagotavlja hitrejše ravnanje.

3 Pregled ravnalca las
① Indikator temperature
② Toplotni pokrov/pokrovček za shranjevanje
③ Ravnalni plošči iz titana
④ Odvod ionov
⑤ Temperaturni regulator
⑥ Vklop/izklop
⑦ Vrtljivi napajalni kabel
⑧ Obešalna zanka

4 Ravnanje las
Opombe
- Pri prvi uporabi ravnalnika vedno izberite nizko nastavitev.
- Ravnalnik uporabljajte samo na suhih laseh.
- Če pogosto uporabljate ravnalnik, vam priporočamo, da lase zaščitite s sredstvom za toplotno zaščito.

1 Vtikač priključite na omrežno vtičnico in odstranite pokrovček za shranjevanje.
2 Pridržite zaklep ⏻ (⑥), dokler LCD-zaslon ne zasveti.
↪ Privzeta nastavitev temperature je prikazana na LCD-zaslonu (①).
3 Temperaturni regulator obrnite v desno ali levo (⑤), da izberete primerno nastavitev temperature za lase.
Opomba: pogosta uporaba temperature nad 200 °C ni priporočljiva, ker lahko poškoduje las.

Vrsta las	Nastavitev temperature
Grobi, kodrasti lasje in lasje, ki jih je težko ravnati	Srednja do visoka (180 °C in več)
Tanki, srednje teksturirani ali mehko valoviti lasje	Nizka do srednja (150 °C do 180 °C)
Svetli, pobeljeni ali pobarvani lasje	Nizka (pod 150 °C)

↪ Ko se grelni plošči segrevata, prikaz temperature utripa.
↪ Ko grelni plošči doseže izbrano temperaturo, prikaz temperature neha utripati.
↪ Če je aparat vklopljen, se samodejno neprekinjeno sproščajo ioni (④) za dodaten lesk in gladke lase.

ThermoGuard
ThermoGuard preprečuje nenamerno izpostavljanje temperaturi nad 200 °C. Ko temperaturo povišate nad 200 °C, se ta povišuje v korakih po 5 °C.
Samodejni izklop
Aparat ima funkcijo samodejnega izklopa. Po 60 minutah se aparat samodejno izklopi. Napravo lahko ponovno vklopite tako, da premaknete in pridržite zaklep ⏻, dokler se LCD-zaslon ne vklopi.
4 Počešite lase in vzemite pramen za ravnanje, ki ni širši od 5 cm.
Opomba: če imate debelejše lase, ustvarite več delov.
5 Lase vstavite med ravnalni plošči iz titana (③) in pritisnite ročaja trdno skupaj.
6 V eni potezi (največ 5 sekund) potegnite ravnalnik po celi dolžini las, neprekinjeno od korenin do konic, da preprečite pregrevanje.
- Če želite oblikovati zavihane lase, ravnalnik počasi polkrožno obrnite navznoter (ali navzven), ko pride do konic las, in pustite, da zdrsnejo iz ravnalnika.

7 Za ravnanje preostalih las ponavljajte korake od 4 do 6.
8 Pričesko dopolnite z razpršilom za sijaj las ali utrjevalcem za prožno pričesko.
Namig: las ne češite, ko nastavljate slog pričeske.
Po uporabi:
1 Aparat izklopite in izključite.
2 Položite ga na površino, ki je odporna na vročino, da se ohladi.
3 Aparat in ravnalni plošči očistite z vlažno krpo.
4 Aparat hranite na varnem in suhem mestu, kjer ni prahu. Lahko ga obesite na obešalno zanko (⑧) in plošči zaklenete s priloženim pokrovčkom (②).

5 Garancija in servis
Za informacije na primer o zamenjavi nastavka ali v primeru težav obiščite Philipsovo spletno stran na naslovu www.philips.com oziroma se obrnite na Philipsov center za pomoč uporabnikom v svoji državi (telefonsko številko lahko najdete na mednarodnem garancijskem listu). Če v vaši državi takšnega centra ni, se obrnite na lokalnega Philipsovega prodajalca.

Srpski
Čestitamo na kupovini i dobrodošli u Philips! Da biste na najbolji način iskoristili podršku koju nudi kompanija Philips, registrujte svoj proizvod na adresi www.philips.com/welcome.

1 Važno
Pre upotrebe aparata pažljivo pročitajte ovo uputstvo i sačuvajte ga za buduću upotrebu.
- UPOZORENJE: Nemojte da koristite ovaj aparat u blizini vode.
- Ako koristite aparat u kupatilu, isključite ga iz struje nakon upotrebe jer blizina vode predstavlja rizik, čak i kad je aparat isključen.
- UPOZORENJE: Nemojte da koristite ovaj aparat u blizini kade, tuš kabine, umivaonika i posuda sa vodom.
- Nakon upotrebe aparat uvek isključite iz utičnice.
- Ako je kabl za napajanje oštećen, uvek mora da ga zameni kompanija Philips, ovlašćeni Philips servisni centar ili na sličan način kvalifikovane osobe kako bi se izbegao rizik.
- Ovaj aparat mogu da koriste deca starija od 8 godina i osobe sa smanjenim fizičkim, senzornim ili mentalnim sposobnostima, ili nedostatkom iskustva i znanja, pod uslovom da su pod nadzorom ili da su dobile uputstva za bezbednu upotrebu aparata i da razumeju moguće opasnosti. Deca ne bi trebalo da se igraju aparatom. Deca ne bi trebalo da čiste aparat niti da ga održavaju bez nadzora.
- Pre nego što povežete aparat uverite se da oznaka voltaže na aparatu odgovara voltaži u lokalnoj mreži.
- Aparat koristite isključivo u svrhu opisanu u ovom priručniku.
- Kada je aparat povezan na napajanje, nikada nemojte da ga ostavljate bez nadzora.
- Nikada nemojte da koristite dodatke niti delove drugih proizvođača koje kompanija Philips nije izričito preporučila. U slučaju upotrebe takvih dodataka ili delova, garancija prestaje da važi.
- Nemojte da namotavate kabl za napajanje oko aparata.
- Pre odlaganja sačekajte da se aparat potpuno ohladi.
- Budite veoma pažljivi prilikom upotrebe aparata jer može biti veoma vruć. Aparat držite samo za dršku jer su drugi delovi vrući te izbegavajte kontakt sa kožom.
- Aparat sa postoljem uvek postavite na vatrostalnu, stabilnu i ravnu površinu. Vruće grejne ploče nikada ne bi trebalo da dodiruju površine niti druge zapaljive materijale.
- Izbegavajte dodir kabla za napajanje sa vrelim delovima aparata.
- Držite aparat dalje od zapaljivih predmeta i materijala kada je uključen.
- Nikada nemojte da pokrivate aparat (npr. peškirom ili odećom) kada je vruć.
- Upotrebljavajte aparat samo kada je kosa suva. Nemojte da rukujete aparatom dok su vam ruke mokre.
- Pazite da grejne ploče uvek budu čiste i bez tragova prašine i proizvoda za oblikovanje kose, poput pene, spreja ili gela. Nikada nemojte da koristite aparat u kombinaciji sa proizvodima za oblikovanje kose.
- Grejne ploče imaju premaz od titanijuma. Taj premaz se tokom vremena može polako istrošiti. Međutim, to ne utiče na performanse aparata.
- Ako aparat koristite na ofarbanoj kosi, grejne ploče mogu da se oboje. Pre upotrebe na veštačkoj kosi uvek se obratite distributeru veštačke kose.
- U slučaju provere ili popravke aparat uvek vratite u ovlašćeni Philips servisni centar. Popravka od strane nekvalifikovanih osoba može da izazove izuzetno opasne situacije po korisnika.
- Da biste izbegli strujni udar, nemojte da stavljate metalne predmete u otvore.

Elektromagnetna polja (EMF)
Ovaj aparat je usklađen sa svim standardima u vezi sa elektromagnetnim poljima (EMF). Ako se aparatom rukuje na odgovarajući način i u skladu sa uputstvima iz ovog priručnika, on je bezbedan za upotrebu prema naučnim dokazima koji su danas dostupni.

Životna sredina
Proizvod je projektovan i proizveden uz upotrebu visokokvalitetnih materijala i komponenti koje mogu da se recikliraju i ponovo upotrebe.
kada je ovaj simbol precrtane kante za otpatke na proizvodu, znači da je taj proizvod obuhvaćen Evropskom direktivom 2012/19/EU.
Informišite se o lokalnom sistemu za odvojeno prikupljanje električnih i elektronskih proizvoda.
Postupajte u skladu sa lokalnim propisima i nemojte da odlažete stare proizvode sa uobičajenim otpadom iz domaćinstva. Pravilnim odlaganjem starog proizvoda doprinosite sprečavanju potencijalno negativnih posledica po životnu sredinu i zdravlje ljudi.

2 Uvod
Philips Pro asortiman je razvijen kako bi vam ponudio najbolje performanse, ali uz savršenu negu kose. Sarađivali smo sa vodećim stilistima kako bismo naučili šta proizvod čini profesionalnim za korisnike i razvijali proizvode u skladu sa tim. Philips Pro presa za kosu nudi najbolje funkcije za ovu vrstu aparata: plutajuće ploče sa izdržljivim premazom od titanijuma sa odličnim provođenje toplote i brzo ispravljanje uz optimalan pritisak. Takođe pruža vreme zagrevanja od 10 sekundi za trenutno ispravljanje i digitalnu kontrolu temperature kojom je moguće upravljati pomoću točkića potenciometra. Nadamo se da ćete dugo uživati u korišćenju Pro prese za kosu!
Titanijumske ploče
Profesionalne ploče sa premazom od titanijuma cenjene su zbog robusnosti i brzog prenosa toplote, što rezultuje bržim ispravljanjem.

3 Pregled prese za kosu
① Indikator temperature
② Termootporna navlaka/poklopac za odlaganje
③ Titanijumske ploče za ispravljanje
④ Izlaz za jone
⑤ Regulator temperature
⑥ Uključivanje/isključivanje napajanja
⑦ Obrtni kabl za napajanje
⑧ Petlja za kačenje

4 Ispravljanje kose
Napomene
- Uvek izaberite nižu postavku temperature pri prvoj upotrebi prese za kosu.
- Presu za kosu koristite isključivo na suvoj kosi.
- Osobama koje često koriste presu za kosu preporučuje se da prilikom ispravljanja koriste proizvode za zaštitu od toplote.

1 Priključite utikač u utičnicu i skinite poklopac za odlaganje.
2 Pomerite i zadržite ⏻ prekidač (⑥) dok se ne uključi LCD ekran.
↪ Podrazumevana postavka temperature prikazuje se na LCD ekranu (①).
3 Okrenite regulator temperature u smeru kazaljke na satu ili u suprotnom smeru (⑤) kako biste izabrali odgovarajuću postavku temperature za kosu.
Napomena: Ne preporučuje se redovna upotreba temperature veće od 200°C kako bi se izbeglo oštećivanje kose.

Tip kose	Postavka temperature
Gruba, kovrdžava, teško se ravna	Srednja ili visoka (180°C i više)
Tanka, kosa srednje teksture ili blago talasasta	Niska ili srednja (150°C do 180°C)
Svetla, plava, izbeljena ili ofarbana	Niska (ispod 150°C)

↪ Cifre koje ukazuju na temperaturu će treperiti dok se grejne ploče zagrevaju.
↪ Kada grejne ploče dostignu izabranu temperaturu, cifre koje ukazuju na temperaturu će prestati da trepere.
↪ Ako je aparat uključen, joni se automatski i neprestano generišu i emituju kroz izlaz za jone (④) radi sprečavanja kovrdžanja i stvaranja dodatnog sjaja.

ThermoGuard
ThermoGuard sprečava nenamerno izlaganje toploti preko 200°C. Kada povećate temperaturu na više od 200°C, koraci za povećavanje temperature će biti 5°C.
Automatsko isključivanje
Aparat je opremljen funkcijom automatskog isključivanja. Nakon 60 minuta aparat će se automatski isključiti. Aparat možete ponovo da pokrenete tako što ćete pomeriti i zadržati ⏻ prekidač dok se ne uključi LCD ekran.
4 Očešljajte kosu i izdvojite pramen koji nije širi od 5 cm za ispravljanje.
Napomena: Ako imate gušću kosu, preporučuje se da je podelite na više pramenova.
5 Postavite kosu između titanijumskih ploča za ispravljanje (③) i čvrstim pritiskom spojite ručice aparata.
6 Klizite presom za kosu celom dužinom pramena bez zaustavljanja (maks. 5 sekundi) od korena do vrha tako da se kosa ne pregreje.
- Da biste kreirali izvijene krajeve, lagano rotirajte presu za kosu polukružno ka unutra (ili ka spolja) kada stigne do krajeva i dopustite da kosa sklizne sa ploča.

7 Da biste ispravili ostatak kose ponavljajte korake od 4 do 6.
8 Da biste završili sa oblikovanjem kose, naprskajte je pomoću spreja za sjaj ili spreja za fleksibilno učvršćivanje.
Savet: Nemojte da češljate kosu tokom oblikovanja frizure.
Nakon upotrebe:
1 Isključite aparat i izvucite kabl iz utičnice.
2 Postavite ga na površinu koja je otporna na toplotu dok se ne ohladi.
3 Očistite aparat i ploče sa ispravljanje vlažnom krpom.
4 Odložite aparat na bezbedno i suvo mesto bez prašine. Za odlaganje možete da upotrebite petlju za kačenje (⑧), kao i da fiksirate ploče pomoću priloženog poklopca (②).

5 Garancija i servis
Ukoliko su vam potrebne informacije, npr. o zameni dodatka, ili imate problem, posetite Web lokaciju kompanije Philips na adresi www.philips.com ili se obratite centru za korisničku podršku kompanije Philips u svojoj zemlji (broj telefona ćete pronaći u međunarodnom garantnom listu). Ukoliko u vašoj zemlji ne postoji korisnička podrška kompanije Philips, obratite svom prodavcu Philips uređaja.

Українська
Вітаємо вас із покупкою та ласкаво просимо до клубу Philips! Щоб уповні скористатися підтримкою, яку пропонує Philips, зареєструйте свій виріб на веб-сайті www.philips.com/welcome.

1 Важлива інформація
Перед тим як використовувати пристрій, уважно прочитайте цей посібник користувача і зберігайте його для майбутньої довідки.
- ПОПЕРЕДЖЕННЯ. Не використовуйте цей пристрій біля води.
- У разі використання пристрою у ванній кімнаті витягуйте шнур із розетки після використання, оскільки перебування пристрою біля води становить ризик, навіть якщо пристрій вимкнено.
- ПОПЕРЕДЖЕННЯ: Не використовуйте його біля ванн, душів, басейнів або інших посудин із водою.
- Після використання завжди від'єднуйте пристрій від мережі.
- Якщо шнур живлення пошкоджено, для уникнення небезпеки його необхідно замінити, звернувшись до сервісного центру, уповноваженого Philips, або фахівців із належною кваліфікацією.
- Цим пристроєм можуть користуватися діти віком від 8 років або більше чи особи із послабленими фізичними відчуттями або розумовими здібностями, чи без належного досвіду та знань, за умови, що користування відбувається під наглядом, їм було проведено інструктаж щодо безпечного користування пристроєм та їх було повідомлено про можливі ризики. Не дозволяйте дітям бавитися пристроєм. Не дозволяйте дітям виконувати чищення та догляд без нагляду дорослих.
- Перед тим як під'єднувати пристрій до електромережі, перевірте, чи збігається напруга, вказана на ньому, із напругою у мережі.
- Не використовуйте пристрій для інших цілей, не описаних у цьому посібнику.
- Ніколи не залишайте під'єднаний до мережі пристрій без нагляду.
- Не використовуйте приладдя чи деталі інших виробників, за винятком тих, які рекомендує компанія Philips. Використання такого приладдя чи деталей призведе до втрати гарантії.
- Не накручуйте шнур живлення на пристрій.
- Перед тим як відкласти пристрій на зберігання, дайте йому повністю охолонути.
- Будьте дуже уважними під час використання пристрою, оскільки він може сильно нагрітися. Тримайте пристрій лише за ручку та уникайте контакту зі шкірою, оскільки інші частини є гарячі.
- Завжди кладіть пристрій на підставку на жаростійкій, рівній та стійкій поверхні. Не торкайтеся гарячими нагрівальними пластинами поверхні чи інших займистих матеріалів.
- Запобігайте контакту шнура живлення із гарячими частинами пристрою.
- Тримайте увімкнений пристрій подалі від вогненебезпечних об'єктів та матеріалів.
- Ніколи не накривайте гарячий пристрій (наприклад, рушником чи одягом).
- Використовуйте пристрій лише на сухому волоссі. Не користуйтеся пристроєм, якщо у Вас мокрі руки.
- Слідкуйте, щоб нагрівальні пластини були чистими від пилу та засобів моделювання зачіски: пінки, лаку та гелю для волосся. Ніколи не користуйтеся пристроєм у поєднанні з засобами моделювання.
- Нагрівальні пластини мають титанове покриття. Із часом це покриття може зноситися. Однак, це не впливає на роботу пристрою.
- Якщо пристрій використовується для вкладання фарбованого волосся, на нагрівальних пластинах можуть з'явитися плями. Перед тим як використовувати пристрій для вкладання штучного волосся, спершу завжди консультуйтеся з дистриб'ютором такого волосся.
- Перевірку та ремонт пристрою слід проводити виключно у сервісному центрі, уповноваженому Philips. Ремонт, виконаний особами без спеціальної кваліфікації, може спричинити дуже небезпечну ситуацію для користувача.
- Не вставляйте металеві предмети в отвори, оскільки це може призвести до ураження електричним струмом.

Електромагнітні поля (ЕМП)
Цей пристрій відповідає всім стандартам, які стосуються електромагнітних полів (ЕМП). Згідно з останніми науковими дослідженнями пристрій є безпечним у використанні за умов правильної експлуатації відповідно до інструкцій, поданих у цьому посібнику користувача.

Навколишнє середовище
Виріб виготовлено з високоякісних матеріалів і компонентів, які можна переробити та використовувати повторно.
Якщо виріб містить символ перекресленого кошика на колесах, це означає, що він відповідає вимогам Директиви ЄС 2012/19/EU.
Дізнайтеся про місцеву систему роздільного збору електричних та електронних пристроїв.
Дійте згідно з місцевими законами і не утилізуйте старі вироби зі звичайними побутовими відходами. Належна утилізація старого виробу допоможе запобігти негативному впливу на навколишнє середовище та здоров'я людей.

2 Вступ
Лінійку **Philips Pro** розроблено для забезпечення найвищої ефективності роботи і найкращої турботи про Ваше волосся. Ми співпрацювали з провідними стилістами, щоб зрозуміти, що саме робить виріб професійним в очах споживачів і як відповідним чином вдосконалювати наші вироби. Щипці для розпрямлення волосся Philips Pro мають найкращі характеристики: плаваючі пластини з міцним титановим покриттям, що пропонує чудову теплопровідність для швидкого розпрямлення волосся з оптимальним тиском. Вони також нагріваються протягом 10 секунд для миттєвого розпрямлення і мають цифровий регулятор температури, яким можна керувати за допомогою коліщатка реостата. Ми сподіваємося, що Вам сподобаються ці професійні щипці для розпрямлення волосся і Ви користуватиметесь ними впродовж довгого часу!
Титанові пластини
Пластини з титановим покриттям, що використовуються для професійного вкладання, цінуються своєю міцністю та здатністю швидко передавати тепло, завдяки чому дозволяють швидше розпрямляти волосся.

3 Огляд щипців для розпрямлення волосся
① Індикація температури
② Жаростійка кришка/кришка для зберігання
③ Титанові розпрямлюючі пластини
④ Отвір подачі іонів
⑤ Регулятор температури
⑥ Увімкнення/вимкнення живлення
⑦ Гнучкий шнур живлення
⑧ Петля для підвішування

4 Розпрямлення волосся
Примітки
- Під час першого використання щипців для розпрямлення волосся завжди вибирайте нижче налаштування температури.
- Використовуйте щипці лише для розпрямлення сухого волосся.
- У разі частого використання рекомендується застосовувати засоби для захисту волосся від нагрівання.

1 Вставте вилку в розетку і зніміть кришку для зберігання.
2 Посуньте і зафіксуйте перемикач ⏻ (⑥), поки не засвітиться РК-екран.
↪ На РК-екрані з'явиться стандартне налаштування температури (①).
3 Повертаючи регулятор температури за або проти годинникової стрілки (⑤), виберіть налаштування температури відповідно до типу волосся.
Примітка. Для запобігання пошкодженню волосся не радимо часто використовувати налаштування температури вище 200 °C.

Тип волосся	Температура
грубе, кучеряве волосся, а також волосся, яке важко розпрямити	середня-висока (180 °C і вище)
тонке, середньої текстури чи хвилясте волосся	низька-середня (від 150 °C до 180 °C)
слабке, біляве, висвітлене чи пофарбоване волосся	низька (нижче 150 °C)

↪ Коли нагрівальні пластини нагріваються, блимає цифрова індикація температури.
↪ Коли нагрівальні пластини досягнуть вибраної температури, цифрова індикація перестане блимати.
↪ Якщо пристрій увімкнено, іони автоматично та постійно розподіляються з отвору подачі (④) для зменшення скуйовдження і надання додаткового блиску.

Функція ThermoGuard
Функція ThermoGuard запобігає ненавмисному нагріванню пластин вище 200 °C. У разі збільшення температури вище 200 °C, значення температури можна збільшувати лише на 5 °C за раз.
Автоматичне вимкнення
Пристрій обладнано функцією автоматичного вимкнення. Пристрій автоматично вимикається через 60 хвилин. Пристрій можна знову увімкнути, посунувши і зафіксувавши перемикач ⏻, поки не засвітиться РК-екран.
4 Розчешіть волосся і візьміть пасмо шириною не більше 5 см для розпрямлення.
Примітка. Товстіше волосся радимо поділити на більше пасом.
5 Розмістіть волосся між титановими розпрямлюючими пластинами (③) і щільно стисніть ручки пристрою одна до одної.
6 Одним рухом пересуньте щипці по всій довжині волосся від коренів до кінчиків (макс. 5 секунд), не зупиняючись, щоб запобігти перегріванню.
- Для створення завитків, коли щипці для розпрямлення волосся наблизяться до кінчиків волосся, повільно повертайте щипці півколом досередини (або назовні), поки волосся не висковзне з пластин.

7 Для випрямлення решти волосся повторіть дії 4-6.
8 На завершення вкладання зачіски розпиліть на волосся блиск або легкий лак для волосся.
Підказка. Під час укладання не розчісуйте волосся.
Після використання:
1 Вимкніть пристрій і від'єднайте його від мережі.
2 Поставте пристрій на жаростійку поверхню і дайте йому охолонути.
3 Чистіть пристрій і розпрямлюючі пластини вологою ганчіркою.
4 Зберігайте пристрій у безпечному, сухому та незапиленому місці. Пристрій можна також зберігати, підвісивши його на гачок за петлю (⑧) і зафіксувавши пластини кришкою з комплекту (②).

5 Гарантія та обслуговування
Якщо Вам необхідна інформація (наприклад, як замінити насадку) або у Вас виникла проблема, відвідайте веб-сторінку компанії Philips www.philips.com, або зверніться до Центру обслуговування клієнтів компанії Philips у Вашій країні (телефон можна знайти на гарантійному талоні). Якщо у Вашій країні немає Центру обслуговування клієнтів, зверніться до місцевого дилера Philips.
Термін експлуатації: 5 років для HPS930
Служба підтримки споживачів
тел.: 0-800-500-697
(дзвінки зі стаціонарних телефонів на території України безкоштовні)
для більш детальної інформації завітайте на www.philips.ua

Model: HPS930
Input rating:110-240V~ 50-60Hz 46W
Class II appliance