封面

xiaomi Toaster User Manual · 01

Manual de usuario de Xiaomi Toaster · 12
Руководство пользователя тостера Xiaomi Toaster · 23
Manuale utente Xiaomi Toaster · 35
Manuel d'utilisation de Xiaomi Toaster · 46
Manual do utilizador da Torradeira Xiaomi · 57
Instrukcja obsługi tostera Xiaomi · 68
Xiaomi Ekmek Kızartma Makinesi Kullanım Kılavuzu · 79
Xiaomi Broodrooster Gebruikershandleiding · 90
Посібник користувача тостера Xiaomi Toaster · 101
Máy nướng bánh mì Xiaomi Hướng dẫn sử dụng · 112

封底

EU REP:
Xiaomi Technology Netherlands B.V.
Prinses Beatrixlaan 582, 2595BM, The Hague, The Netherlands
contact@support.mi.com

UK REP:
Xiaomi Technology UK Limited
Caversham House, Tollbury Square, Reading, Berkshire RG1 3EU
contact@support.mi.com

说明书成品尺寸: 160*160mm
材质:
封面: 157g金东太空梭哑粉纸，单面过油;
内页: 68g晨鸣云镜;
单色印刷 PANTONE COOL GRAY 11C

英语

Read this user manual carefully before use, and retain it for future reference.

Precautions

- To ensure your safety and minimize the risk of personal injury and property damage, please observe the following safety precautions.
- Failure to follow safety warnings may result in accidents.

Prohibition sign	Any content marked with this sign must be prohibited, otherwise it may cause damage to the product or other property damage, or even cause injury.
Warning sign	Any content marked with this sign must be followed strictly, otherwise it may cause injury or property damage.
Caution sign	Any content marked with this sign should be followed, otherwise it may cause injury or property damage.

PROHIBITIONS

- Do not touch the hot metal shell of the toaster when used.
- Do not place the toaster on an unstable or uneven surface, near or direct sunlight.
- Do not use accessories unapproved by the manufacturer, or the warranty will be voided for the toaster if it malfunctions.
- Do not place any heat-tender plates, knives, forks, etc. in the bread slots, or the internal parts may be damaged.
- Do not immerse the toaster, plug, and power cord in water or any other liquids. Use a dampened soft cloth for cleaning.
- Do not allow children to play with the toaster. Keep it and its power cord out of the reach of children to prevent accidents.
- Do not disassemble, reconstruct parts unapproved by the manufacturer. The toaster cannot be controlled via an additional timer or remote control.
- Do not place any other object on the top of the toaster when it is plugged in or hot, to avoid damage or fire.

WARNINGS

- This appliance can be used by children aged from 8 years and above and persons with reduced physical, sensory or mental capabilities or lack of experience and knowledge if they have been given supervision or instruction concerning use of the appliance in a safe way and understand the hazards involved. Children shall not play with the appliance. Cleaning and user maintenance shall not be made by children without supervision.
- Connect the toaster to a power outlet that meets its voltage requirements.
- Unplug the toaster when not in use, before moving, or cleaning it.
- Unplug the toaster when not used.
- Always operate the toaster with completely dry hands.
- Unplug the toaster from the outlet by grasping the plug, rather than pulling its power cord.
- If the power cord gets damaged, it must be replaced by professionals from the manufacturer, after-sales service team, or departments of similar functions to avoid safety hazards.

- If the toaster, power cord, or plug is damaged, please stop using the toaster immediately and contact the Xiaomi customer service for repair (including replacing the power cord) must be performed by professionals as authorized by Xiaomi.
- The toaster is not intended for use by people with physical, sensory or mental disabilities, or those who lack experience and knowledge, unless they are supervised or have been given instructions on how to use the toaster concerning the use of the toaster by a person responsible for their safety.
- This toaster is intended for use in household and similar locations, such as:
  - staff kitchen areas in shops, offices and other working environments;
  - farm houses;
  - by clients in hotels, motels and other residential type environments;
  - bed and breakfast type environments.

CAUTIONS

- Do not use the toaster without the crumb tray installed.
- Do not place the toaster on the edge of a table or in high traffic areas.
- After each use, allow the toaster to cool off completely before storage.
- Do not place the toaster in a cabinet.
- Please place the toaster on a flat surface, and slide only one slice of bread into each toast slot.
- Do not use the toaster to heat up food other than bread and pastries.
- Before cleaning, be sure to unplug the toaster, and wipe it with a dampened soft cloth since it cools off completely.
- If the toaster malfunctions, immediately unplug it and stop using it.
- Install the crumb tray properly. If flame or smoke occurs, immediately unplug the toaster.
- Do not place any combustibles such as flammable liquids, curtains, and plastics. During use, keep the toaster away from any combustibles such as flammable liquids, curtains, and plastics. During use, it cannot be covered by any objects, or it may deform, ignite, or explode due to overheating.
- If bread gets stuck in the toast slot, unplug the toaster, and take out the bread after the toaster completely cools off. Do not attempt to take out the bread with any sharp tools such as a knife, as this may damage heating elements and cause electric shock.

Product Overview

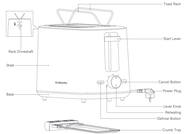

Note: Illustrations of product and accessories in the user manual are for reference purposes only. Actual product and functions may vary due to product enhancements.

How to Use

Control Panel

Start Lever
Press down the start lever, and the toaster will start working at the set level. The start lever will automatically rise when the toasting ends.

Defrost Button
Press down the start lever to run the toaster at the set level. Then press this button to load refrigerated bread.
The start lever will automatically reset once the toasting ends.

Cancel Button
Press this button, then the toaster will stop working and automatically pop up the bread.

Level Knob
Turn the level knob to choose from levels 1-9. A higher toasting level elevates the toasting time and increases the toasting of the bread.
2. You can also turn the level knob to reheat the bread.

Reheating
Turn the level knob to the reheating mark and press down the start lever to reheat the toasted bread.

Using the toast rack
Use the toast rack to toast or to unfold the toast rack. The toast rack is generally used to reheat the unsliced bread that has been toasted. It is recommended to use the toast rack under level 3 or 4.

Note:
1. The toast rack can be used to heat 1 crossant or 2 donuts, rather than sliced bread. It is recommended to use the toast rack under level 3 or 4.

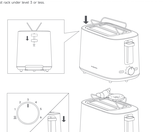

Removing the crumb tray
After the toaster completely cools off, pull out the crumb tray as shown in the figure below for cleaning.

Using for the first time
Place the toaster in a well-ventilated place. Do not put bread into it, turn the level knob to level 6, and press down the start lever to run the toaster for about 3 minutes. Then, unplug the toaster. It is normal for the toaster to emit a small amount of smoke or smell when used for the first time.

Daily use
1. Place the toaster on a stable and level surface, and plug it in.
2. Slide bread into the toast slots.
3. Turn the level knob to your desired level.
4. Press down the start lever to start toasting. You can adjust the level again during heating.
5. Upon the completion of heating, the start lever will reset and the toaster will automatically pop up the bread.
6. Regularly clean the crumb tray.

Note:
1. When removing the toasted bread, do not touch any metal parts to avoid scalds.
2. If bread gets stuck in the toast slot, unplug the toaster, and take out the bread after the toaster completely cools off. Take out the bread with any sharp tools such as a knife, as this may damage heating elements and cause electric shock.
3. Do not place bread into the toast slots, unplug the toaster, and take out the bread after the toaster completely cools off. Do not attempt to take out the bread with any sharp tools such as a knife, as this may damage heating elements and cause electric shock.

Cleaning and Maintenance

1. Before cleaning the toaster, be sure to unplug it and wait for it to cool off.
2. Regularly remove the crumb tray and clean it with a dampened soft cloth.
3. Do not rinse or soak the toaster, or it will be damaged.
4. Pull out the crumb tray to clean it.
5. Wipe the toaster with a damp or slightly shake the toaster upside down. Do not put any hard or sharp objects into the toast slots for cleaning, as this may damage internal parts or cause safety hazards.
6. Store the toaster in a cool, dry place after cleaning it.

Troubleshooting

Issues	Possible Causes	Solutions
The toaster does not work properly.	The toaster is unplugged.	Plug the toaster into an outlet.
	The start lever is not pressed down in place.	Press down the start lever in place.
The bread color is light.	A low toast level is selected.	Increase the toast level.
The toast color is dark.	The defrost button may be pressed.	If you have pressed the refrigerated bread, do not press the defrost button.
The smoke and burnt smell are produced.	Too many crumbs are accumulated.	Clean the crumb tray and maintain the toaster regularly.
Bread gets stuck in the toast slot.	The sliced bread is thick or not square.	Unplug the toaster. After the toaster completely cools off, take out the bread with a non-metal tool, rather than any sharp tools such as a knife or fork.

Circuit Diagram

Thermostatic Switch
Circuit Board
Cut off heating wire
Heater
Heating wire
Heat Heating wire
Heat Heating wire
Heat

西班牙语

Lea detenidamente este manual de usuario antes de usar el producto y consérvelo para futuras consultas.

Precauciones

- Para garantizar su seguridad y minimizar el riesgo de lesiones corporales y daños materiales, tenga en cuenta las siguientes precauciones de seguridad.
- La no observancia de las advertencias de seguridad podría provocar accidentes.

Signo de prohibición	Debe evitarse todo contenido marcado con este signo, ya que, de lo contrario, se podrían causar daños en la tostadora o poner en peligro la seguridad personal del
Signo de advertencia	Debe seguirse estrictamente todo contenido marcado con este signo, ya que, de lo contrario, se podrían causar daños en la tostadora e incluso poner en peligro la seguridad personal del usuario.
Signo de precaución	Debe seguirse todo contenido marcado con este signo, ya que, de lo contrario, se podrían causar daños materiales o lesiones leves.

PROHIBICIONES

- No toque la carcasa metálica caliente de la tostadora cuando la utilice.
- No coloque la tostadora cerca de fuentes de calor ni la exponga a la lluvia o a la luz solar directa.
- No utilice accesorios no homologados por el fabricante, ya que la garantía de la tostadora quedará anulada en caso de mal funcionamiento.
- No introduzca las manos, platos, cuchillos, tenedores, etc., en las ranuras para tostadas, ya que podrían dañarse las piezas internas.
- No sumerja la tostadora, el enchufe ni el cable de alimentación en agua u otros líquidos. Utilice un paño suave humedecido para la limpieza.
- No permita que los niños jueguen con la tostadora. Manténgala, junto con el cable de alimentación, fuera del alcance de los niños para evitar posibles riesgos.
- No utilice piezas no originales o no homologadas por el fabricante. La tostadora no se puede controlar mediante un temporizador adicional o un mando a distancia.
- No coloque ningún otro objeto en la parte superior de la tostadora cuando esté enchufada o caliente, para evitar daños o incendios.
- Desenchufe la tostadora cuando vaya a estar un tiempo largo sin utilizarla.

ADVERTENCIAS

- Este aparato puede ser utilizado por niños a partir de 8 años y por personas con capacidades físicas, sensoriales o mentales reducidas o con falta de experiencia y conocimientos si han recibido supervisión o instrucciones sobre el uso del aparato de forma segura y comprenden los peligros que conlleva. Los niños no deben jugar con el aparato. La limpieza y el mantenimiento por parte del usuario no deben realizarse por niños sin supervisión de un adulto.
- Conecte la tostadora a una toma de corriente que cumpla los requisitos de voltaje.
- Asegúrese de desenchufar la tostadora antes de moverla o limpiarla.
- Desenchufe la tostadora cuando no la utilice.
- Utilice siempre la tostadora con las manos completamente secas.
- Desenchufe siempre la tostadora sujetándola por el enchufe y no tire del cable de alimentación.
- Si el cable de alimentación se daña, debe ser sustituido por profesionales del fabricante, el equipo de servicio posventa o departamentos con funciones similares, para evitar riesgos de seguridad.

- Si la tostadora, el cable de alimentación o el enchufe están dañados, deje de utilizarla inmediatamente y póngase en contacto con el equipo de servicio posventa. Todas las reparaciones (incluida la sustitución del cable de alimentación) deben ser realizadas por profesionales autorizados por Xiaomi.
- La tostadora no está diseñada para su uso por parte de personas con discapacidades físicas, sensoriales o mentales, o que carezcan de la experiencia y los conocimientos necesarios (incluidos los niños), a menos que estén bajo la supervisión de una persona responsable de su seguridad o hayan recibido instrucciones relativas al uso de la tostadora.
- Este aparato se ha diseñado para utilizarse en aplicaciones domésticas y similares, como:
 - zonas de cocina para el personal en tiendas, oficinas y otros entornos de trabajo;
 - granjas;
 - clientes en hoteles, moteles y otros entornos de tipo residencial;
 - entornos de tipo casas de huéspedes.

PRECAUCIONES

- No utilice la tostadora sin colocar la bandeja recogemigas.
- Mantenga el cable de alimentación alejado de las superficies de cualquier unidad calefactora.
- Después de cada uso, deje que la tostadora se enfríe completamente antes de guardarla.
- Limpie regularmente la bandeja recogemigas para evitar incendios.
- Coloque la tostadora sobre una superficie plana e inserte solo una rebanada de pan en cada ranura para tostadas.
- Compruebe que la tostadora no esté dañada y que no le falten accesorios después de desembalarla.
- Antes de limpiar la tostadora, desenchúfela y límpiela con un paño suave humedecido cuando se haya enfriado por completo.
- Si la tostadora funciona mal, desenchúfela inmediatamente y deje de utilizarla.
- Instale correctamente la bandeja recogemigas. Si se producen llamas o humo, desenchufe inmediatamente la tostadora.
- No deje la tostadora desatendida cuando esté funcionando. Como el pan puede incendiarse al tostarse, mantenga la tostadora alejada de cualquier tipo de combustible, como líquidos inflamables, cortinas y plásticos. Mientras usa la tostadora o después de hacerlo, no toque ninguna de las piezas de calentamiento, el soporte para tostadas ni la carcasa, para evitar quemaduras.
- Si el pan se queda atascado en la ranura para tostadas, desenchufe la tostadora y saque el pan cuando la tostadora se enfríe por completo. No intente sacar el pan con herramientas afiladas, como un cuchillo, ya que podría dañar los elementos de calentamiento y provocar una descarga eléctrica.

Descripción del producto

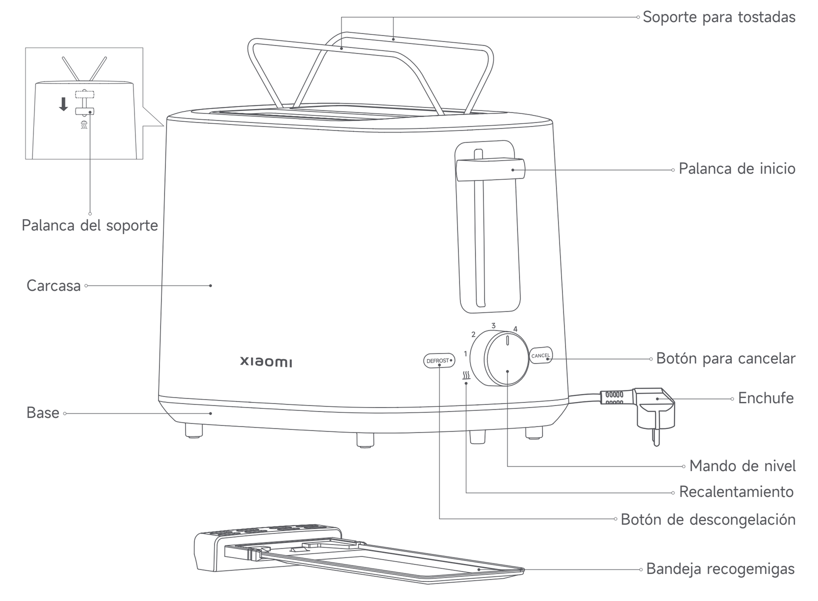

Nota: Las ilustraciones del producto y los accesorios del manual de usuario son solo para fines de referencia. El producto y las funciones actuales pueden variar debido a mejoras del producto.

Modo de uso

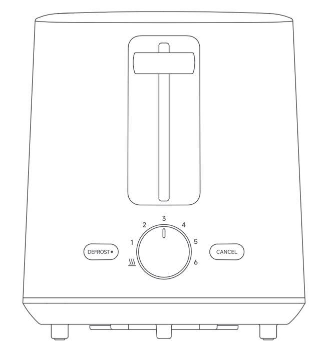

Panel de control

Palanca de inicio
Presione hacia abajo la palanca de inicio para que la tostadora comience a funcionar al nivel ajustado. La palanca de inicio volverá automáticamente a su posición inicial una vez finalizado el tostado.

Botón de descongelación
Presione hacia abajo la palanca de inicio para que la tostadora funcione al nivel ajustado. A continuación, pulse este botón para tostar pan refrigerado. La palanca de inicio volverá automáticamente a su posición inicial una vez finalizado el tostado.

Botón para cancelar
Si pulsa este botón, la tostadora dejará de funcionar y expulsará el pan automáticamente.

Mando de nivel
1. Gire el mando de nivel para elegir entre los niveles 1 a 6. Un nivel de tostado más alto prolonga el tiempo de tostado y aumenta el tostado del pan.
2. También puede girar el mando de nivel para recalentar el pan.

Recalentamiento
Gire el mando de nivel hasta la marca de recalentamiento y presione la palanca de inicio para recalentar el pan tostado.

Uso del soporte para tostadas
Presione la palanca del soporte para desplegar el soporte para tostadas. El soporte para tostadas se utiliza generalmente para recalentar el pan sin rebanar que se ha tostado. Se recomienda utilizar el soporte para tostadas en el nivel 2 o 3.

Nota:
El soporte para tostadas puede utilizarse para calentar 1 cruasán o 2 donuts, en lugar de pan de molde.
Se recomienda utilizar el soporte para tostadas en el nivel 3 o inferior.

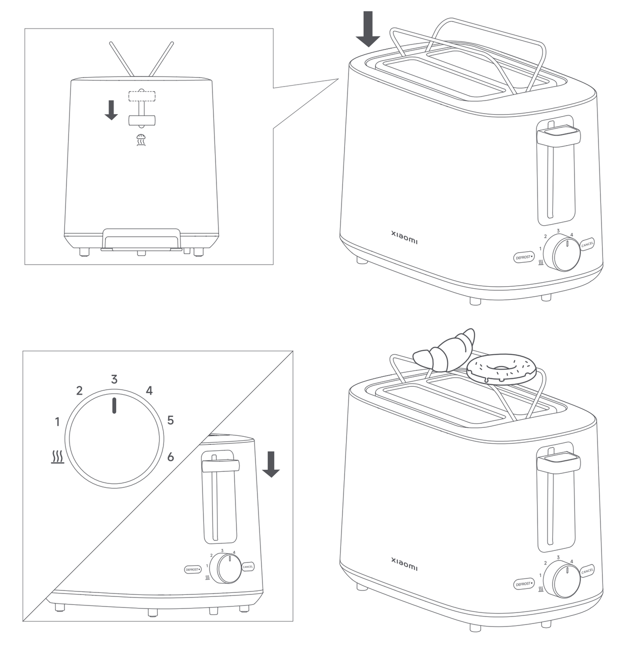

Extracción de la bandeja recogemigas
Una vez que la tostadora se haya enfriado por completo, extraiga la bandeja recogemigas como se muestra en la siguiente imagen para limpiarla.

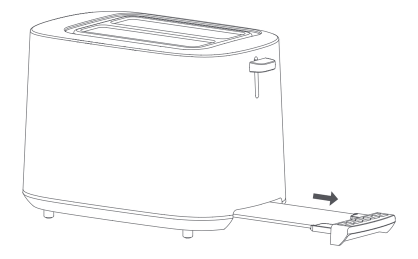

Uso por primera vez
Coloque la tostadora en un lugar bien ventilado. No ponga pan en ella, gire el mando de nivel hasta el nivel 6 y presione la palanca de inicio para dejar que la tostadora funcione sin pan durante 2–3 ciclos, para eliminar su olor. Es normal que la tostadora emita una pequeña cantidad de humo u olor cuando se utiliza por primera vez.

Uso diario
1. Coloque la tostadora sobre una superficie estable y nivelada, y enchúfela.
2. Introduzca la rebanada de pan en las ranuras para tostadas.
3. Gire el mando de nivel hasta el nivel deseado.
4. Presione completamente la palanca de inicio para iniciar el calentamiento. Puede volver a ajustar el nivel durante el calentamiento.
5. Una vez finalizado el calentamiento, la palanca de inicio volverá a su posición inicial y la tostadora expulsará el pan automáticamente.
6. Limpie regularmente la bandeja recogemigas.

Nota:
1. Al extraer el pan tostado, no toque ninguna parte metálica para evitar quemaduras.
2. Si el pan se queda atascado en la ranura para tostadas, desenchufe la tostadora. Una vez que la tostadora se haya enfriado por completo, saque el pan con un utensilio que no sea de metal y no utilice herramientas afiladas, como un cuchillo o un tenedor.
3. El soporte para tostadas está pensado para calentar cruasanes, etc., mientras que las ranuras para tostadas están pensadas para calentar solo pan de molde.

Limpieza y mantenimiento

1. Antes de limpiar la tostadora, asegúrese de desenchufarla y espere a que se enfríe por completo.
2. Utilice un paño suave humedecido con detergente neutro para limpiar la carcasa de la tostadora.
3. No enjuague ni ponga en remojo la tostadora, ya que se dañará.
4. Extraiga la bandeja recogemigas para limpiarla.
5. Para limpiar las ranuras para tostadas, puede sacudir ligeramente la tostadora boca abajo. Para limpiar las ranuras para tostadas, no introduzca en ellas objetos duros o afilados, ya que podría dañar las piezas internas o provocar riesgos para la seguridad.
6. Guarde la tostadora en un lugar fresco y seco después de limpiarla.

Especificaciones

Nombre	Toaster
Modelo	XMTSJ01FD
Tensión nominal	220–240 V~
Frecuencia nominal	50–60 Hz
Potencia nominal	780–930 W
Peso neto	1,2 kg
Dimensiones del artículo	280 × 160 × 186 mm

Contenido del paquete: tostadora y manual de usuario

Resolución de posibles problemas

Problemas	Posibles causas	Soluciones
La tostadora no funciona adecuadamente.	La tostadora está desenchufada. La palanca de inicio no está presionada completamente.	Enchufe la tostadora a una toma de corriente. Presione completamente la palanca de inicio.
El color de la tostada es claro.	Se ha seleccionado un nivel de tostado bajo.	Aumente el nivel de tostado.
El color de la tostada es oscuro.	Es posible que el botón de descongelación esté pulsado.	Cuando caliente pan no refrigerado, no pulse el botón de descongelación.
Se produce humo y olor a quemado.	Se han acumulado demasiadas migas.	Limpie la bandeja recogemigas y realice el mantenimiento de la tostadora con regularidad.
El pan se queda atascado en la ranura para tostadas.	El pan de molde es grueso o no es	Desenchufe la tostadora. Una vez que la tostadora se haya enfriado por completo, saque el pan con un utensilio que no sea de metal y no utilice herramientas afiladas, como un cuchillo o un tenedor.

Diagrama del circuito

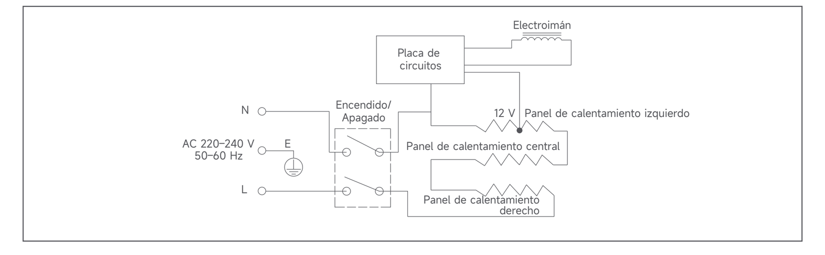

AVISO DE GARANTÍA

ESTA GARANTÍA LE OTORGA DERECHOS ESPECÍFICOS Y PUEDE QUE YA TENGA OTROS DERECHOS QUE VENGAN REFLEJADOS EN LAS LEYES DE SU PAÍS, PROVINCIA O ESTADO. DE HECHO, EN ALGUNOS PAÍSES, PROVINCIAS O ESTADOS, LAS LEYES DEL CONSUMIDOR PUEDEN IMPONER UN PERIODO MÍNIMO DE GARANTÍA. EXCEPTO LO PERMITIDO POR LA LEY, XIAOMI NO EXCLUYE, LIMITA NI SUSPENDE OTROS DERECHOS QUE USTED PUEDA TENER. PARA COMPRENDER DEL TODO SUS DERECHOS, LE RECOMENDAMOS QUE CONSULTE LAS LEYES DE SU PAÍS, PROVINCIA O ESTADO.

1. GARANTÍA LIMITADA DEL PRODUCTO
XIAOMI garantiza que los productos no tienen ningún defecto material ni de mano de obra cuando lo use de forma normal de acuerdo al manual de usuario del producto correspondiente durante el periodo de garantía.

La duración y las condiciones relativas a las garantías legales se contemplan en la legislación local respectiva. Para más información acerca de los beneficios de las garantías para el consumidor, diríjase a la página web oficial de Xiaomi https://www.mi.com/global/support/warranty.

Xiaomi garantiza al comprador original que su Producto Xiaomi no tendrá ningún defecto material ni de mano de obra cuando lo use de forma normal durante el periodo de tiempo antes mencionado.
Xiaomi no garantiza que el uso del Producto sea ininterrumpido ni esté libre de errores.
Xiaomi no se hace responsable de los daños que surjan del incumplimiento de las instrucciones relacionadas con el uso del producto.

2. MEDIDAS COMPENSATORIAS
Si se encuentra un defecto de hardware y Xiaomi recibe una reclamación válida dentro del Periodo de garantía, Xiaomi (1) reparará el producto sin cargos, (2) reemplazará el producto o (3) lo restituirá, excluyendo los posibles gastos de envío.

3. CÓMO OBTENER EL SERVICIO DE GARANTÍA
Para obtener el servicio de garantía, usted debe enviar el producto, o bien en su paquete original o bien con un paquete similar que ofrezca el mismo nivel de protección, a la dirección que especifique Xiaomi. Excepto en la medida que lo prohíba la ley aplicable, Xiaomi podría pedirle que presente pruebas o un comprobante de compra y/o que cumpla con los requisitos de inscripción antes de que usted reciba el servicio de garantía.

4. EXCEPCIONES Y LIMITACIONES
A menos que Xiaomi estipule lo contrario, esta Garantía limitada se aplica solo al Producto fabricado por o para Xiaomi e identificable por la marca registrada, el nombre comercial o el logotipo "Xiaomi" o "Mi".
La Garantía limitada no es aplicable a ningún (a) daño provocado por desastres naturales, por ejemplo, rayos, tornados, inundaciones, incendios, terremotos u otras causes externas; (b) negligencia; (c) uso comercial; (d) alteraciones o modificaciones a cualquier parte del Producto; (e) daños provocados por el uso con productos que no son de Xiaomi; (f) daños provocados por accidentes, abusos o malos usos; (g) daños provocados por utilizar el Producto fuera de los usos permitidos o previstos descritos por Xiaomi, o con una tensión o fuente de alimentación incorrecta; o (h) daños provocados por el servicio (incluidas las actualizaciones y expansiones) realizado por cualquiera que no sea representante de Xiaomi.

Es responsabilidad suya hacer una copia de seguridad de cualquier información, software u otros materiales que haya almacenado o conservado sobre el producto. Es probable que los datos, software u otros materiales del equipo se pierdan o se reformateen durante el proceso del servicio. Xiaomi no se hace responsable de dichos daños o pérdidas.
Ningún revendedor, representante ni empleado de Xiaomi está autorizado a realizar modificaciones, extensiones ni adiciones a esta Garantía limitada. Si cualquier término se considera ilegal o inaplicable, la legalidad o la aplicabilidad de los términos restantes no se verán afectados ni perjudicados.
Excepto cuando la ley lo prohíba o cuando Xiaomi prometa lo contrario, el servicio posventa quedará limitado al país o región de compra original.
Los productos que no se importaron debidamente y/o que Xiaomi no fabricó debidamente y/o no fueron adquiridos a Xiaomi o a un vendedor oficial de Xiaomi no están cubiertos por las presentes garantías. De acuerdo con la ley aplicable, usted puede beneficiarse de las garantías del minorista no oficial que vendió el producto. Por lo tanto, Xiaomi le invita a que se ponga en contacto con el minorista al que compró el producto.
Las presentes garantías no se aplican en Hong Kong y Taiwán.

5. GARANTÍAS IMPLÍCITAS
Excepto en la medida que lo prohíba la ley aplicable, todas las garantías implícitas (incluidas las garantías de comercialización y adecuación para un fin determinado) estarán limitadas a una duración máxima de hasta la duración límite de esta garantía limitada. Algunas jurisdicciones no permiten las limitaciones en la duración de una garantía implícita, por lo que no se aplicará la limitación anterior en estos casos.

6. LIMITACIÓN DE DAÑOS
Excepto en la medida que lo prohíba la ley aplicable, Xiaomi no será responsable de ningún daño accidental, indirecto, especial o consecuente, incluyendo, entre otros, la pérdida de beneficios, ingresos o datos provocada por cualquier incumplimiento de la garantía expresa o implícita, o condición; o bajo cualquier otra teoría legal, incluso cuando se ha informado a Xiaomi de la posibilidad de dichos daños. Algunas jurisdicciones no permiten las excepciones ni las limitaciones de daños especiales, indirectos ni consecuentes, por lo que la limitación o exclusión anterior no se aplicará.

7. CONTACTOS DE XIAOMI
Para clientes, visiten la página web https://www.mi.com/global/support/warranty
La persona de contacto del servicio posventa puede ser cualquier persona de la red de servicio autorizado de Xiaomi, los distribuidores autorizados de Xiaomi o el vendedor final que vendió los productos. Si tiene alguna duda, póngase en contacto con la persona correspondiente que pueda identificar Xiaomi.

CE EAC

Declaración de conformidad de la UE
Nosotros, Yuyao City Fuda Electronic Co., Ltd., por la presente, declaramos que el equipo cumple con las Directivas y Normas Europeas aplicables y las enmiendas. Encontrará el texto completo de la declaración de conformidad de la UE en esta dirección de internet: http://www.mi.com/global/service/support/declaration.html

Información sobre RAEE
Todos los productos que llevan este símbolo son residuos de aparatos eléctricos y electrónicos (RAEE según la directiva 2012/19/UE) que no deben mezclarse con residuos domésticos sin clasificar. En su lugar, debe proteger la salud humana y el medio ambiente entregando sus equipos de desecho a un punto de recogida para el reciclaje de residuos de equipos eléctricos y electrónicos, designado por el gobierno o las autoridades locales. La eliminación y el reciclado correctos ayudarán a evitar posibles consecuencias negativas para el medio ambiente y la salud humana. Póngase en contacto con el instalador o con las autoridades locales para obtener más información sobre la ubicación y las condiciones de dichos puntos de recogida.

Fabricado para: Xiaomi Communications Co., Ltd.
Fabricado por: Yuyao City Fuda Electronic Co., Ltd.
(una empresa Mi Ecosystem)
Dirección: No. 78 Fengyi Road, Yuyao, 315400, Zhejiang, P.R. China
Para obtener más información, visite www.mi.com

Para obtener más información sobre el importador, consulte el embalaje.
Fecha de producción: consulte el embalaje
Fabricado en China
Versión del manual del usuario: V1.0

俄语

Перед использованием внимательно прочтите это руководство пользователя. Сохраните его — оно может понадобиться вам в дальнейшем.

Меры предосторожности

- Чтобы обеспечить свою безопасность, а также свести к минимуму риск получения травм и порчи имущества, соблюдайте следующие меры предосторожности.
- Несоблюдение мер предосторожности может привести к несчастным случаям.

Символ запрета	Любые действия, отмеченные этим символом, строго запрещены, так как они могут вызывать повреждение тостера или поставить под угрозу здоровье пользователя.
Символ предупреждени	Любые инструкции, отмеченные этим символом, следует строго соблюдать, чтобы не допустить повреждения тостера и не поставить под угрозу здоровье пользователя.
Символ предостережения	Любые инструкции, отмеченные этим символом, следует строго соблюдать, чтобы не допустить травм или повреждения имущества.

ЗАПРЕТЫ

- Не касайтесь горячего металлического корпуса тостера во время использования.
- Не размещайте тостер рядом с источниками тепла и не подвергайте его воздействию дождя или прямых солнечных лучей.
- Используйте только аксессуары, одобренные производителем, иначе в случае поломки тостера гарантия будет аннулирована.
- Не кладите руки, тарелки, ножи, вилки и другие предметы в отсеки для тостов: это может привести к повреждению внутренних компонентов изделия.
- Не погружайте тостер, вилку и кабель питания в воду или любую другую жидкость. Для очистки используйте мягкую влажную ткань.
- Не позволяйте детям играть с тостером. Храните изделие и кабель питания вне досягаемости детей, чтобы предотвратить потенциальные риски безопасности.
- Используйте только оригинальные компоненты и компоненты, одобренные производителем. Тостером невозможно управлять с помощью дополнительного таймера или пульта управления.
- Не размещайте любые предметы на тостере, когда он подключен к электросети или нагрет, так как это может вызвать повреждение или возгорание.
- Отключите тостер от электросети, если он длительное время не используется.

ПРЕДУПРЕЖДЕНИЯ

- Этим устройством могут пользоваться дети в возрасте от 8 лет, а также лица с ограниченными физическими, сенсорными или умственными способностями или недостаточным опытом и знаниями, если они находятся под присмотром или прошли инструктаж по безопасному использованию устройством и понимают связанные с ним опасности. Дети не должны играть с устройством. Не разрешайте детям чистить устройство и выполнять другие мероприятия по уходу за ним без присмотра взрослых.
- Подключите тостер к розетке питания, соответствующей требованиям устройства к напряжению.
- Перед перемещением или очисткой тостера отсоедините его от электросети.
- Если тостер не используется, отключите его от электросети.
- Дотрагивайтесь до тостера только сухими руками.
- Отключая тостер от электрической розетки, всегда держитесь за вилку, а не за кабель питания.
- Если кабель питания поврежден, во избежание опасности он должен быть заменен специалистом производителя, службы послепродажного обслуживания или аналогичных подразделений.

- Если тостер, кабель или вилка питания повреждены или сломаны, немедленно прекратите использование устройства и обратитесь в службу послепродажного обслуживания. Любые ремонтные процедуры (в том числе замену кабеля питания) должны выполнять специалисты, авторизованные компанией Xiaomi.
- Этот тостер не должны использовать лица с ограниченными физическими, сенсорными или умственными возможностями, а также лица (в том числе дети), не обладающие соответствующим опытом и знаниями, если они не находятся под присмотром или не проинструктированы относительно использования тостером человеком, ответственным за их безопасность.
- Данный прибор предназначен для использования в бытовых и аналогичных условиях:
- на кухнях для персонала в магазинах, офисах и других рабочих помещениях;
- в деревенских домах;
- гостями в отелях, мотелях и других гостиничных заведениях;
- в гостиницах типа «проживание и завтрак».

ПРЕДОСТЕРЕЖЕНИЯ

- Не используйте тостер, если в нем не установлен поддон для крошек.
- Держите кабель питания на безопасном расстоянии от поверхности источников тепла.
- После каждого использования сначала дождитесь, когда тостер остынет, и только потом убирайте его на хранение.
- Регулярно очищайте поддон для крышек, чтобы не допустить возгорания.
- Размещайте тостер на плоской поверхности и вставляйте в каждый отсек для тостов по одному куску хлеба.
- После распаковки проверьте тостер на наличие повреждений и отсутствие аксессуаров.
- Перед очисткой отсоедините тостер от электросети и, когда он полностью остынет, протрите влажной мягкой тканью.
- Если тостер не работает, сразу отсоедините его от электросети и прекратите использование.
- Правильно устанавливайте поддон для крошек. При появлении огня или дыма незамедлительно отсоедините тостер от электросети.
- Не оставляйте тостер без присмотра, когда он работает. Так как хлеб во время обжарки может загореться, держите тостер на безопасном расстоянии от легковоспламеняемых веществ, таких как горючие жидкости, шторы и пластик. Во время и после использования тостера не касайтесь любых нагреваемых частей, подставки для тостов и корпуса, чтобы избежать ожогов.
- Если хлеб застрял в отсеке для тостов, отсоедините тостер от электросети и, когда тостер полностью остынет, достаньте хлеб. Не доставайте хлеб острым предметом (например, ножом), так как это может повредить нагревательные элементы и вызвать поражение электрическим током.

Описание изделия

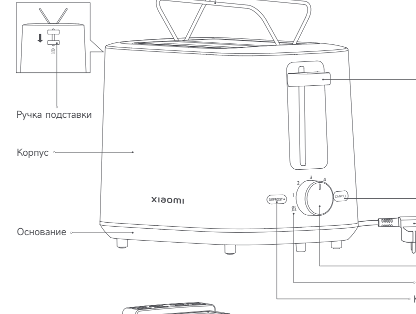

Примечание. Иллюстрации изделия и его комплектующих в руководстве пользователя представлены исключительно в ознакомительных целях.
Фактические характеристики прибора и его функции могут отличаться в связи с улучшениями продукта.

Как использовать

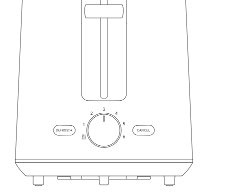

Панель управления

Рычаг запуска
Нажмите на рычаг запуска: тостер начнет работать на заданном уровне. Рычаг запуска автоматически отожмется после завершения обжарки.

Кнопка разморозки
Нажмите на рычаг запуска, чтобы запустить тостер на заданном уровне. Затем нажмите эту кнопку, чтобы обжарить замороженный хлеб. Рычаг запуска автоматически отожмется после завершения обжарки.

Кнопка отмены
Если вы нажмете эту кнопку, тостер сразу прекратит работу, а хлеб автоматически выскочит из отсеков для тостов.

Регулятор уровня
1. Поверните регулятор, чтобы выбрать уровень от 1 до 6. Чем выше уровень, тем дольше время и сильнее степень обжарки хлеба.
2. Вы также можете повернуть регулятор уровня, чтобы повторно нагреть хлеб.

Повторный нагрев
Установите регулятор уровня на отметку повторного нагрева и нажмите на рычаг запуска, чтобы повторно нагреть обжаренный хлеб.

Использование подставки для тостов
Нажмите на ручку, чтобы раскрыть подставку для тостов. Как правило, подставка для тостов используется для повторного нагрева непорезанного обжаренного хлеба. Рекомендуется использовать подставку для тостов с уровнем обжарки 2 или 3.

Примечание.
Подставку для тостов можно использовать не только для разогрева кусочков хлеба. На ней можно разогреть 1 круассан или 2 пончика. Рекомендуется использовать подставку для тостов с уровнем обжарки не более 3.

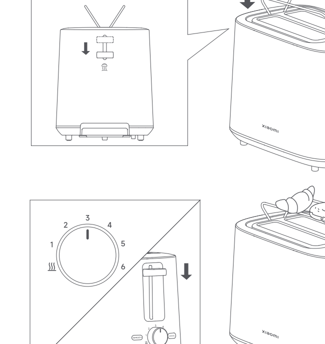

Извлечение поддона для крошек
Когда тостер полностью остынет, извлеките поддон для крошек, как показано на рисунке ниже, для очистки.

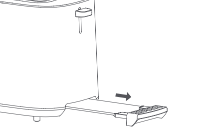

Первое использование
Разместите тостер в хорошо проветриваемом помещении. Не вставляйте хлеб в отсеки для тостов. Переведите регулятор уровня на отметку уровня 6 и нажмите на рычаг запуска: дайте тостеру поработать без хлеба 2–3 цикла, чтобы устранить запах. При первом использовании тостер может немного дымиться и пахнуть, это нормально.

Повседневное использование
1. Поставьте тостер на стабильную и ровную поверхность, а затем подключите его к электросети.
2. Вставьте хлеб в отсеки для тостов.
3. Переведите регулятор уровня в нужное положение.
4. Нажмите на рычаг запуска, чтобы начать обжарку. Уровень обжарки можно изменять во время работы тостера.
5. После завершения обжарки рычаг запуска отожмется, а хлеб автоматически выскочит из тостера.
6. Регулярно очищайте поддон для крошек.

Примечание.
1. Доставая обжаренный хлеб, не касайтесь металлических частей тостера, чтобы не обжечься.
2. Если хлеб застрял в отсеке для тостов, отсоедините тостер от электросети. Когда тостер полностью остынет, достаньте хлеб неметаллическим тупым предметом (не ножом и не вилкой).
3. Подставка для тостов предназначена для разогрева круассанов и т. д., а отсеки для тостов – только для обжарки кусочков хлеба.

Чистка и техническое обслуживание

1. Перед очисткой отсоедините тостер от сети и подождите, пока он остынет.
2. Мягкой тканью, смоченной в нейтральном моющем средстве, протрите корпус тостера.
3. Не ополаскивайте тостер и не погружайте его в воду, так как это может его повредить.
4. Чтобы очистить поддон для крошек, выньте его.
5. Чтобы очистить отсеки для тостов, переверните и слегка потрясите тостер. Во время очистки не вставляйте в отсеки для тостов твердые или острые предметы: это может повредить внутренние компоненты или вызвать риски для безопасности.
6. Очистив тостер, разместите его в прохладном сухом месте.

Технические характеристики

Название	Тостер
Модель	XMTSJ01FD
Номинальное напряжение	220–240 В~
Номинальная частота	50–60 Гц
Номинальная мощность	780–930 Вт
Вес нетто	1,2 кг
Размеры изделия	280 × 160 × 186 мм

Комплект поставки: тостер, руководство пользователя

Устранение неполадок

Неисправность	Возможные причины	Решения
Тостер не работает должным образом.	Тостер не подключен к электросети. Рычаг запуска не нажат.	Подключите тостер к розетке. Нажмите на рычаг запуска.
Тосты получаются слишком светлыми.	Выбран низкий уровень обжарки.	Увеличьте уровень обжарки.
Тосты получаются слишком темными.	Возможно, нажата кнопка разморозки.	Не нажимайте кнопку разморозки, разогревая незамороженный хлеб.
Появляется дым и запах горелого.	Накопилось слишком много крошек.	Регулярно очищайте поддон для крошек и проводите обслуживание тостера.
Хлеб застревает в отсеке для тостов.	Кусок хлеба слишком толстый или неквадратный.	Отключите тостер от электросети. Когда тостер полностью остынет, достаньте хлеб неметаллическим тупым предметом (не ножом и не вилкой).

Принципиальная электрическая схема

ГАРАНТИЙНОЕ УВЕДОМЛЕНИЕ

НАСТОЯЩАЯ ГАРАНТИЯ ДАЕТ ВАМ ОПРЕДЕЛЕННЫЕ ПРАВА, А В ЗАВИСИМОСТИ ОТ ЗАКОНОДАТЕЛЬСТВА ВАШЕЙ СТРАНЫ, ПРОВИНЦИИ ИЛИ ШТАТА ОНИ МОГУТ БЫТЬ БОЛЕЕ ШИРОКИМИ. В НЕКОТОРЫХ СТРАНАХ, ПРОВИНЦИЯХ И ШТАТАХ ЗАКОНОМ О ЗАЩИТЕ ПРАВ ПОТРЕБИТЕЛЕЙ ПРЕДУСМОТРЕН МИНИМАЛЬНЫЙ ГАРАНТИЙНЫЙ СРОК. КОМПАНИЯ XIAOMI НЕ ИСКЛЮЧАЕТ, НЕ ОГРАНИЧИВАЕТ И НЕ ПРИОСТАНАВЛИВАЕТ ОСУЩЕСТВЛЕНИЕ ДРУГИХ ВАШИХ ЗАКОННЫХ ПРАВ. РЕКОМЕНДУЕМ ОЗНАКОМИТЬСЯ С ЗАКОНАМИ ВАШЕЙ СТРАНЫ, ПРОВИНЦИИ ИЛИ ШТАТА ДЛЯ ПОЛНОГО ПОНИМАНИЯ СВОИХ ПРАВ.

1. ОГРАНИЧЕННАЯ ГАРАНТИЯ НА ПРОДУКТ
Компания Xiaomi гарантирует, что материалы и качество продуктов исключают возникновение дефектов при условии их нормального использования в соответствии с руководством по эксплуатации в течение гарантийного срока.

Продолжительность и условия правовых гарантий представлены в соответствующих местных законах. Дополнительные сведения о преимуществах гарантий для потребителей см. на официальном веб-сайте Xiaomi https://www.mi.com/global/support/warranty.

Компания Xiaomi гарантирует первоначальному покупателю, что материалы и качество ее продуктов исключают возникновение дефектов при условии их нормального использования в течение вышеуказанного периода.
Xiaomi не гарантирует, что работа продукта будет бесперебойной или безошибочной.
Xiaomi не несет ответственности за убытки, понесенные в результате несоблюдения инструкций по использованию продукта.

2. СРЕДСТВА ПРАВОВОЙ ЗАЩИТЫ
Если обнаружен дефект оборудования и компания Xiaomi получила обоснованную претензию в течение гарантийного периода, Xiaomi обязуется (1) выполнить ремонт продукта бесплатно, (2) заменить изделие или (3) возместить стоимость продукта, исключая возможные расходы по доставке.

3. КАК ПОЛУЧИТЬ ГАРАНТИЙНОЕ ОБСЛУЖИВАНИЕ
Чтобы получить гарантийное обслуживание, вы должны доставить продукт в оригинальной или аналогичной упаковке, обеспечив равноценную степень защиты продукта, по адресу, указанному Xiaomi. Компания Xiaomi вправе потребовать предоставить доказательства или доказательство покупки и/или выполнить требования регистрации перед получением гарантийного обслуживания, если иное не предусмотрено законодательством.

4. ИСКЛЮЧЕНИЯ И ОГРАНИЧЕНИЯ
Эта ограниченная гарантия распространяется только на продукт, изготовленный компанией Xiaomi или для нее и содержащий ее товарные знаки, торговое наименование или логотип «Xiaomi» либо «Mi», если иное не предусмотрено компанией Xiaomi.
Ограниченная гарантия не распространяется на (а) повреждения в результате стихийных бедствий, например удара молнии, смерча, наводнения, пожара, землетрясения или других экзогенных факторов; (б) следствия халатности; (в) коммерческое использование; (г) внесенные изменения или модификации любой части продукта; (д) повреждения, вызванные использованием продуктов других производителей; (е) повреждения в результате несчастного случая, злоупотребления или неправильного использования;

(ж) повреждения, вызванные применением продукта за пределами разрешенного или допускаемого использования, описанного Xiaomi, а также в результате несоответствующего напряжения или питания; (з) повреждения из-за обслуживания (включая обновления и расширения) лицом, не являющимся представителем компании Xiaomi.
Создание резервной копии данных, программного обеспечения и других материалов, которые вы можете хранить на продукте, является вашей ответственностью. Компания Xiaomi не несет ответственности за потерю или переформатирование данных, программного обеспечения и других материалов, содержащихся в оборудовании, в процессе эксплуатации.
Ни один реселлер, агент или сотрудник компании Xiaomi не уполномочен вносить изменения или дополнения в настоящую гарантию. Если какое-либо условие окажется незаконным или юридически недействительным, законность или исполнимость остальных положений не должна быть затронута или нарушена.
Послепродажное обслуживание осуществляется в стране или регионе покупки, за исключением случаев, запрещенных законом, или если иное предусмотрено компанией Xiaomi.
Настоящая гарантия не покрывает продукты, которые не были должным образом импортированы, были изготовлены не компанией Xiaomi и/или приобретены не у Xiaomi либо ее официального представителя. Согласно действующему законодательству, вы можете рассчитывать на гарантии от официального дистрибьютора, который продал продукт. Поэтому компания Xiaomi предлагает обращаться к продавцу, у которого вы приобрели продукт.
Настоящая гарантия не распространяется на Гонконг и Тайвань.

5. ПОДРАЗУМЕВАЕМЫЕ ГАРАНТИИ
За исключением случаев, запрещенных законодательством, подразумеваемые гарантии (включая гарантии товарного состояния и пригодности для конкретной цели) имеют ограниченный срок действия, который не может превышать срок действия настоящей ограниченной гарантии. В некоторых юрисдикциях не допускается ограничение срока действия подразумеваемой гарантии. В таких случаях указанное ограничение не применяется.

6. ОГРАНИЧЕНИЕ ПОВРЕЖДЕНИЯ
За исключением случаев, запрещенных законодательством, компания Xiaomi не несет ответственности за повреждения в результате ДТП, косвенных, специальных или последующих повреждений, включая потерю прибыли, доходов или данных, убытки, возникшие в результате нарушения явных или подразумеваемых гарантий или условий, или по любой другой законной теории, даже если компания Xiaomi была предупреждена о возможности таких повреждений. В некоторых юрисдикциях не допускается исключение или ограничение ответственности за специальные, косвенные или последующие убытки. В таких случаях указанные выше ограничения не применяются.

7. КОНТАКТЫ КОМПАНИИ XIAOMI
Подробную информацию для клиентов см. на сайте https://www.mi.com/global/support/warranty
Контактным лицом для послепродажного обслуживания может быть любое лицо из авторизованной сервисной сети Xiaomi, авторизованный дистрибьютор Xiaomi или продавец, у которого вы приобрели продукт. Если у вас возникли какие-либо вопросы, обратитесь к соответствующему лицу в компании Xiaomi.

Декларация о соответствии нормативным требованиям ЕС

Мы, компания Yuyao City Fuda Electronic Co., Ltd., настоящим заявляем, что данное оборудование соответствует требованиям всех действующих директив ЕС и европейских стандартов с изменениями и дополнениями. Полный текст декларации о соответствии нормативным требованиям ЕС доступен по следующему адресу: http://www.mi.com/global/service/support/declaration.html

Информация об отходах электрического и электронного оборудования

Все изделия, обозначенные символом раздельного сбора отработанного электрического и электронного оборудования (WEEE, директива 2012/19/EU), следует утилизировать отдельно от несортируемых бытовых отходов. С целью охраны здоровья и защиты окружающей среды такое оборудование необходимо сдавать на переработку в специальные пункты приема электрического и электронного оборудования, определенные правительством или местными органами власти. Правильная утилизация и переработка помогут предотвратить возможные негативные последствия для окружающей среды и здоровья человека. Чтобы узнать, где находятся такие пункты сбора и как они работают, обратитесь в компанию, занимающуюся установкой оборудования, или в местные органы власти.

Правила и условия реализации: без ограничений.
Правила и условия хранения: оборудование должно храниться в закрытых помещениях, в заводской упаковке, при температуре окружающего воздуха от минус 5 до плюс 40 град. С, и относительной влажности не выше 80%.
Продукт должен транспортироваться в оригинальной упаковке. Не подвергайте продукт давлению или ударам во время транспортировки.
Соответствие техническим регламентам:
ТР ТС 020/2011 «Электромагнитная совместимость технических средств»
ТР ТС 004/2011 «О безопасности низковольтного оборудования»
ТР ЕАЭС 037/2016 «Об ограничении применения опасных веществ в изделиях электротехники и радиоэлектроники»
Срок службы
Установленный производителем срок службы изделия равен 2 годам при условии, что изделие используется в строгом соответствии с настоящей инструкцией и применимыми техническими

Изготовлено для: Xiaomi Communications Co., Ltd.
Изготовитель: Yuyao City Fuda Electronic Co., Ltd.
(компания Экосистемы Mi)
Адрес: No. 78 Fengyi Road, Yuyao, 315400, Zhejiang, P.R. China (Китай)
Чтобы получить дополнительную информацию, посетите сайт www.mi.com

Сведения об импортере указаны на упаковке.
Дата изготовления: см. на упаковке
Сделано в Китае

Версия руководства пользователя: V1.0

意大利语

Leggere attentamente il presente manuale prima dell'uso del dispositivo e conservarlo per ogni riferimento futuro.

Precauzioni

- Per garantire la sicurezza e ridurre al minimo il rischio di lesioni personali e danni materiali, osservare le seguenti precauzioni di sicurezza.
- Il mancato rispetto delle avvertenze di sicurezza può comportare incidenti.

Simbolo di divieto	Qualsiasi contenuto contrassegnato da questo simbolo deve essere vietato, in quanto potrebbe causare danni al tostapane o mettere in pericolo la sicurezza personale dell'utente.
Simbolo di avvertenza	Qualsiasi contenuto contrassegnato da questo simbolo deve essere seguito rigorosamente, in quanto potrebbe causare danni al tostapane o mettere in pericolo la sicurezza personale dell'utente.
Simbolo di attenzione	Qualsiasi contenuto contrassegnato da questo simbolo deve essere seguito, in quanto potrebbe causare lesioni lievi o danni materiali.

DIVIETI

- Non toccare l'involucro metallico caldo del tostapane durante l'uso.
- Non collocare il tostapane vicino a fonti di calore e non esporlo alla pioggia o alla luce diretta del sole.
- Non utilizzare accessori non approvati dal produttore; altrimenti, la garanzia del tostapane non sarà valida in caso di malfunzionamento.
- Non introdurre le mani, né piatti, coltelli o forchette ecc. nei vani cottura, in quanto le parti interne potrebbero danneggiarsi.
- Non immergere il tostapane, la spina o il cavo di alimentazione in acqua o altri liquidi. Utilizzare un panno morbido inumidito per la pulizia.
- Impedire ai bambini di giocare con il tostapane. Tenere il tostapane e il relativo cavo di alimentazione fuori dalla portata dei bambini per evitare potenziali rischi.
- Non utilizzare parti non originali o non approvate dal produttore. Il tostapane non può essere controllato tramite un timer o un telecomando aggiuntivo.
- Non collocare altri oggetti sulla parte superiore del tostapane quando è collegato o è caldo per evitare danni o incendi.
- Scollegare il tostapane quando non lo si utilizzerà per un lungo periodo di tempo.

AVVERTENZE

- L'apparecchio può essere utilizzato da bambini di età superiore agli 8 anni e da persone con capacità mentali, fisiche
  o sensoriali ridotte oppure da persone prive di esperienza o conoscenza dell'apparecchio, purché siano sorvegliate o siano state istruite sull'utilizzo in sicurezza dell'apparecchio e comprendano i rischi che ne possono derivare. Non consentire ai bambini di giocare con l'apparecchio. Le operazioni di pulizia e manutenzione non devono essere effettuate da bambini, a meno che non siano sorvegliati.
- Collegare il tostapane a una presa di corrente che risponda ai relativi requisiti di tensione.
- Assicurarsi di scollegare il tostapane prima di spostarlo o pulirlo.
- Scollegare il tostapane quando non viene utilizzato.
- Utilizzare sempre il tostapane con le mani completamente asciutte.
- Scollegare sempre il tostapane tenendo la spina anziché tirando il cavo di alimentazione.
- Se il cavo di alimentazione viene danneggiato, deve essere sostituito da un professionista incaricato dal produttore, dal team di assistenza post-vendita o da reparti simili per evitare rischi alla sicurezza.

- Se il tostapane, la spina o il cavo di alimentazione è danneggiato, interrompere immediatamente l'utilizzo del tostapane e contattare il team di assistenza post-vendita. Tutte le riparazioni (compresa la sostituzione del cavo di alimentazione) devono essere eseguite da professionisti autorizzati da Xiaomi.
- Il tostapane non è destinato all'utilizzo da parte di persone (inclusi bambini) con capacità fisiche, sensoriali o mentali ridotte, oppure con mancanza di esperienza e conoscenza, a meno che non ricevano supervisione e istruzione riguardo l'utilizzo del tostapane da parte di una persona responsabile della loro incolumità.
- Questo apparecchio è pensato per l'uso in ambienti domestici e simili tra cui:
- aree cucina per il personale di negozi, uffici e altri ambienti di lavoro;
- agriturismi;
- da parte dei clienti di alberghi, motel e altri ambienti di tipo residenziale;
- ambienti di tipo bed and breakfast.

AVVISI

- Non utilizzare il tostapane senza il vassoio raccoglibriciole installato.
- Tenere il cavo di alimentazione lontano dalle superfici di qualsiasi apparecchio di riscaldamento.
- Dopo ogni utilizzo, lasciare raffreddare completamente il tostapane prima di riporlo.
- Pulire regolarmente il vassoio raccoglibriciole per prevenire incendi.
- Collocare il tostapane su una superficie piana e introdurre solo una fetta di pane in ciascun vano cottura.
- Una volta disimballato, verificare che il tostapane non presenti danni o accessori mancanti.
- Prima di pulire il tostapane, attendere che si raffreddi completamente, quindi scollegarlo e strofinarlo con un panno morbido inumidito.
- Se il tostapane non funziona correttamente, scollegarlo immediatamente e interromperne l'utilizzo.
- Installare correttamente il vassoio raccoglibriciole. Se si sviluppano fiamme o fumo, scollegare immediatamente il tostapane.
- Non lasciare il tostapane incustodito mentre è in funzione. Poiché il pane potrebbe prendere fuoco durante la tostatura, tenere il tostapane lontano da materiali combustibili quali liquidi infiammabili, tende e oggetti di plastica. Durante l'uso o dopo aver utilizzato il tostapane, non toccare le parti riscaldanti, la griglia di tostatura e l'involucro per evitare ustioni.
- Se del pane rimane incastrato nel vano cottura, scollegare il tostapane ed estrarre il pane una volta che il tostapane si è completamente raffreddato. Non cercare di estrarre il pane con utensili affilati come coltelli, in quanto ciò potrebbe danneggiare gli elementi riscaldanti e causare scosse elettriche.

Panoramica del prodotto

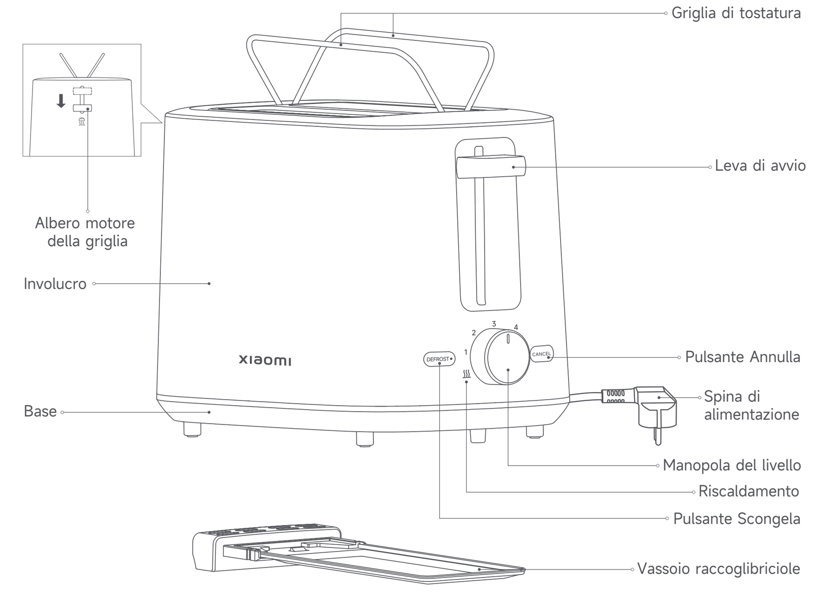

Nota: le illustrazioni del prodotto e degli accessori nel manuale utente sono esclusivamente a scopo di riferimento.
Il prodotto effettivo e le relative funzioni possono variare a causa dei miglioramenti apportati al prodotto

Come utilizzare

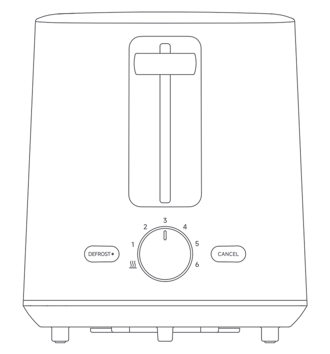

Pannello di controllo

Leva di avvio
Abbassare la leva di avvio e il tostapane inizierà a funzionare al livello impostato. La leva di avvio si reimposterà automaticamente una volta terminata la tostatura.

Pulsante Scongela
Abbassare la leva di avvio per attivare il tostapane al livello impostato. Quindi premere questo pulsante per tostare del pane surgelato. La leva di avvio si reimposterà automaticamente una volta terminata la tostatura.

Pulsante Annulla
Premendo questo pulsante, il tostapane si arresterà e solleverà automaticamente il pane.

Manopola del livello
1. Ruotare la manopola del livello per scegliere un livello da 1 a 6. Un livello di tostatura più alto prolunga il tempo di tostatura e aumenta la croccantezza del pane.
2. È anche possibile ruotare la manopola del livello per riscaldare il pane.

Riscaldamento
Ruotare la manopola del livello sul simbolo del riscaldamento e abbassare la leva di avvio per riscaldare il pane tostato.

Utilizzo della griglia di tostatura
Premere l'albero motore della griglia per aprire la griglia di tostatura. La griglia di tostatura viene generalmente utilizzata per riscaldare il pane non affettato che è stato tostato. Si consiglia di utilizzare la griglia di tostatura al livello 2 o 3.

Nota:
La griglia di tostatura può essere utilizzata per riscaldare 1 croissant o 2 ciambelle, anziché il pane affettato.
Si consiglia di utilizzare la griglia di tostatura al livello 3 o inferiore.

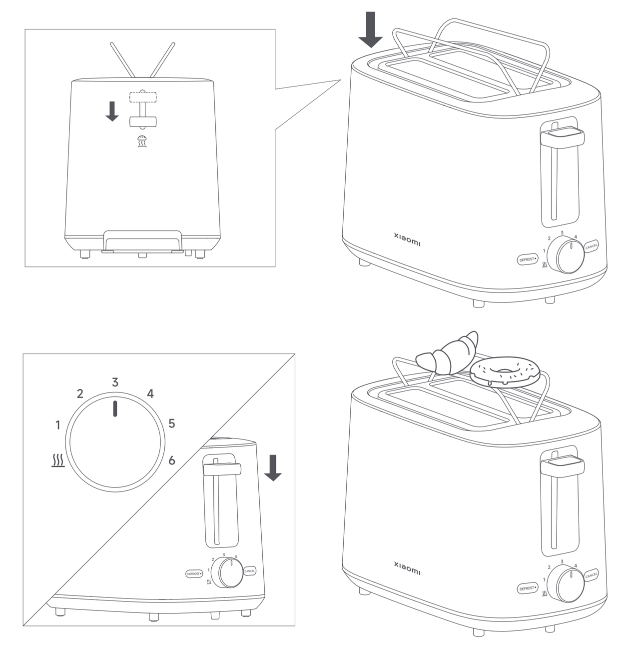

Rimozione del vassoio raccoglibriciole
Una volta che il tostapane si è raffreddato completamente, estrarre il vassoio raccoglibriciole come mostrato nella figura sottostante per pulirlo.

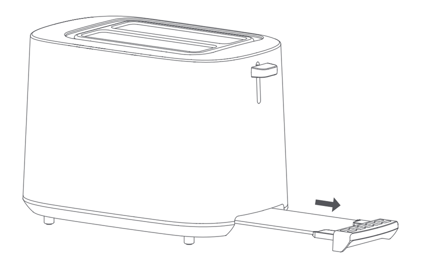

Primo utilizzo
Collocare il tostapane in un luogo ben ventilato. Senza introdurvi del pane, ruotare la manopola del livello al livello 6 e abbassare la leva di avvio per far funzionare il tostapane senza pane per 2–3 cicli, in modo da eliminare il relativo odore. È normale che il tostapane emetta una piccola quantità di fumo od odore quando viene utilizzato per la prima volta.

Utilizzo quotidiano
1. Collocare il tostapane su una superficie stabile e piana e collegarlo alla presa.
2. Introdurre il pane nei vani cottura.
3. Ruotare la manopola del livello al livello desiderato.
4. Abbassare la leva di avvio per avviare il riscaldamento. È possibile regolare nuovamente il livello durante il riscaldamento.
5. Una volta terminato il riscaldamento, la leva di avvio si reimposterà e il tostapane solleverà automaticamente il pane.
6. Pulire regolarmente il vassoio raccoglibriciole.

Nota:
1. Durante la rimozione del pane tostato, non toccare le parti metalliche per evitare ustioni.
2. Se il pane rimane incastrato nel vano cottura, scollegare il tostapane. Una volta che il tostapane si è completamente raffreddato, estrarre il pane con un utensile non metallico, anziché con strumenti affilati come un coltello o una forchetta.
3. La griglia di tostatura è destinata al riscaldamento di croissant, ecc. mentre i vani cottura sono destinati esclusivamente al riscaldamento del pane affettato.

Pulizia e manutenzione

1. Scollegare il tostapane e attendere che si raffreddi prima di pulirlo.
2. Utilizzare un panno morbido inumidito con detergente neutro per pulire l'involucro del tostapane.
3. Non sciacquare né immergere il tostapane per evitare che si danneggi.
4. Estrarre il vassoio raccoglibriciole per pulirlo.
5. Per pulire i vani cottura, scuotere lievemente il tostapane capovolto. Non introdurre oggetti duri o affilati nei vani cottura per pulirli, in quanto ciò potrebbe danneggiare le parti interne o causare rischi per la sicurezza.
6. Conservare il tostapane in un luogo fresco e asciutto dopo averlo pulito.

Specifiche tecniche

Nome	Toaster
Modello	XMTSJ01FD
Tensione nominale	220–240 V~
Frequenza nominale	50–60 Hz
Potenza nominale	780–930 W
Peso netto	1,2 kg
Dimensioni articolo	280 × 160 × 186 mm

Contenuto della confezione: tostapane, manuale utente

Risoluzione dei problemi

Problemi	Cause possibili	Soluzioni
Il tostapane non funziona normalmente.	Il tostapane è scollegato dall'alimentazione elettrica. La leva di avvio non è premuta in	Collegare il tostapane a una presa elettrica. Abbassare la leva di avvio in posizione.
Il toast presenta un colore chiaro.	È stato selezionato un basso livello di tostatura.	Aumentare il livello di tostatura.
Il toast presenta un colore scuro.	Potrebbe essere stato premuto il pulsante Scongela.	Quando si scalda del pane non surgelato, non premere il pulsante Scongela.
Vengono prodotti fumo e odore di bruciato.	Si accumula una quantità eccessiva di	Pulire il vassoio raccoglibriciole e sottoporre il tostapane a manutenzioni periodicamente.
Il pane rimane incastrato nel vano cottura.	Le fette di pane sono spesse o non quadrate.	Scollegare il tostapane. Una volta che il tostapane si è completamente raffreddato, estrarre il pane con un utensile non metallico, anziché con strumenti affilati come un coltello o una forchetta.

Diagramma circuitale

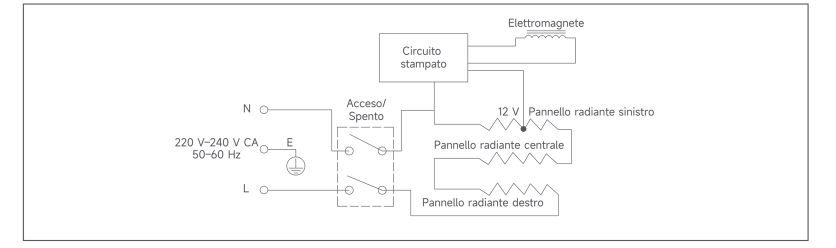

AVVISO SULLA GARANZIA

LA PRESENTE GARANZIA RICONOSCE AL CLIENTE DIRITTI LEGALI SPECIFICI E IL CLIENTE POTREBBE AVERE ALTRI DIRITTI PREVISTI DA LEGGI DEL PROPRIO PAESE, PROVINCIA O STATO. IN ALCUNI PAESI, PROVINCE O STATI, LA LEGGE PER LA TUTELA DEI CONSUMATORI PUÒ IMPORRE UN PERIODO MINIMO DI GARANZIA. ECCETTO NEI CASI CONSENTITI DALLA LEGGE, XIAOMI NON ESCLUDE, LIMITA O REVOCA ALTRI DIRITTI CHE L'UTENTE PUÒ AVERE. PER UNA COMPRENSIONE COMPLETA DEI PROPRI DIRITTI, INVITIAMO GLI UTENTI A CONSULTARE LE LEGGI DEL PROPRIO PAESE, PROVINCIA O STATO.

1. GARANZIA LIMITATA DI PRODOTTO
XIAOMI garantisce che i Prodotti siano privi di difetti in fatto di materiali e manodopera in circostanze di utilizzo normali e in caso di utilizzo in conformità con il manuale utente del rispettivo Prodotto, durante il Periodo di Garanzia.

La durata e le condizioni relative alle garanzie legali sono stabilite dalle relative norme locali. Per ulteriori informazioni sui vantaggi della garanzia per i consumatori, fare riferimento al sito Web ufficiale di Xiaomi https://www.mi.com/global/support/warranty.

Xiaomi garantisce all'acquirente originale che il suo Prodotto Xiaomi sarà privo di difetti in fatto di materiali e manodopera in circostanze di utilizzo normali nel periodo sopra indicato.
Xiaomi non garantisce che il funzionamento del Prodotto sia ininterrotto o privo di errori.
Xiaomi non è responsabile per danni dovuti al mancato rispetto delle istruzioni relative all'utilizzo del Prodotto.

2. RIPARAZIONI
Nel caso in cui venga rilevato un difetto hardware e Xiaomi riceva un valido reclamo entro il Periodo di garanzia, Xiaomi (1) riparerà il Prodotto gratuitamente o (2) sostituirà il prodotto o (3) rimborserà il Prodotto, con l'esclusione di eventuali costi di spedizione.

3. COME OTTENERE IL SERVIZIO DI GARANZIA
Per ottenere l'assistenza in garanzia, è necessario consegnare il Prodotto, nella sua confezione originale o in una confezione simile che assicuri un grado equivalente di protezione del Prodotto, all'indirizzo indicato da Xiaomi. Ad eccezione della misura proibita dalla legge applicabile, Xiaomi può richiedere che l'utente presenti prove o prova di acquisto e / o soddisfi i requisiti di registrazione prima di ricevere il servizio di garanzia.

4. ESCLUSIONI E LIMITAZIONI
Se non precedentemente stipulato da Xiaomi, la presente Garanzia limitata si applica solo al Prodotto fabbricato da o per Xiaomi, che può essere identificato dai marchi, dal nome commerciale o dal logo "Xiaomi" o "Mi".
La Garanzia Limitata non si applica in caso di (a) Danni dovuti a cause naturali o di forza maggiore, ad esempio fulmini, tornado, allagamenti, incendi, terremoti o altre cause esterne; (b) negligenza; (c) uso commerciale;
(d) alterazioni o modifiche a qualsiasi parte del Prodotto; (e) Danni causati dall'utilizzo con prodotti non Xiaomi; (f) Danni causati da incidenti, abuso o uso errato; (g) Danni causati dall'aver utilizzato il Prodotto per utilizzi diversi da quelli permessi o previsti come descritto da Xiaomi o con tensione o alimentazione inappropriati; oppure (h) Danni causati dal servizio (inclusi aggiornamenti ed espansioni) fornito da chiunque non sia un

È responsabilità dell'utente effettuare il backup di qualsiasi tipo di dati, software o altri materiali che l'utente può aver archiviato o conservato nel prodotto. È possibile che i dati, il software o gli altri materiali nell'apparecchio vengano persi o riformattati durante il processo di servizio, Xiaomi non è responsabile per tali danni o perdite.
Nessun rivenditore, agente o dipendente Xiaomi è autorizzato a effettuare qualsiasi modifica, estensione o aggiunta a questa Garanzia Limitata. Se una disposizione è ritenuta illegale o non applicabile, la legalità o l'applicabilità delle disposizioni restanti non viene interessata o compromessa.
Salvo quanto vietato dalle leggi o altrimenti promesso da Xiaomi, i servizi post-vendita saranno limitati al Paese o alla regione dell'acquisto originale.
I Prodotti che non sono stati debitamente importati e/o debitamente prodotti da Xiaomi e/o debitamente acquisiti da Xiaomi o da un rivenditore ufficiale di Xiaomi non sono coperti dalle presenti garanzie. Come da legislazione applicabile, l'utente può usufruire delle garanzie dal rivenditore non ufficiale che ha venduto il prodotto. Perciò Xiaomi invita l'utente a contattare il rivenditore da cui ha acquistato il prodotto.
Le presenti garanzie non si applicano a Hong Kong e Taiwan.

5. GARANZIE IMPLICITE
Ad eccezione della misura proibita dalla legge applicabile, tutte le garanzie implicite (incluse le garanzie di commerciabilità e idoneità per finalità particolari) avranno una durata limitata fino alla durata massima di questa garanzia limitata. Alcune giurisdizioni non consentono limitazioni sulla durata di una garanzia implicita, perciò la limitazione di cui sopra non verrà applicata in tali casi.

6. LIMITAZIONE DEL DANNO
Ad eccezione della misura proibita dalla legge applicabile, Xiaomi non sarà responsabile per qualsiasi danno causato da incidenti, indiretto, speciale o consequenziale, inclusi, a titolo esemplificativo ma non esaustivo, la perdita di profitti, reddito o dati o danni risultanti da qualsiasi violazione di una garanzia o una condizione espressa o implicita, o in virtù di qualsiasi altra teoria legale, anche se Xiaomi è stata informata della possibilità di tali danni. Alcune giurisdizioni non consentono l'esclusione o la limitazione di danni speciali, indiretti o consequenziali, perciò la limitazione o esclusione di cui sopra potrebbe non applicarsi per l'utente.

7. CONTATTI XIAOMI
I clienti possono visitare il sito Web: https://www.mi.com/global/support/warranty
La persona di contatto per il servizio post-vendita può essere qualsiasi addetto della rete di assistenza autorizzata Xiaomi, un addetto dei distributori autorizzati Xiaomi o il venditore finale che ha venduto i prodotti al cliente. In caso di dubbi, contattare la persona indicata da Xiaomi.

Dichiarazione di conformità europea

Con la presente, Yuyao City Fuda Electronic Co., Ltd. dichiara che questo apparecchio è conforme alle direttive applicabili e alle norme europee, nonché ai relativi emendamenti. Il testo completo della dichiarazione di conformità UE è disponibile al seguente indirizzo Internet:
http://www.mi.com/global/service/support/declaration.html

Informazioni RAEE

Tutti i prodotti contrassegnati da questo simbolo sono rifiuti di apparecchiature elettriche ed elettroniche (RAEE in base alla direttiva 2012/19/UE) che non devono essere smaltiti assieme a rifiuti domestici non differenziati.
Al contrario, è necessario proteggere l'ambiente e la salute umana consegnando i rifiuti a un punto di raccolta autorizzato al riciclaggio di rifiuti di apparecchiature elettriche ed elettroniche, predisposto dalla pubblica amministrazione o dalle autorità locali. Lo smaltimento e il riciclaggio corretti aiutano a prevenire conseguenze potenzialmente negative per l'ambiente e la salute umana. Contattare l'installatore o le autorità locali per ulteriori informazioni sulla sede e per i termini e le condizioni di tali punti di raccolta.

Fabbricato per: Xiaomi Communications Co., Ltd.
Fabbricato da: Yuyao City Fuda Electronic Co., Ltd.
(un'azienda del Mi Ecosystem)
Indirizzo: No. 78 Fengyi Road, Yuyao, 315400, Zhejiang, P.R. China
Per ulteriori informazioni, visitare il sito www.mi.com

Scatola	Manuale	Neto	Borsa
PAP 20	PAP 22	PAP 21/PAP 20	LDPE 4
Carta	Carta	Carta	Plastica

RACCOLTA DIFFERENZIATA
Verifica le disposizioni del tuo Comune.
Separa le componenti e conferiscile in modo corretto.

Per i dettagli dell'importatore, fare riferimento alla confezione.
Data di produzione: vedere la confezione
Prodotto in Cina
Versione manuale utente: V1.0

法语

Lisez attentivement ce manuel avant toute utilisation et conservez-le pour pouvoir le consulter ultérieurement.

Précautions

- Pour garantir votre sécurité et minimiser les risques de blessure et de dommages corporels et matériels, veuillez respecter les mesures de sécurité suivantes.
- Vous vous exposez à un risque d'accidents en cas de non respect des avertissements en matière de

Symbole Interdiction	Tout contenu présentant ce symbole doit être interdit, sinon le grille-pain risque d'être endommagé ou la sécurité personnelle de l'utilisateur risque d'être compromise.
Symbole Avertissement	Tout contenu présentant ce symbole doit être strictement respecté, sinon le grille-pain risque d'être endommagé et la sécurité personnelle de l'utilisateur risque même d'être compromise.
Symbole Attention	Tout contenu présentant ce symbole doit être suivi, sinon des dégâts matériels ou des blessures mineures risquent de survenir.

INTERDICTIONS

- Ne pas toucher la coque métallique chaude du grille-pain lorsque vous l'utilisez.
- Ne pas placer le grille-pain à proximité de sources de chaleur ou ne pas l'exposer à la pluie ou à la lumière directe du soleil.
- Ne pas utiliser d'accessoires non approuvés par le fabricant, sinon la garantie du grille-pain sera nulle en cas de dysfonctionnement.
- Ne pas mettre les mains, des assiettes, des couteaux, des fourchettes, etc. dans les fentes à toast, sinon les pièces internes risquent d'être endommagées.
- Ne pas plonger le grille-pain, la fiche électrique, ni le cordon d'alimentation dans de l'eau ou autres liquides. Utilisez un chiffon doux humidifié pour le nettoyage.
- Ne pas laisser les enfants jouer avec le grille-pain. Tenir le grille-pain, ainsi que son cordon d'alimentation, hors de portée des enfants pour éviter les risques potentiels.
- Ne pas utiliser de pièces non authentiques ou non approuvées par le fabricant. Il est impossible de contrôler le grille-pain via un minuteur ou une télécommande supplémentaire.
- Ne pas placer le moindre objet au-dessus du grille-pain lorsque celui-ci est branché ou chaud, pour éviter dommages et incendies.
- Débranchez le grille-pain lorsque vous ne l'utilisez pas pendant longtemps.

AVERTISSEMENTS

- Cet appareil peut être utilisé par des enfants d'au moins 8 ans, des personnes aux aptitudes physiques, sensorielles ou mentales réduites ou encore manquant d'expérience et de connaissances, à condition qu'ils soient surveillés ou sensibilisés à l'utilisation de manière sécurisée de l'appareil et qu'ils comprennent les risques impliqués. Il est déconseillé de laisser les enfants jouer avec l'appareil. Le nettoyage et l'entretien ne doivent pas être effectués par des enfants sans surveillance.
- Branchez le grille-pain dans une prise de courant conforme à la tension requise.
- Assurez-vous de débrancher le grille-pain avant de le déplacer ou de le nettoyer.
- Débranchez le grille-pain lorsque vous ne l'utilisez pas.
- Assurez-vous d'avoir systématiquement les mains complètement sèches lorsque vous utilisez le grille-pain.
- Débranchez systématiquement le grille-pain en tenant sa fiche électrique, plutôt que son cordon d'alimentation.
- Si le cordon d'alimentation est endommagé, vous devez le faire remplacer par des professionnels recommandés par le fabricant, par un membre du service après-vente ou par des services de fonctions

- Si le grille-pain, le cordon d'alimentation, ou la fiche est endommagé(e), veuillez cesser immédiatement d'utiliser le grille-pain et contacter l'équipe du service après-vente. Toutes les réparations (y compris le remplacement du cordon d'alimentation) doivent être effectuées par des professionnels autorisés par Xiaomi.
- Le grille-pain ne doit pas être utilisé par des personnes souffrant d'incapacités physiques, sensorielles ou mentales, ni par des personnes manquant d'expérience et de connaissances (dont les enfants), sauf si ces personnes sont sous la supervision d'une personne responsable, ou si cette dernière leur a donné des consignes concernant l'utilisation du grille-pain, pour leur sécurité.
- Cet appareil est destiné à être utilisé dans des applications domestiques et similaires telles que:
  - les espaces de cuisine de personnel dans les magasins, les bureaux et d'autres environnements de travail;
  - les maisons de ferme;
  - par les clients dans les hôtels, les motels et d'autres environnements de type résidentiel;
  - les environnements de couchage ou réservés au petit-déjeuner.

PRÉCAUTIONS

- Ne pas utiliser grille-pain sans avoir installé le plateau ramasse-miettes.
- Tenir le cordon d'alimentation éloigné des surfaces d'éléments chauffants.
- Après chaque utilisation, laissez le grille-pain refroidir complètement avant de le ranger.
- Nettoyez régulièrement le plateau ramasse-miettes pour éviter tout incendie.
- Veuillez placer le grille-pain sur une surface plate, et insérer une seule tranche de pain dans chaque fente à toast.
- Veuillez vérifier que le grille-pain ne présente aucun dommage et qu'il ne manque aucun accessoire après l'avoir déballé.
- Avant de le nettoyer, assurez-vous de débrancher le grille-pain, et nettoyez-le à l'aide d'un chiffon doux humidifié après qu'il ait complètement refroidi.
- Si le grille-pain ne fonctionne pas correctement, débranchez-le immédiatement et arrêtez de l'utiliser.
- Installez le plateau ramasse-miettes correctement. En cas de flamme ou de fumée, débranchez immédiatement le grille-pain.
- Ne pas laisser le grille-pain sans surveillance quand il est en marche. Le pain étant susceptible de prendre feu lorsqu'il est grillé, tenir le grille-pain éloigné de tout combustible tel que les liquides inflammables, les rideaux et plastiques. Lorsque vous utilisez le grille-pain ou juste après l'avoir utilisé, ne pas toucher les parties chauffantes, le support viennoiseries, ni la coque pour éviter toute brûlure.
- Si le pain reste coincé dans la fente à toast, débranchez le grille-pain, et retirez le pain après que le grille-pain est complètement refroidi. Ne pas essayer de retirer le pain à l'aide d'outils tranchants tels qu'un couteau, car les éléments chauffants risquent d'être endommagés et un choc électrique risque de se

Présentation du produit

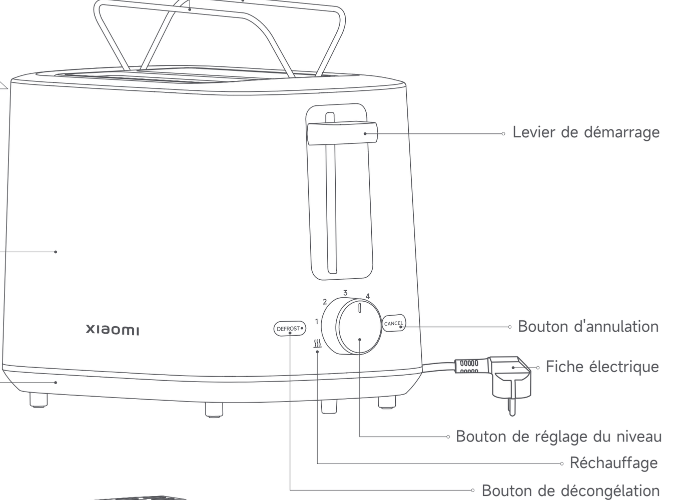

Remarque : les illustrations du produit et de ses accessoires présentes dans le manuel d'utilisation sont uniquement fournies à titre indicatif.
Le produit actuel et les fonctions effectives peuvent varier en raison des améliorations apportées au produit.

Utilisation

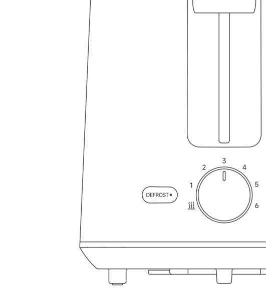

Panneau de commande

Levier de démarrage
Appuyez sur le levier de démarrage, et le grille-pain fonctionnera au niveau de puissance défini. Le levier de démarrage se réinitialisera automatiquement une fois le grillage terminé.

Bouton de décongélation
Appuyez sur le levier de démarrage pour faire fonctionner le grille-pain au niveau de puissance défini. Appuyez ensuite sur ce bouton pour griller du pain congelé. Le levier de démarrage se réinitialisera automatiquement une fois le grillage terminé.

Bouton d'annulation
Appuyez sur ce bouton, et le grille-pain s'arrêtera de fonctionner et le pain sera automatiquement éjecté.

Bouton de réglage du niveau
1. Tournez le bouton de réglage du niveau pour choisir entre les niveaux 1 à 6. Un niveau de grillage plus élevé prolonge le temps de grillage et augmente le degré de grillage du pain.
2. Vous pouvez également tourner le bouton de réglage du niveau pour réchauffer le pain.

Réchauffage
Tournez le bouton de réglage du niveau jusqu'à la position Réchauffage et appuyez sur le levier de démarrage pour réchauffer le pain grillé.

Utilisation du support viennoiseries
Appuyez sur le mécanisme de sortie et de rentrée du support pour faire sortir le support viennoiseries. Le support viennoiseries sert généralement à réchauffer le pain non coupé en tranche qui a été grillé. Il est recommandé d'utiliser le support viennoiseries en dessous du niveau 2 ou 3.

Remarque :
Vous pouvez utiliser le support viennoiseries pour chauffer 1 croissant ou 2 donuts, plutôt que du pain coupé en tranches. Il est recommandé d'utiliser le support viennoiseries en dessous du niveau 3 voire moins.

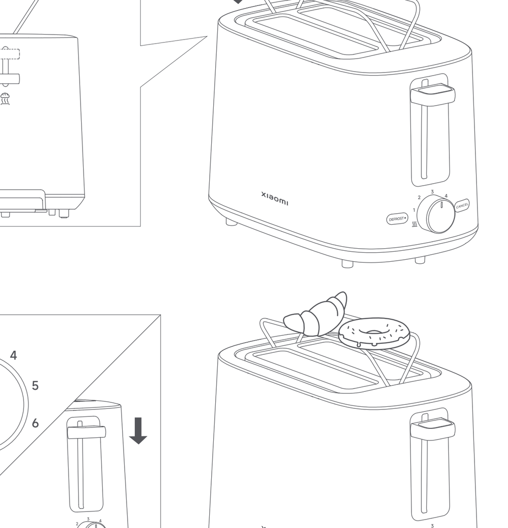

Retrait du plateau ramasse-miettes
Une fois le grille-pain complètement refroidi, sortez le plateau ramasse-miettes comme indiqué dans la figure ci-dessous, pour le nettoyage.

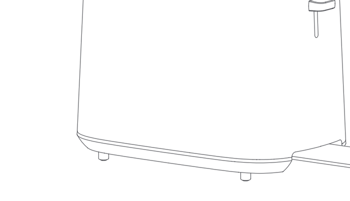

Première utilisation
Placez le grille-pain dans un endroit bien ventilé. Ne mettez pas de pain dedans, réglez le bouton de réglage du niveau sur le niveau 6, et appuyez sur le levier de démarrage pour laisser le grille-pain fonctionner sans pain pendant 2 à 3 cycles, afin d'éliminer les odeurs. Il est normal que le grille-pain émette un peu de fumée ou une légère odeur lors de sa première utilisation.

Utilisation quotidienne
1. Placez le grille-pain sur une surface plate et stable, et branchez-le.
2. Insérez le pain dans les fentes à toast.
3. Réglez le bouton de réglage du niveau sur le niveau souhaité.
4. Appuyez sur le levier de démarrage pour commencer à chauffer. Vous pouvez à nouveau régler le niveau durant le chauffage.
5. Une fois le chauffage terminé, le levier de démarrage revient dans sa position de départ et le grille-pain éjecte automatiquement le pain.
6. Nettoyez régulièrement le plateau ramasse-miettes.

Remarque :
1. Lorsque vous retirez le pain grillé, ne touchez aucune partie métallique pour éviter les brûlures.
2. Si du pain reste coincé dans la fente à toast, débranchez le grille-pain. Une fois le grille-pain complètement refroidi, retirez le pain à l'aide d'un outil non métallique, plutôt qu'un outil tranchant tel qu'un couteau ou une fourchette.
3. Le support viennoiseries est prévu pour chauffer des croissants, etc, tandis que les fentes à toast sont exclusivement réservées aux tranches de pain.

Nettoyage et entretien

1. Avant de nettoyer le grille-pain, assurez-vous de l'avoir débranché et laissé refroidir.
2. Veuillez utiliser un chiffon doux imbibé de détergent neutre pour nettoyer la coque du grille-pain.
3. Ne pas rincer ni tremper le grille-pain, sinon il sera endommagé.
4. Retirez le plateau ramasse-miettes pour le nettoyer.
5. Pour nettoyer les fentes à toast, secouez légèrement le grille-pain à l'envers. Ne pas insérer d'objet dur ou tranchant dans les fentes à toast pour les nettoyer, car cela risquerait d'endommager les pièces internes ou entraîner des risques pour la sécurité.
6. Rangez le grille-pain dans un endroit frais et sec après l'avoir nettoyé.

Caractéristiques

Nom	Toaster
Modèle	XMTSJ01FD
Tension nominale	220–240 V~
Fréquence nominale	50–60 Hz
Puissance nominale	780–930 W
Poids net	1,2 kg
Dimensions du produit	280 × 160 × 186 mm

Contenu du paquet : grille-pain, manuel d'utilisation

Dépannage

Problèmes	Causes possibles	Solutions
Le grille-pain ne fonctionne pas correctement.	Le grille-pain est débranché. Le levier de démarrage n'est pas dans sa position inférieure.	Branchez le grille-pain dans une prise. Appuyez sur le levier de démarrage.
La couleur du toast est claire.	Un niveau de grillage léger est sélectionné.	Augmentez le niveau de grillage.
La couleur du toast est foncée.	Le bouton de décongélation est peut-être enfoncé.	Lorsque vous réchauffez du pain non congelé, n'appuyez pas sur le bouton de décongélation.
Une odeur de brûlé et de la fumée se dégagent.	Trop de miettes se sont accumulées.	Nettoyez le plateau ramasse-miettes et procédez à un entretien régulier du grille-pain.
Le pain reste bloqué dans la fente à toast.	La tranche de pain est trop épaisse ou n'est pas de forme carrée.	Débranchez le grille-pain. Une fois le grille-pain complètement refroidi, retirez le pain à l'aide d'un outil non métallique, plutôt qu'un outil tranchant tel qu'un couteau ou une fourchette.

Schéma électrique

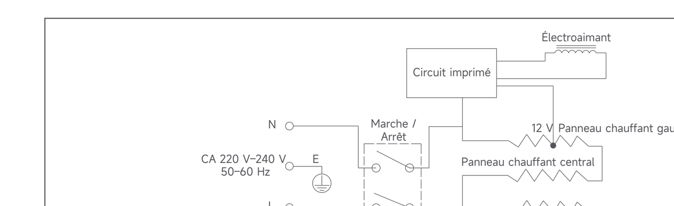

GARANTIE

CETTE GARANTIE VOUS DONNE DES DROITS SPÉCIFIQUES ET IL EST POSSIBLE DE PROFITER D'AUTRES DROITS OCTROYÉS PAR LES LOIS APPLICABLES DANS VOTRE PAYS, VOTRE RÉGION OU VOTRE DÉPARTEMENT. EN EFFET, DANS CERTAINS PAYS, PROVINCES OU DÉPARTEMENTS, LES DROITS DU CONSOMMATEUR PEUVENT IMPOSER UNE PÉRIODE DE GARANTIE MINIMALE. AUTRES QUE LES LIMITES PERMISES PAR LA LOI, XIAOMI N'EXCLUT PAS, LIMITE NI SUSPEND D'AUTRES DROITS QUE VOUS POUVEZ DÉTENIR. POUR COMPRENDRE PLEINEMENT VOS DROITS, CONSULTEZ LES LOIS APPLICABLES DANS VOTRE PAYS, PROVINCE OU DÉPARTEMENT.

1. GARANTIE LIMITÉE DE PRODUIT
XIAOMI garantit que les Produits sont exempts de tout défaut matériel ou de conception dans le cadre d'une utilisation normale en accord avec le mode d'emploi dudit Produit et dans la Durée de garantie.

La durée et les conditions relatives aux garanties légales sont prévues par les lois locales afférentes. Pour plus d'informations sur les avantages de la garantie du consommateur, veuillez consulter le site web officiel de Xiaomi https://www.mi.com/global/support/warranty.

Xiaomi garantit à l'acheteur d'origine que le produit Xiaomi est exempt de tout défaut matériel ou de conception dans le cadre d'une utilisation normale dans la période mentionnée ci-dessus.
Xiaomi ne garantit pas que le fonctionnement du Produit restera ininterrompu et exempt d'erreur.
Xiaomi n'est pas responsable des dommages découlant d'une non-conformité aux instructions liées à l'utilisation du produit.

2. SOLUTIONS
Si un défaut matériel est rencontré et une réclamation fondée est reçue par Xiaomi pendant la période de garantie, Xiaomi va soit (1) réparer le produit gratuitement, (2) échanger le produit, ou (3) rembourser le produit, frais d'expédition exclus.

3. COMMENT PROFITER D'UN SERVICE DE GARANTIE
Pour bénéficier du service de garantie, vous devez fournir le Produit à l'adresse spécifiée par Xiaomi, dans son emballage d'origine ou dans un emballage similaire garantissant le même degré de protection. Sauf mesures prohibées par la loi applicable, Xiaomi peut vous demander de présenter des preuves d'achat et/ou de vous conformer aux exigences d'inscription avant de profiter du service de garantie.

4. EXCLUSIONS ET LIMITATIONS
Sauf stipulation contraire mentionnée par Xiaomi, la présente Garantie limitée s'applique uniquement au Produit fabriqué par ou pour Xiaomi et identifiable par les marques commerciales, le nom commercial ou le logo « Xiaomi » ou « Mi ».
La Garantie limitée ne s'applique pas (a) aux dégâts dus aux catastrophes naturelles, comme la foudre, les tornades, les inondations, les incendies, les tremblements de terre ou autres causes externes (b) aux négligences, (c) à l'utilisation commerciale, (d) aux modifications de tout ou partie du Produit, (e) aux dommages provoqués par une utilisation avec des Produits non-Xiaomi, (f) aux dommages provoqués par un accident, un abus, une mauvaise utilisation (g) aux dommages provoqués par l'utilisation du Produit hors des utilisations autorisées ou prévues décrites par Xiaomi ou avec une tension ou une alimentation électrique inappropriée, ou (h) aux dommages

Il en va de votre responsabilité de sauvegarder les données, le logiciel ou tout autre matériel que vous pourriez avoir stocké ou préservé sur le Produit. Il est probable que les données, le logiciel ou d'autres matériels de l'équipement soient perdus ou formatés lors d'une maintenance. Xiaomi n'est pas responsable de ce type de dommages ou de pertes.
Aucun revendeur, agent ou employé de Xiaomi n'est autorisé à apporter des modifications, des extensions ou des ajouts à la présente Garantie limitée. Si une disposition est jugée illégale ou inapplicable, la légitimité et l'applicabilité des dispositions restantes ne sauraient être affectées ou impactées.
Sauf mesures prohibées par la loi ou promesse contraire par Xiaomi, les services après-ventes sont limités au pays ou à la région de l'achat initial.
Les produits qui n'ont pas été dûment importés et/ou n'ont pas été dûment fabriqués par Xiaomi et/ou n'ont pas été dûment obtenus chez Xiaomi ou un vendeur officiel de Xiaomi ne sont pas couverts par les présentes garanties. Conformément à la loi applicable, vous pouvez bénéficier des garanties depuis le détaillant non officiel qui vous a vendu le produit. Pour cela, Xiaomi vous invite à contacter le détaillant auprès duquel vous avez acheté le produit.
Les présentes garanties ne s'appliquent pas à Hong Kong et à Taiwan.

5. GARANTIES IMPLICITES
Sauf mesures prohibées par la loi applicable, toutes les garanties implicites (notamment les garanties de commercialisation et de conformité pour un but spécifique) disposeront d'une durée de garantie limitée allant jusqu'à la durée maximale de la présente garantie limitée. Certaines juridictions n'autorisent pas les limitations de durée d'une garantie implicite. La limitation ci-dessus ne s'applique donc pas à de tels cas.

6. LIMITATION DES DOMMAGES
Sauf mesures prohibées par la loi applicable, Xiaomi ne devrait être tenue pour responsable pour tous dommages provoqués par des accidents, indirects, spécifiques ou conséquents, notamment les pertes de bénéfices, de chiffre d'affaires ou de données, résultant de toute brèche dans une garantie ou condition expresse ou implicite, ou sous toute théorie légale, même si Xiaomi a été informée de la possibilité de tels dommages. Certaines juridictions n'autorisent pas l'exclusion ou la limitation des dommages indirects, spécifiques ou conséquents.
La limitation ci-dessus ne s'applique donc pas à vous.

7. CONTACTS XIAOMI
Pour les clients, consultez le site Web : https://www.mi.com/global/support/warranty
La personne à contacter pour le service après-vente peut être n'importe quelle personne de service agréé Xiaomi, les distributeurs agréés Xiaomi ou le vendeur final qui vous a vendu le produit. En cas de doute, veuillez contacter la personne concernée que Xiaomi peut identifier.

Déclaration de conformité pour l'Union européenne
Par la présente, Yuyao City Fuda Electronic Co., Ltd., déclarons que cet équipement est conforme aux directives et normes européennes applicables, ainsi qu'à leurs amendements. L'intégralité de la déclaration de conformité pour l'UE est disponible à l'adresse suivante :
http://www.mi.com/global/service/support/declaration.html

Informations DEEE
Tous les produits portant ce symbole deviennent des déchets d'équipements électriques et électroniques (DEEE dans la Directive européenne 2012/19/UE) qui ne doivent pas être mélangés aux déchets ménagers non triés. Vous devez contribuer à la protection de l'environnement et de la santé humaine en apportant l'équipement usagé à un point de collecte dédié au recyclage des équipements électriques et électroniques, agréé par le gouvernement ou les autorités locales. Le recyclage et la destruction appropriés permettront d'éviter tout impact potentiellement négatif sur l'environnement et la santé humaine. Contactez l'installateur ou les autorités locales pour obtenir plus d'informations concernant l'emplacement ainsi que les conditions d'utilisation de ce type de point de collecte.

Fabriqué pour : Xiaomi Communications Co., Ltd.
Fabricant : Yuyao City Fuda Electronic Co., Ltd.
(une société Mi Ecosystem)
Adresse : No. 78 Fengyi Road, Yuyao, 315400, Zhejiang, P.R. China
Pour plus d'informations, rendez-vous sur www.mi.com

FR
Cet appareil se recycle
À DÉPOSER EN MAGASIN
OU
À DÉPOSER EN DÉCHÈTERIE
Points de collecte sur www.quefairedemesdechets.fr
Privilégiez la réparation ou le don de votre appareil !

Pour les détails de l'importateur, veuillez consulter la boîte.
Date de production : voir la boîte
Fabriqué en Chine
Version du manuel d'utilisation : V1.0

葡萄牙语

Leia este manual do utilizador com atenção antes de utilizar o produto e guarde-o para referência futura.

Precauções

- Para garantir a sua segurança e minimizar o risco de lesões pessoais e danos em bens, respeite as seguintes precauções.

Sinal de proibição	Qualquer conteúdo com este sinal deve ser proibido. Caso contrário, pode causar danos na torradeira ou pôr em perigo a segurança pessoal do utilizador.
Sinal de aviso	Qualquer conteúdo com este sinal tem de ser expressamente respeitado. Caso contrário, pode causar danos na torradeira ou até mesmo pôr em perigo a segurança pessoal do
Sinal de precaução	Qualquer conteúdo com este sinal deve ser respeitado. Caso contrário, pode causar ferimentos ligeiros ou danos materiais.

PROIBIÇÕES

- Não toque na parte exterior metálica quente da torradeira durante a utilização.
- Não aproxime a torradeira de fontes de calor nem a exponha à chuva ou à luz solar direta.
- Não utilize acessórios não aprovados pelo fabricante. A garantia da torradeira será anulada em caso de avaria.
- Não coloque as mãos, pratos, facas, garfos, etc. nas ranhuras para torradas. Pode danificar os componentes internos.
- Não mergulhe a torradeira, a ficha e o cabo de alimentação em água ou em qualquer outro líquido. Utilize um pano macio humedecido na tarefa de limpeza.
- Não permita que crianças brinquem com a torradeira. Mantenha a torradeira e o cabo de alimentação fora do alcance de crianças para evitar riscos.
- Não utilize peças não originais ou não aprovadas pelo fabricante. A torradeira não pode ser controlada com um temporizador ou comando adicional.
- Para evitar danos ou incêndios, não coloque objetos na parte superior da torradeira quando esta estiver ligada ou quente.
- Desligue a torradeira quando não for usada por longos períodos de tempo.

AVISOS

- Este aparelho pode ser utilizado por crianças a partir dos 8 anos de idade e pessoas com capacidades físicas, sensoriais ou mentais reduzidas, ou com falta de experiência ou conhecimento, se as mesmas forem corretamente supervisionadas ou instruídas sobre a utilização do aparelho de forma segura e se compreenderem os riscos envolvidos. As crianças não devem brincar com o aparelho. A limpeza e a manutenção não devem ser executadas por crianças sem supervisão.
- Ligue a torradeira a uma tomada que cumpra os requisitos de tensão.
- Certifique-se de que desliga a torradeira antes de a mover ou limpar.
- Desligue a torradeira quando não for usada.
- Utilize sempre a torradeira com as mãos completamente secas.
- Desligue sempre a torradeira ao segurar pela ficha de alimentação, em vez de puxar o cabo de alimentação.
- Se o cabo de alimentação estiver danificado, terá de ser substituído por profissionais do fabricante, pela equipa do serviço de pós-venda ou por departamentos com funções semelhantes para evitar riscos de segurança.

- Se a torradeira, o cabo de alimentação ou a ficha estiver danificada, pare imediatamente de utilizar a torradeira e contacte a equipa do serviço de pós-venda. Todas as reparações (incluindo a substituição do cabo de alimentação) têm de ser feitas por profissionais autorizados pela Xiaomi.
- A torradeira não se destina a ser utilizada por pessoas com incapacidades físicas, sensoriais ou mentais, ou com a falta de experiência e conhecimento (incluindo crianças), exceto se forem supervisionadas ou instruídas para a utilização da torradeira por alguém responsável pela sua segurança.
- Este aparelho destina-se a ser utilizado em aplicações domésticas e similares, tais como:
- áreas de cozinha do pessoal em lojas, escritórios e outros ambientes de trabalho;
- casas de quinta;
- por clientes em hotéis, motéis e outros ambientes residenciais;
- ambientes tipo cama e pequeno-almoço.

PRECAUÇÕES

- Não utilize a torradeira sem o tabuleiro de migalhas instalado.
- Mantenha o cabo de alimentação afastado das superfícies de quaisquer unidades de aquecimento.
- Após cada utilização, deixe a torradeira arrefecer por completo antes de a arrumar.
- Limpe regularmente o tabuleiro de migalhas para evitar incêndios.
- Coloque a torradeira numa superfície plana e coloque apenas uma fatia de pão em cada ranhura para torradas.
- Após desembalar, verifique se a torradeira apresenta danos ou se faltam acessórios.
- Antes da limpeza, certifique-se de que desliga a torradeira e limpe-a com um pano macio humedecido após arrefecer por completo.
- Se a torradeira não funcionar corretamente, desligue-a imediatamente e deixe de a usar.
- Coloque o tabuleiro de migalhas corretamente. Em caso de chamas ou fumo, desligue imediatamente a torradeira da tomada.
- Não deixe a torradeira sem supervisão durante o seu funcionamento. Como o pão pode incendiar-se quando é torrado, mantenha a torradeira afastada de quaisquer combustíveis, tais como líquidos inflamáveis, cortinas e plásticos. Durante ou após a utilização da torradeira, não toque nas peças de aquecimento, na grelha de tostagem nem na parte exterior para evitar queimaduras.
- Se o pão ficar preso na ranhura para torradas, desligue a torradeira da tomada e retire o pão após a torradeira arrefecer por completo. Não tente retirar o pão com ferramentas afiadas, como uma faca, pois isso pode danificar os elementos de aquecimento e provocar choques elétricos.

Visão geral do produto

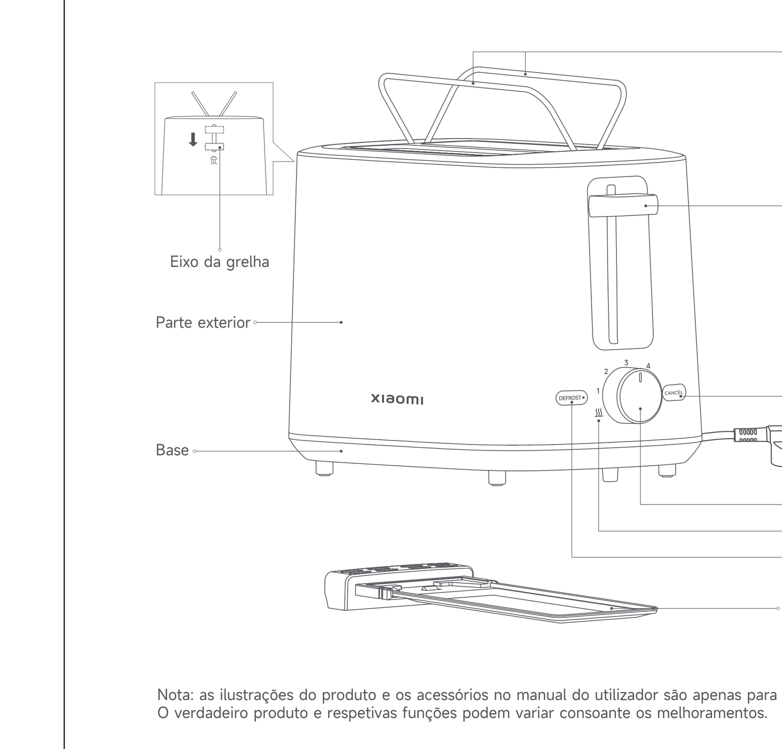

Nota: as ilustrações do produto e os acessórios no manual do utilizador são apenas para referência. O verdadeiro produto e respetivas funções podem variar consoante os melhoramentos.

Como utilizar

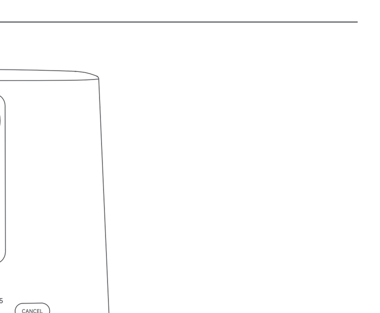

Painel de controlo

Alavanca de início
Pressione a alavanca de início para baixo e a torradeira começa a funcionar no nível definido. A alavanca de início volta automaticamente à posição inicial após a tostagem.

Botão Descongelar
Pressione a alavanca de início para baixo para a torradeira funcionar no nível definido. Em seguida, pressione este botão para torrar pão congelado. A alavanca de início volta automaticamente à posição inicial após a tostagem.

Botão Cancelar
Pressione este botão. A torradeira deixa de funcionar e faz saltar o pão automaticamente.

Botão de nível
1. Rode o botão de nível para escolher entre os níveis 1–6. Um nível de tostagem mais elevado prolonga o tempo de tostagem e aumenta a tostagem do pão.
2. Pode também rodar o botão de nível para reaquecer o pão.

Reaquecimento
Rode o botão de nível para a marca de reaquecimento e pressione a alavanca de início para baixo para reaquecer o pão torrado.

Usar a grelha de tostagem
Pressione o eixo da grelha para abrir a grelha de tostagem. A grelha de tostagem é geralmente utilizada para reaquecer o pão não fatiado que foi torrado. Recomenda-se a utilização da grelha de tostagem no nível 2 ou 3.

Nota:
A grelha de tostagem pode ser utilizada para aquecer um croissant ou dois dónutes, em vez de pão fatiado. Recomenda-se a utilização da grelha de tostagem no nível 3 ou inferior.

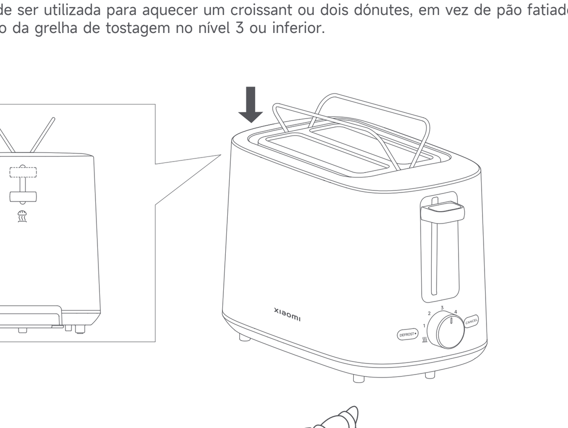

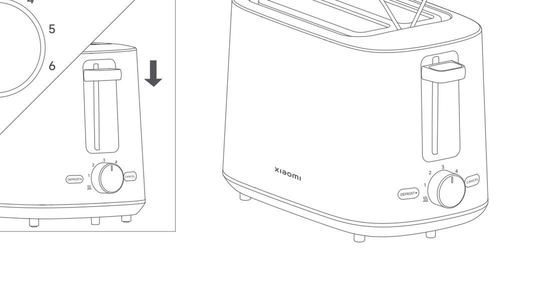

Remover o tabuleiro de migalhas
Após a torradeira arrefecer completamente, retire o tabuleiro de migalhas como ilustrado na figura abaixo para proceder à limpeza.

Utilizar pela primeira vez
Coloque a torradeira num local bem ventilado. Não coloque pão, rode o botão de nível para o nível 6 e pressione a alavanca de início para baixo, para a torradeira funcionar sem pão durante 2–3 ciclos de modo a eliminar o seu odor. É normal que a torradeira emita uma pequena quantidade de fumo ou odor quando for utilizada pela primeira vez.

Utilização diária
1. Coloque a torradeira numa superfície estável e nivelada, e ligue-a.
2. Coloque pão nas ranhuras para torradas.
3. Rode o botão de nível para o nível pretendido.
4. Pressione a alavanca de início para baixo para começar o aquecimento. Pode ajustar novamente o nível durante o aquecimento.
5. Após o aquecimento, a alavanca de início volta à posição inicial e a torradeira faz saltar automaticamente o pão.
6. Limpe regularmente o tabuleiro de migalhas.

Nota:
1. Ao remover o pão torrado, não toque nas peças metálicas para evitar queimaduras.
2. Se o pão ficar preso na ranhura para torradas, desligue a torradeira da tomada. Depois de a torradeira arrefecer por completo, tire o pão com uma ferramenta não metálica em vez de uma ferramenta afiada como uma faca ou um garfo.
3. A grelha de tostagem destina-se a aquecer croissants, etc., enquanto as ranhuras para torradas se destinam a aquecer apenas pão fatiado.

Limpeza e manutenção

1. Antes de limpar a torradeira, certifique-se de que a desliga e deixa arrefecer.
2. Utilize um pano macio humedecido com detergente neutro para limpar a parte exterior da torradeira.
3. Não enxague nem molhe a torradeira, ou irá danificá-la.
4. Retire o tabuleiro de migalhas para o limpar.
5. Para limpar as ranhuras para torradas, pode abanar ligeiramente a torradeira virada ao contrário. Não insira objetos duros ou afiados nas ranhuras para torradas para limpeza, uma vez que isso pode danificar as peças internas ou causar riscos de segurança.
6. Após a limpeza, guarde a torradeira num local seco e fresco.

Especificações

Nome	Torradeira
Modelo	XMTSJ01FD
Tensão nominal	220–240 V~
Frequência nominal	50–60 Hz
Potência nominal	780–930 W
Peso líquido	1,2 kg
Dimensões do produto	280 × 160 × 186 mm

Conteúdos da embalagem: torradeira, manual do utilizador

Resolução de problemas

Problemas	Causas prováveis	Soluções
A torradeira não funciona corretamente.	A torradeira está desligada. A alavanca de início não está pressionada até baixo.	Ligue a torradeira a uma tomada. Pressione a alavanca de início até baixo.
A torrada tem uma tonalidade clara.	Está selecionado um baixo nível de	Aumente o nível de tostagem.
A torrada tem uma tonalidade escura.	O botão Descongelar pode estar pressionado.	Ao aquecer pão não congelado, não pressione o botão Descongelar.
Há fumo e cheira a queimado.	Demasiadas migalhas acumuladas.	Limpe o tabuleiro de migalhas e faça regularmente a manutenção da torradeira.
O pão fica preso na ranhura para torradas.	O pão fatiado é grosso ou não tem uma forma quadrada.	Desligue a torradeira. Depois de a torradeira arrefecer por completo, tire o pão com uma ferramenta não metálica em vez de uma ferramenta afiada como uma faca ou um garfo.

Diagrama de circuitos

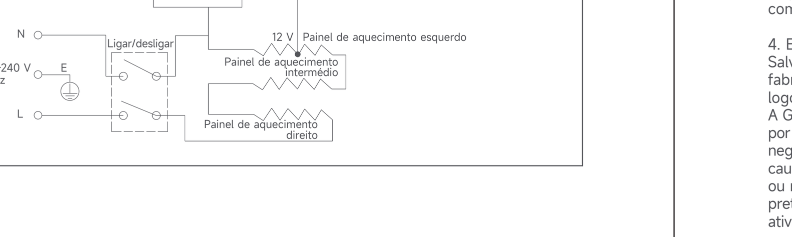

AVISO DE GARANTIA

A PRESENTE GARANTIA CONCEDE-LHE DIREITOS ESPECÍFICOS, PODENDO USUFRUIR DE OUTROS DIREITOS PREVISTOS PELA LEGISLAÇÃO DO SEU PAÍS, PROVÍNCIA OU ESTADO. DE FACTO, NOUTROS PAÍSES, PROVÍNCIAS OU ESTADOS, O DIREITO DOS CONSUMIDORES PODE IMPOR UM PERÍODO DE GARANTIA MÍNIMO. A NÃO SER QUE PERMITIDO POR LEI, A XIAOMI NÃO EXCLUI, LIMITA NEM SUSPENDE OUTROS DIREITOS QUE POSSA TER. PARA UMA COMPREENSÃO COMPLETA DOS SEUS DIREITOS, ACONSELHAMOS QUE CONSULTE A LEGISLAÇÃO DO SEU PAÍS, PROVÍNCIA OU ESTADO.

1. GARANTIA LIMITADA DO PRODUTO
A XIAOMI garante que os Produtos não apresentam quaisquer defeitos nos seus componentes e de fabrico sob condições normais de utilização e de acordo com o respetivo manual do utilizador do Produto durante o Período de Garantia.

Os termos e as condições relacionadas com garantias legais são fornecidas pela respetiva legislação local. Para mais informações sobre as vantagens da garantia do cliente, consulte o site oficial da Xiaomi https://www.mi.com/global/support/warranty.

A Xiaomi garante ao comprador original que o seu Produto Xiaomi não apresentam quaisquer defeitos nos seus componentes e de fabrico sob condições normais de utilização durante o período mencionado acima.
A Xiaomi não assegura que o funcionamento do Produto seja contínuo ou sem erros.
A Xiaomi não se responsabiliza por danos resultantes do incumprimento das instruções associadas à utilização do Produto.

2. SOLUÇÕES
Se for encontrado um defeito no hardware e apresentada uma reclamação válida à Xiaomi dentro do Período de Garantia, a Xiaomi (1) reparará o produto sem cobrança adicional; (2) substituirá o Produto; ou (3) efetuará o reembolso do Produto, excluindo potenciais custos de envio.

3. COMO OBTER O SERVIÇO DE GARANTIA
Para obter o serviço de garantia, terá de entregar o Produto na sua embalagem original ou em embalagem semelhante que forneça o mesmo nível de proteção do Produto, na morada especificada pela Xiaomi. Exceto se proibido pela legislação aplicável, a Xiaomi poderá exigir a apresentação de comprovativos ou de provas de compra e/ou o cumprimento de requisitos de registo antes de obter o serviço de garantia.

4. EXCLUSÕES E LIMITAÇÕES
Salvo se estipulado em contrário pela Xiaomi, a presente Garantia Limitada aplica-se apenas ao Produto fabricado por ou para a Xiaomi, que seja identificável pelas marcas registadas, pelo nome comercial ou pelo logótipo "Xiaomi" ou "Mi".
A Garantia Limitada não se aplica a quaisquer (a) danos que resultem de atos da natureza ou causas de força maior, por exemplo, trovoadas, tornados, inundações, incêndios, terramotos ou outras causas externas; (b) casos de negligência; (c) casos de utilização comercial; (d) alterações ou modificações a qualquer parte do Produto; (e) danos causados pela utilização conjunta com produtos que não sejam da Xiaomi; (f) danos causados por acidente, abuso ou má utilização; (g) danos causados pela utilização do Produto para outros fins que não os permitidos ou pretendidos pela Xiaomi ou com voltagem ou fonte de alimentação inadequadas; ou (h) danos causados por atividades de assistência (incluindo atualizações e expansões) desempenhadas por indivíduos que não sejam

É da sua responsabilidade efetuar cópias de segurança de quaisquer dados ou outros materiais que possa ter armazenado ou mantido no Produto. É provável que os dados, o software ou outros materiais existentes no equipamento sejam perdidos ou reformatados durante o processo de assistência, pelo que a Xiaomi não se responsabilizará por quaisquer danos ou perdas.
Nenhum revendedor, agente ou funcionário da Xiaomi está autorizado a efetuar qualquer modificação, extensão ou adenda à presente Garantia Limitada. Se algum termo for considerado ilegal ou inexequível, a legalidade e validade dos restantes termos não deverão ser afetadas nem prejudicadas.
Exceto se proibido pela legislação ou de outra forma prometido pela Xiaomi, os serviços de pós-venda deverão ser limitados ao país ou região da compra original.
Os produtos que não foram devidamente importados e/ou não foram devidamente fabricados pela Xiaomi e/ou não foram devidamente adquiridos à Xiaomi ou a um vendedor oficial da Xiaomi, não se encontram cobertos pelas garantias presentes. Conforme aplicável por lei, pode beneficiar das garantias de um retalhista não oficial que tenha vendido o produto. Assim sendo, a Xiaomi aconselha-o a contactar o retalhista a quem comprou o Produto.
As garantias presentes não se aplicam em Hong Kong nem em Taiwan.

5. GARANTIAS IMPLÍCITAS
Exceto se proibido pela legislação aplicável, todas as garantias implícitas (incluindo garantias de comercialização e adequação a um finalidade específica) serão limitadas à duração máxima da presente garantia limitada. Algumas jurisdições não permitem a imposição de limites na duração de uma garantia implícita, por isso, a limitação acima referida não será aplicada nesses casos.

6. LIMITAÇÃO DE DANOS
Exceto se proibido pela legislação aplicável, a Xiaomi não será responsável por quaisquer danos provocados por acidentes, danos indiretos, especiais ou consequentes, incluindo, sem limitação, danos por eventuais perdas de lucros, rendimentos ou dados, danos resultantes de qualquer violação de garantia ou condição expressa ou implícita ou danos verificados ao abrigo de qualquer teoria legal, mesmo quando a Xiaomi tiver sido informada da possibilidade de tais danos. Algumas jurisdições não permitem a exclusão ou limitação de danos especiais, indiretos ou consequentes, pelo que a limitação acima poderá não ser aplicável no seu caso.

7. CONTACTOS DA XIAOMI
Para clientes, visite o site: https://www.mi.com/global/support/warranty
A pessoa de contacto para o serviço de pós-venda pode ser qualquer pessoa na rede de serviços autorizados da Xiaomi, distribuidores autorizados da Xiaomi ou o vendedor final que lhe vendeu os produtos. Em caso de dúvida, contacte a pessoa de contacto identificada pela Xiaomi.

Declaração de conformidade da UE
A Yuyao City Fuda Electronic Co., Ltd., pelo presente, declara que este equipamento está em conformidade com as diretivas e normas europeias aplicáveis, e as respetivas alterações. O texto completo da Declaração de conformidade da UE está disponível em: http://www.mi.com/global/service/support/declaration.html

Informações relativas aos REEE
Todos os produtos que apresentem este símbolo são considerados resíduos de equipamentos elétricos e eletrónicos (REEE, conforme a Diretiva 2012/19/UE), não devendo ser misturados com resíduos domésticos indiscriminados. Em vez disso, o utilizador deve proteger a saúde humana e o meio ambiente e entregar o respetivo equipamento num ponto de recolha designado para reciclagem de resíduos de equipamentos elétricos e eletrónicos, indicado pelo governo ou pelas autoridades locais. A correta eliminação e a reciclagem ajudarão a prevenir eventuais consequências negativas para o meio ambiente e a saúde humana. Para obter mais informações sobre os locais e os termos e condições de tais pontos de recolha, entre em contacto com a entidade responsável pela instalação ou com as autoridades locais.

Fabricado para: Xiaomi Communications Co., Ltd.
Fabricante: Yuyao City Fuda Electronic Co., Ltd.
(Uma empresa do Ecossistema Mi)
Morada: No. 78 Fengyi Road, Yuyao, 315400, Zhejiang, P.R. China
Para mais informações, consulte o site www.mi.com

Para obter informações sobre o importador, consulte a caixa.
Data de produção: ver caixa
Fabricado na China

Versão do manual do utilizador: V1.0

波兰语

Przed rozpoczęciem korzystania z produktu należy dokładnie zapoznać się z niniejszą instrukcją obsługi i zachować ją na przyszłość.

Środki ostrożności

- Aby zapewnić sobie bezpieczeństwo i zminimalizować ryzyko urazów ciała oraz szkód na mieniu, zachowuj poniższe środki ostrożności.
- Niestosowanie się do ostrzeżeń związanych z bezpieczeństwem może skutkować wypadkami.

Znak zakazu	Wszelkie treści oznaczone w ten sposób muszą zostać zabronione, w przeciwnym razie toster może zostać uszkodzony albo użytkownik może odnieść obrażenia.
Znak ostrzeżenia	Wszelkie treści oznaczone w ten sposób muszą być ściśle przestrzegane, w przeciwnym razie toster może zostać uszkodzony albo użytkownik może odnieść
Znak przestrogi	Wszelkie treści oznaczone w ten sposób muszą być przestrzegane, w przeciwnym razie może dojść do pomniejszych uszkodzeń ciała lub szkód na mieniu.

ZAKAZY

- Nie dotykaj gorącej metalowej obudowy tostera, gdy jest on używany.
- Nie umieszczaj tostera w pobliżu żadnych źródeł ciepła, nie wystawiaj na deszcz ani bezpośrednie działanie światła słonecznego.
- Nie używaj akcesoriów niezatwierdzonych przez producenta, w przeciwnym razie, jeśli dojdzie do awarii tostera, gwarancja nie będzie obowiązywać.
- Nie wkładaj dłoni, talerzy, noży, widelców itd. do otworów tostera, ponieważ może to spowodować uszkodzenie części wewnętrznych.
- Nie zanurzaj tostera, wtyczki ani przewodu zasilania w wodzie ani w żadnym innym płynie. Do czyszczenia używaj zwilżonej, miękkiej ściereczki.
- Nie zezwalaj dzieciom na zabawy tosterem. Trzymaj urządzenie i przewód zasilania poza zasięgiem dzieci w celu minimalizacji potencjalnego ryzyka.
- Nie używaj żadnych części nieoryginalnych ani niezatwierdzonych przez producenta. Tosterem nie można sterować zdalnie ani przy użyciu dodatkowego minutnika.
- Nie umieszczaj żadnego przedmiotu na tosterze, gdy jest on podłączony do zasilania lub gorący, aby uniknąć uszkodzenia lub pożaru.
- Jeśli toster nie będzie używany przez dłuższy czas, odłącz go od zasilania.

OSTRZEŻENIA

- Ten produkt może być używany przez dzieci w wieku powyżej 8 lat oraz osoby o ograniczonych zdolnościach ruchowych, postrzegania lub umysłowych, a także przez osoby bez doświadczenia ze sprzętem bądź z brakiem wiedzy na jego temat, jeśli odbywa się to pod nadzorem lub zgodnie z instrukcją użytkowania sprzętu w bezpieczny sposób i ze zrozumieniem występujących zagrożeń. Dzieci nie powinny bawić się urządzeniem. Czyszczenie i konserwacja nie mogą być przeprowadzane przez dzieci bez nadzoru.
- Podłącz toster do gniazdka elektrycznego zgodnego z wymaganiami dotyczącymi napięcia.
- Pamiętaj, aby odłączyć toster od zasilania przed przeniesieniem go lub czyszczeniem.
- Jeśli toster nie będzie używany, odłącz go od zasilania.
- Zawsze obsługuj toster całkowicie suchymi rękami.
- Zawsze odłączaj toster od zasilania, ciągnąc za wtyczkę, a nie za przewód zasilania.
- W razie uszkodzenia przewód zasilania powinien zostać wymieniony przez wykwalifikowanego technika w placówce producenta lub posprzedażowym dziale serwisowym albo podobnym w celu uniknięcia niebezpieczeństwa.

- Jeśli toster, przewód zasilania lub wtyczka są uszkodzone, należy natychmiast zaprzestać użytkowania urządzenia i skontaktować się z posprzedażowym działem serwisowym. Wszystkie naprawy (w tym wymianę przewodu zasilania) muszą przeprowadzać specjaliści autoryzowani przez Xiaomi.
- Tostera nie powinny używać osoby z niepełnosprawnościami fizycznymi, sensorycznymi lub umysłowymi ani osoby bez odpowiedniej wiedzy i doświadczenia (w tym dzieci), chyba że nad ich bezpieczeństwem będzie czuwała osoba za nie odpowiedzialna lub otrzymają one odpowiednie instrukcje od takiej osoby.
- To urządzenie jest przeznaczone do użytku domowego i podobnych zastosowań, w tym:
- do aneksów kuchennych dla personelu sklepów, biur i innych miejsc pracy;
- do domów na wsi;
- dla klientów hoteli, moteli i innych miejsc zakwaterowania;
- do pensjonatów.

PRZESTROGI

- Nie używaj tostera bez zamontowanej tacy na okruszki.
- Trzymaj przewód zasilania z dala od powierzchni wszelkich jednostek grzewczych.
- Po każdym użyciu zaczekaj, aż toster całkiem ostygnie, zanim schowasz go w celu przechowywania.
- Regularnie czyść tacę na okruszki, aby zapobiec pożarowi.
- Umieść toster na płaskiej powierzchni i wkładaj do każdego otworu tylko po jednej kromce chleba.
- Po rozpakowaniu sprawdź, czy toster nie jest uszkodzony i czy nie brakuje żadnych akcesoriów.
- Przed rozpoczęciem czyszczenia odłącz toster od zasilania i, gdy całkiem ostygnie, wytrzyj go zwilżoną, miękką ściereczką.
- Jeśli toster ulegnie awarii, natychmiast odłącz go od zasilania i przestań go używać.
- Prawidłowo zamontuj tacę na okruszki. Jeśli zauważysz płomienie lub dym, natychmiast odłącz toster od zasilania.
- Nie zostawiaj działającego tostera bez nadzoru. Podczas opiekania chleb może się zapalić. Trzymaj toster z dala od wszelkich materiałów palnych, takich jak łatwopalne płyny, zasłony i plastiki. Podczas używania lub tuż po użyciu tostera nie dotykaj żadnych nagrzewających się części, rusztu tostera ani obudowy, aby uniknąć oparzeń.
- Jeśli chleb utknie w otworze na tosty, odłącz toster od zasilania i gdy urządzenie całkiem ostygnie, wyjmij kromkę. Nie próbuj wyjmować chleba żadnymi ostrymi narzędziami takimi jak nóż, ponieważ może to spowodować uszkodzenie elementów grzewczych, a także porażenie prądem elektrycznym.

Przegląd produktu

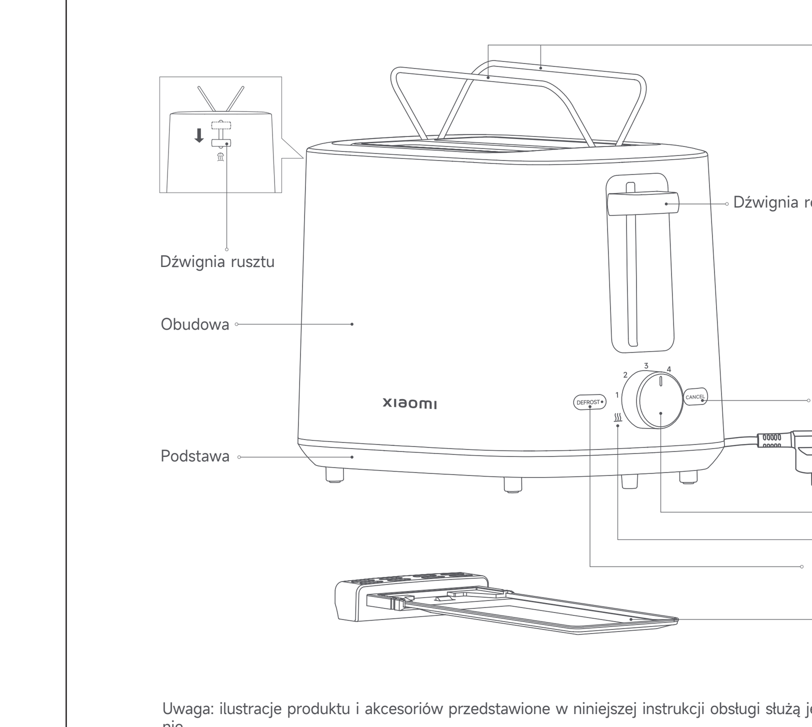

Uwaga: ilustracje produktu i akcesoriów przedstawione w niniejszej instrukcji obsługi służą jedynie jako odniesie-nie.
Rzeczywisty produkt i funkcje mogą różnić się od przedstawionych w związku z ulepszeniami produktu.

Jak używać

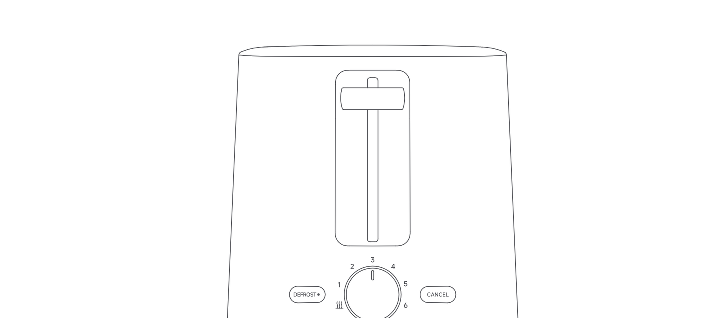

Panel sterowania

Dźwignia rozpoczęcia opiekania
Naciśnij dźwignię rozpoczęcia opiekania, a toster zacznie działać na ustawionym poziomie. Dźwignia rozpoczęcia opiekania automatycznie wróci do pozycji początkowej po zakończeniu opiekania.

Przycisk rozmrażania
Naciśnij dźwignię rozpoczęcia opiekania, aby uruchomić toster na ustawionym poziomie. Następnie naciśnij ten przycisk, aby zacząć opiekać mrożony chleb. Dźwignia rozpoczęcia opiekania automatycznie wróci do pozycji początkowej po zakończeniu opiekania.

Przycisk anulowania
Po naciśnięciu tego przycisku toster przestanie działać i chleb automatycznie się wysunie.

Pokrętło poziomu
1. Użyj pokrętła, aby wybrać poziom od 1 do 6. Wyższy poziom wydłuża czas opiekania, przez co chleb staje się bardziej chrupiący.
2. Pokrętła poziomu można również użyć do odgrzania chleba.

Odgrzewanie
Ustaw pokrętło poziomu na symbolu odgrzewania i naciśnij dźwignię rozpoczęcia opiekania, aby odgrzać opieczony chleb.

Używanie rusztu tostera
Naciśnij dźwignię rusztu, aby go otworzyć. Ruszt tostera ogólnie służy do odgrzewania wcześniej opieczonych kromek chleba. Zaleca się używanie rusztu tostera na 2 lub 3 poziomie opiekania.

Uwaga:
Zamiast do kromek chleba rusztu tostera można użyć do podgrzania 1 croissanta lub 2 pączków. Zaleca się używanie rusztu tostera na 3 lub niższym poziomie opiekania.

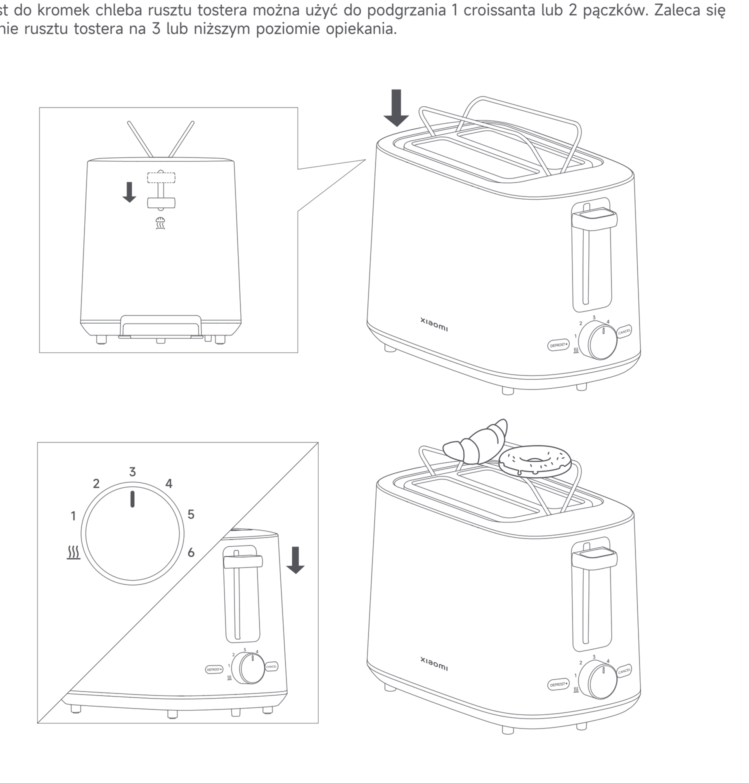

Demontaż tacy na okruszki
Gdy toster całkiem ostygnie, wyciągnij tacę na okruszki w celu jej wyczyszczenia, jak pokazano na poniższej ilustracji.

Pierwsze użycie
Postaw toster w dobrze wentylowanym miejscu. Nie wkładaj do niego chleba. Przestaw pokrętło poziomu na poziom 6 i naciśnij dźwignię rozpoczęcia opiekania, aby toster działał bez chleba przez 2–3 cykle w celu usunięcia obcych zapachów. To, że toster podczas pierwszego użycia generuje niewielką ilość dymu lub wydziela zapach, jest normalne.

Codzienne użytkowanie
1. Umieść toster na stabilnej, równej powierzchni i podłącz go do zasilania.
2. Wsuń chleb do otworów na tosty.
3. Przestaw pokrętło poziomu na wybrany poziom.
4. Naciśnij dźwignię rozpoczęcia opiekania, aby włączyć grzanie. Podczas nagrzewania można dostosować poziom.
5. Po zakończeniu nagrzewania dźwignia rozpoczęcia opiekania wróci do poprzedniego położenia, a toster automatycznie wysunie chleb.
6. Regularnie czyść tacę na okruszki.

Uwaga:
1. Wyjmując opieczony chleb, nie dotykaj żadnych metalowych części, aby się nie poparzyć.
2. Jeśli chleb zablokuje się w otworze tostera, odłącz urządzenie od zasilania. Gdy toster całkowicie wystygnie, wyjmij chleb niemetalowym narzędziem. Nie używaj do tego ostrych przedmiotów, takich jak nóż czy widelec.
3. Ruszt tostera służy do podgrzewania croissantów itd., a otwory na tosty są przeznaczone tylko do opiekania kromek chleba.

Czyszczenie i konserwacja

1. Przed rozpoczęciem czyszczenia tostera należy odłączyć go od zasilania i zaczekać, aż ostygnie.
2. Do wytarcia obudowy tostera użyj miękkiej ściereczki zwilżonej naturalnym detergentem.
3. Nie spłukuj ani nie namaczaj tostera, w przeciwnym razie ulegnie uszkodzeniu.
4. Wyciągnij tacę na okruszki, aby ją wyczyścić.
5. Aby wyczyścić otwory tostera, można odwrócić go do góry nogami i lekko nim potrząsnąć. Nie wkładaj żadnych twardych ani ostrych przedmiotów do otworów tostera w celu wyczyszczenia go, ponieważ może to spowodować zagrożenie dla bezpieczeństwa lub uszkodzenie części wewnętrznych.
6. Po wyczyszczeniu toster należy przechowywać w chłodnym, suchym miejscu.

Dane techniczne

Nazwa	Toster
Model	XMTSJ01FD
Napięcie znamionowe	220–240 V~
Częstotliwość znamionowa	50–60 Hz
Moc znamionowa	780–930 W
Masa netto	1,2 kg
Wymiary produktu	280 × 160 × 186 mm

Zawartość opakowania: toster, instrukcja obsługi

Rozwiązywanie problemów

Problemy	Prawdopodobne przyczyny	Rozwiązania
Toster nie działa poprawnie.	Toster jest odłączony od zasilania. Dźwignia rozpoczęcia opiekania nie jest	Podłącz toster do gniazdka elektrycznego. Dociśnij dźwignię rozpoczęcia opiekania.
Tost jest jasny.	Wybrano niski poziom opiekania.	Zwiększ poziom opiekania.
Tost jest ciemny.	Mógł zostać naciśnięty przycisk rozmrażania.	Podczas podgrzewania niemrożonego chleba nie naciskaj przycisku rozmrażania.
Widać dym i czuć zapach spalenizny.	Zebrało się zbyt wiele okruszków.	Regularnie czyść tacę na okruszki i konserwuj toster.
Chleb blokuje się w otworze tostera.	Kromki chleba są grube lub nie są kwadratowe.	Odłącz toster od zasilania. Gdy toster całkowicie wystygnie, wyjmij chleb niemetalowym narzędziem. Nie używaj do tego ostrych przedmiotów, takich jak nóż czy widelec.

Schemat obwodu

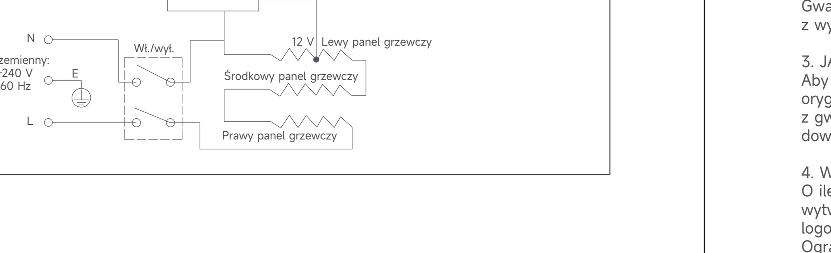

GWARANCJA

NINIEJSZA GWARANCJA NADAJE UŻYTKOWNIKOWI OKREŚLONE PRAWA, LECZ MOGĄ MU PRZYSŁUGIWAĆ RÓWNIEŻ INNE PRAWA PRZEWIDZIANE PRAWEM DANEGO KRAJU, OKRĘGU ADMINISTRACYJNEGO LUB STANU. PONADTO W NIEKTÓRYCH KRAJACH, OKRĘGACH ADMINISTRACYJNYCH LUB STANACH PRAWO KONSUMENCKIE MOŻE PRZEWIDYWAĆ MINIMALNY OKRES GWARANCJI. WSZELKIE WYKLUCZENIA, OGRANICZENIA LUB ZAWIESZENIA PRAW PRZYSŁUGUJĄCYCH UŻYTKOWNIKOWI, NA JAKIE POWOŁUJE SIĘ FIRMA XIAOMI, NASTĘPUJĄ WYŁĄCZNIE W ZAKRESIE DOZWOLONYM PRZEZ OBOWIĄZUJĄCE PRAWO. W CELU DOKŁADNEGO ZROZUMIENIA SWOICH PRAW ZACHĘCAMY DO ZAPOZNANIA SIĘ Z PRAWEM SWOJEGO KRAJU, OKRĘGU ADMINISTRACYJNEGO LUB STANU.

1. OGRANICZONA GWARANCJA NA PRODUKT
Firma Xiaomi gwarantuje, że Produkty są wolne od wad materiałowych i wykonawczych w normalnych warunkach użytkowania i podczas użytkowania zgodnie z właściwą instrukcją obsługi Produktu, przez Okres Gwarancji.

Okres obowiązywania i warunki rękojmi są określone w odpowiednich przepisach lokalnych. Więcej informacji na temat korzyści wynikających z gwarancji konsumenckiej można znaleźć na oficjalnej stronie firmy Xiaomi https://www.mi.com/global/support/warranty.

Firma Xiaomi gwarantuje pierwotnemu nabywcy, że przy normalnym użytkowaniu Produkt będzie wolny od wad materiałowych i produkcyjnych przez wyżej wymieniony okres.
Firma Xiaomi nie gwarantuje, że działanie Produktu będzie nieprzerwane lub wolne od błędów.
Firma Xiaomi nie ponosi odpowiedzialności za szkody spowodowane nieprzestrzeganiem instrukcji dotyczących użytkowania Produktu.

2. FORMY ZADOŚĆUCZYNIENIA
W przypadku stwierdzenia wady urządzenia i otrzymania przez firmę Xiaomi ważnego roszczenia w Okresie Gwarancji firma Xiaomi (1) naprawi produkt bezpłatnie, (2) wymieni produkt lub (3) zwróci koszt Produktu, z wyłączeniem ewentualnych opłat z tytułu wysyłki.

3. JAK SKORZYSTAĆ Z GWARANCJI
Aby skorzystać z gwarancji, należy dostarczyć Produkt na adres podany przez firmę Xiaomi w opakowaniu oryginalnym bądź podobnym, które zapewni Produktowi taki sam poziom ochrony. Przed skorzystaniem z gwarancji firma Xiaomi może (w zakresie dozwolonym przez obowiązujące prawo) zażądać dostarczenia dowodu zakupu i/lub dokonania rejestracji Produktu.

4. WYŁĄCZENIA I OGRANICZENIA
O ile firma Xiaomi nie postanowi inaczej, niniejsza Ograniczona Gwarancja dotyczy wyłącznie Produktu wytworzonego przez firmę Xiaomi lub na jej rzecz, oznaczonego znakami towarowymi, nazwą handlową lub logo „Xiaomi" lub „Mi".
Ograniczona Gwarancja nie dotyczy (a) Szkód spowodowanych działaniem natury lub siły wyższej, np. uderzeniem pioruna, tornadem, powodzią, pożarem, trzęsieniem ziemi lub innymi czynnikami zewnętrznymi; (b) Zaniedbań; (c) Wykorzystania w celach komercyjnych; (d) Modyfikacji dowolnej części Produktu; (e) Szkód związanych z używaniem Produktu w połączeniu z produktami niebędącymi produktami firmy Xiaomi; (f) Szkód powstałych wskutek wypadku, niewłaściwego lub nieprawidłowego używania; (g) Szkód spowodowanych

korzystaniem z Produktu w zakresie wykraczającym poza dozwolone lub zamierzone zastosowanie opisane przez firmę Xiaomi lub wskutek zastosowania niewłaściwego napięcia lub zasilania; (h) Szkód spowodowanych przez usługę serwisową (w tym ulepszenia i rozszerzenia) wykonaną przez osobę niebędącą przedstawicielem firmy Xiaomi.
Obowiązkiem użytkownika jest tworzenie kopii zapasowych wszelkich danych, oprogramowania lub innych materiałów przechowywanych lub zapisanych w produkcie. Istnieje możliwość, że podczas serwisowania dane, oprogramowanie lub inne materiały znajdujące się w urządzeniu zostaną utracone lub przeformatowane, a firma Xiaomi nie ponosi odpowiedzialności za takie uszkodzenie lub utratę.
Żaden sprzedawca, agent ani pracownik firmy Xiaomi nie jest upoważniony do dokonywania jakichkolwiek modyfikacji, przedłużania ani uzupełniania niniejszej Ograniczonej Gwarancji. Jeśli jakikolwiek warunek zostanie uznany za niezgodny z prawem lub niemożliwy do wyegzekwowania, nie ma to wpływu na legalność ani wykonalność pozostałych postanowień.
Usługi posprzedażne ograniczają się do kraju lub regionu, w którym dokonano pierwotnego zakupu, chyba że obowiązujące prawo zabrania nałożenia takiego ograniczenia lub firma Xiaomi złożyła w tym zakresie inne zobowiązanie.
Produkty, które nie zostały sprowadzone i/lub nie zostały wyprodukowane przez firmę Xiaomi i/lub nie zostały nabyte od firmy Xiaomi lub oficjalnego sprzedawcy firmy Xiaomi, nie są objęte niniejszymi gwarancjami.
Zgodnie
z obowiązującym prawem użytkownikowi mogą przysługiwać gwarancje udzielone przez nieoficjalnego sprzedawcę, który sprzedał dany produkt. Dlatego firma Xiaomi zachęca do skontaktowania się ze sprzedawcą, u którego zakupiono produkt.
Niniejsze gwarancje nie mają zastosowania w Hongkongu i Tajwanie.

5. GWARANCJE DOROZUMIANE
Z wyjątkiem przypadków, w których jest to zakazane przez obowiązujące prawo, okres obowiązywania wszystkich dorozumianych gwarancji (w tym gwarancji przydatności handlowej i przydatności do określonego celu) jest ograniczony do maksymalnego okresu obowiązywania tej ograniczonej gwarancji. Niektóre jurysdykcje nie zezwalają na ograniczenie okresu obowiązywania gwarancji dorozumianej, w związku z czym powyższe ograniczenie nie będzie mieć w takich przypadkach zastosowania.

6. OGRANICZENIE ODPOWIEDZIALNOŚCI Z TYTUŁU SZKÓD
W zakresie, w jakim nie zakazuje tego obowiązujące prawo, firma Xiaomi nie ponosi odpowiedzialności za szkody spowodowane przez wypadek, pośrednie, szczególne lub wtórne, w tym między innymi za utratę zysków, dochodów lub danych, szkody wynikające z jakiegokolwiek naruszenia wyraźnej lub dorozumianej gwarancji lub warunku, bądź szkody wynikające z jakiejkolwiek innej teorii prawnej, nawet jeśli firmę Xiaomi poinformowano
o możliwości wystąpienia takich szkód. Niektóre jurysdykcje nie zezwalają na wyłączenie lub ograniczenie odpowiedzialności z tytułu szkód szczególnych, pośrednich lub wtórnych, w związku z czym powyższe ograniczenie lub wyłączenie może nie mieć zastosowania do danego użytkownika.

7. KONTAKT Z FIRMĄ XIAOMI
Klientów zachęca się do odwiedzenia strony https://www.mi.com/global/support/warranty
Osobą kontaktową w zakresie obsługi posprzedażnej może być dowolna osoba w autoryzowanej sieci serwisowej Xiaomi, autoryzowany dystrybutor Xiaomi lub ostateczny sprzedawca, który sprzedał produkt

CE EAC

Deklaracja zgodności UE
Niniejszym firma Yuyao City Fuda Electronic Co., Ltd. deklaruje zgodność produktu z wymogami odpowiednich dyrektyw oraz norm europejskich wraz ze zmianami. Pełny tekst deklaracji zgodności UE jest dostępny na następującej stronie internetowej: http://www.mi.com/global/service/support/declaration.html

Informacje dotyczące europejskiej dyrektywy WEEE
Wszystkie produkty oznaczone tym symbolem są uznane za odpady sprzętu elektrycznego i elektronicznego (WEEE zgodnie z Dyrektywą 2012/19/UE) i nie mogą być wyrzucane po zakończeniu okresu użytkowania wraz z innymi odpadami. W celu ochrony zdrowia ludzi oraz środowiska naturalnego należy przekazać zużyty sprzęt do wyznaczonego punktu utylizacji wyznaczonego przez instytucje rządowe lub lokalne. Prawidłowe usunięcie zużytego produktu pomaga w zapobieganiu potencjalnym negatywnym skutkom oddziaływania na środowisko naturalne i zdrowie ludzi. Więcej informacji można uzyskać w urzędzie lokalnym lub od instalatora.

Wyprodukowano dla: Xiaomi Communications Co., Ltd.
Producent: Yuyao City Fuda Electronic Co., Ltd.
(spółka Mi Ecosystem)
Adres: No. 78 Fengyi Road, Yuyao, 315400, Zhejiang, P.R. China
Więcej informacji: www.mi.com

Szczegółowe dane importera znajdują się na pudełku.
Data produkcji: na pudełku
Wyprodukowano w Chinach

Wersja instrukcji obsługi: V1.0

土耳其语

Ürünü kullanmadan önce bu kılavuzu dikkatlice okuyun ve ileride başvurmak üzere saklayın.

Önlemler

- Güvenliğinizi sağlamak ve hem sağlığınıza hem malınıza zarar gelme riskini en aza indirmek için lütfen aşağıdaki güvenlik önlemlerini alın.
- Güvenlik uyarılarının takip edilmemesi kazalara neden olabilir.

Yasak işareti	Bu işaretin yer aldığı tüm içerikler yasaktır; aksi takdirde ekmek kızartma makinesine hasar verebilir veya kullanıcının kişisel güvenliğini tehlikeye atabilir.
Uyarı işareti	Bu işaretin yer aldığı tüm içerikler harfiyen takip edilmelidir; aksi takdirde ekmek kızartma makinesine hasar verebilir veya kullanıcının kişisel güvenliğini tehlikeye atabilir.
Dikkat işareti	Bu işaretin yer aldığı tüm içerikler takip edilmelidir, aksi takdirde hafif yaralanmaya ya da maddi hasara neden olabilir.

YASAKLAR

- Ekmek kızartma makinesi kullanılırken sıcak metal gövdeye dokunmayın.
- Ekmek kızartma makinesini ısı kaynaklarının yakınına yerleştirmeyin veya yağmura ya da doğrudan güneş ışığına maruz bırakmayın.
- Üreticinin onaylamadığı aksesuarları kullanmayın, aksi takdirde ekmek kızartma makinesi arızalanırsa garanti geçersiz olacaktır.
- Ekmek kızartma yuvalarına ellerinizi, tabak, bıçak, çatal vb. yerleştirmeyin, aksi takdirde içerideki parçalar hasar görebilir.
- Ekmek kızartma makinesini, fişi ve güç kablosunu suya ya da diğer sıvılara batırmayın. Temizlik için nemli yumuşak bir bez kullanın.
- Çocukların ekmek kızartma makinesiyle oynamasına izin vermeyin. Olası riskleri önlemek için ekmek kızartma makinesi ve güç kablosunu çocukların erişemeyeceği bir yerde tutun.
- Orijinal olmayan veya üreticinin onaylamadığı parçaları kullanmayın. Ekmek kızartma makinesi, ek bir zamanlayıcı ya da uzaktan kumanda ile kontrol edilemez.
- Ekmek kızartma makinesinin fişi prize takılı olduğunda veya sıcak olduğunda hasar oluşmasını veya yangın çıkmasını önlemek için üzerine başka bir nesne yerleştirmeyin.
- Ekmek kızartma makinesi uzun süre kullanılmadığında fişi prizden çıkarın.

UYARILAR

- Bu cihaz, gözetim altında olmaları veya kendilerine cihazın güvenli bir şekilde kullanılmasına ve ilgili tehlikelerin anlaşılmasına yönelik talimatlar verilmiş olması durumunda 8 yaş ve üzeri çocuklar ve fiziksel, duyusal veya zihinsel yetileri azalmış ya da deneyim ve bilgi eksikliği olan kişiler tarafından kullanılabilir. Çocuklar cihaz ile oynamamalıdır. Temizlik ve kullanıcı bakımı, gözetimsiz çocuklar tarafından yapılmamalıdır.
- Ekmek kızartma makinesini ürünün voltaj gereksinimlerini karşılayan bir prize bağlayın.
- Ekmek kızartma makinesini taşımadan veya temizlemeden önce fişi çıkardığınızdan emin olun.
- Ekmek kızartma makinesi kullanılmıyorsa fişini prizden çıkarın.
- Ekmek kızartma makinesini her zaman elleriniz tamamen kuruyken çalıştırın.
- Ekmek kızartma makinesini güç kablosundan değil her zaman fişinden çekerek prizden çıkarın.
- Güç kablosu hasar görürse güvenlik tehlikelerini önlemek için üreticinin uzmanları, satış sonrası hizmet ekibi veya benzer işlevlere sahip departmanlar tarafından değiştirilmelidir.

- Ekmek kızartma makinesi, güç kablosu veya fiş hasar görürse lütfen ekmek kızartma makinesini derhal durdurun ve satış sonrası hizmet ekibi ile iletişime geçin. Tüm onarımlar (güç kablosunun değiştirilmesi dahil) Xiaomi tarafından yetkilendirilen profesyoneller tarafından gerçekleştirilmelidir.
- Ekmek kızartma makinesinin, gözetim altında olmamaları veya kendilerine ekmek kızartma makinesinin güvenli bir şekilde kullanılmasına ve ilgili tehlikelerin anlaşılmasına yönelik talimatlar verilmemiş olması durumunda fiziksel, duyusal veya zihinsel yetileri azalmış ya da deneyim ve bilgi eksikliği olan kişiler (çocuklar dahil) tarafından kullanılmaması gerekir.
- Bu cihaz, aşağıdakiler gibi ev ve benzeri uygulamalarda kullanılmak üzere tasarlanmıştır:
- mağazalar, ofisler ve diğer çalışma ortamlarındaki personel mutfak alanlarında;
- çiftlik evlerinde;
- oteller, moteller ve diğer konut tipi ortamlardaki müşteriler tarafından;
- yatak ve kahvaltı tipi ortamlarda.

UYARILAR

- Ekmek kızartma makinesini kırıntı tepsisi takılı olmadan kullanmayın.
- Güç kablosunu ısıtıcı birimlerin yüzeylerinden uzak tutun.
- Her kullanım sonrasında ekmek kızartma makinesini kaldırmadan önce ürünün tamamen soğumasını bekleyin.
- Yangın çıkmasını önlemek için kırıntı tepsisini düzenli olarak temizleyin.
- Lütfen ekmek kızartma makinesini düz bir yüzeye yerleştirin ve her bir kızartma yuvasına sadece bir dilim ekmek yerleştirin.
- Paketini açtıktan sonra lütfen ekmek kızartma makinesini hasara ve eksik aksesuarlara karşı kontrol edin.
- Temizlik öncesinde ekmek kızartma makinesinin fişini çektiğinizden emin olun ve ürün tamamen soğuduktan sonra nemli yumuşak bir bezle silin.
- Ekmek kızartma makinesi arızalanırsa derhal fişi çekin ve ürünü kullanmayı bırakın.
- Kırıntı tepsisini düzgün yerleştirin. Alev veya duman çıkarsa ekmek kızartma makinesinin fişini derhal prizden çekin.
- Ekmek kızartma makinesi çalışırken ürünün başından ayrılmayın. Ekmek kızartılırken alev alabileceği için ekmek kızartma makinesini yanıcı sıvı, perde ve plastik gibi yanıcı maddelerden uzak tutun. Ekmek kızartma makinesi kullanılırken veya kullanıldıktan sonra yanmamak için ısıtıcı parçalara, ekmek kızartma rafına ve gövdeye dokunmayın.
- Ekmek, ekmek kızartma yuvasında sıkışırsa ekmek kızartma makinesinin fişini prizden çekin ve ekmek kızartma makinesi tamamen soğuduktan sonra ekmeği çıkarın. Ekmeği bıçak gibi keskin aletlerle çıkartmaya

Ürüne Genel Bakış

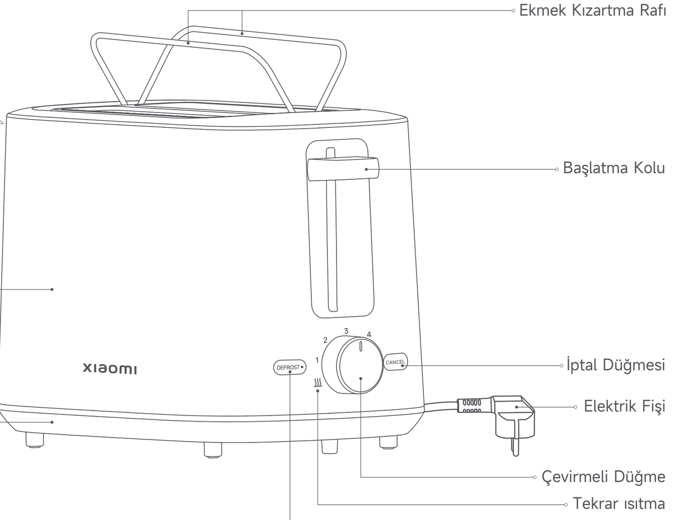

Not: Kullanım kılavuzundaki ürün ve aksesuar çizimleri yalnızca referans amaçlı olarak sağlanmıştır. Ürün iyileştirmeleri nedeniyle asıl ürün ve işlevler farklılık gösterebilir.

Nasıl Kullanılır

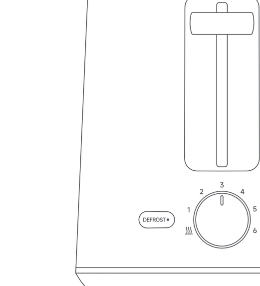

Kontrol Paneli

Başlatma Kolu
Başlatma kolunu aşağı bastırın, ardından ekmek kızartma makinesi ayarlanan seviyede çalışmaya başlayacaktır. Ekmek kızartma sona erdiğinde başlatma kolu otomatik olarak sıfırlanacaktır.

Buz Çözme Düğmesi
Ekmek kızartma makinesini ayarlanan seviyede çalıştırmak için başlatma kolunu aşağı bastırın. Ardından buzdolabından çıkarılan ekmeği kızartmak için bu düğmeye basın. Ekmek kızartma sona erdiğinde başlatma kolu otomatik olarak sıfırlanacaktır.

İptal Düğmesi
Bu düğmeye basın, ardından ekmek kızartma makinesi çalışmayı durduracak ve otomatik olarak ekmeği çıkaracaktır.

Çevirmeli Düğme
1. ila 6. seviye arasından seçim yapmak için düğmeyi çevirin. Ekmek kızartma seviyesinin artırılması ekmek kızartma süresini artırır ve ekmeği daha fazla kızartır.
2. Ayrıca ekmeği tekrar ısıtmak için de çevirmeli düğmeyi çevirebilirsiniz.

Tekrar ısıtma
Çevirmeli düğmeyi yeniden ısıtma işaretine çevirin ve kızartılmış ekmeği tekrar ısıtmak için başlatma kolunu aşağı bastırın.

Ekmek kızartma rafını kullanma
Ekmek kızartma rafını açmak için raf hareket şaftına basın. Ekmek kızartma rafı genellikle kızartılmış ve dilinmemiş ekmeği tekrar ısıtmak için kullanılır. Ekmek kızartma rafının 2. veya 3. seviyenin altında kullanılması önerilir.

Not:
Ekmek kızartma rafı dilimlenmiş ekmek yerine 1 kruvasan veya 2 donut ısıtmak için kullanılabilir. Ekmek kızartma rafının 3. seviye veya altında kullanılması önerilir.

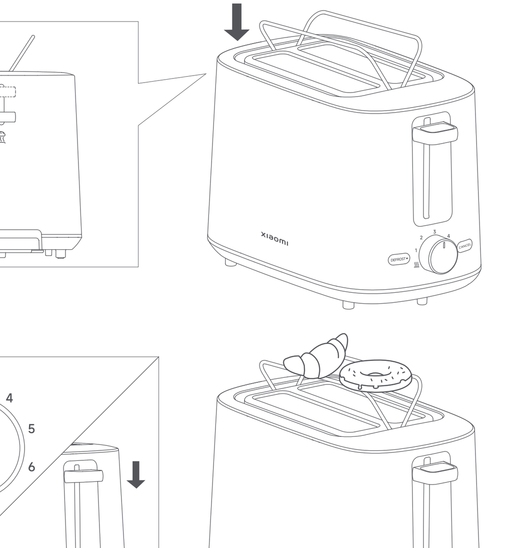

Kırıntı tepsisini çıkarma
Ekmek kızartma makinesi tamamen soğuduktan sonra kırıntı tepsisini temizlik için şekilde gösterildiği gibi çekip çıkarın.

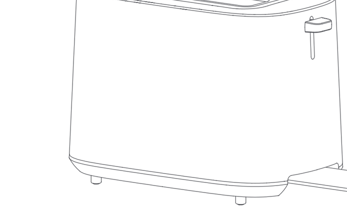

İlk kez kullanma
Ekmek kızartma makinesini iyi havalandırılan bir yere yerleştirin. İçine ekmek yerleştirmeyin, çevirmeli düğmeyi 6. seviyeye getirin, ardından ekmek kızartma makinesini 2–3 dakika ekmeksiz çalıştırmak için başlatma kolunu aşağı bastırarak üründeki kokuyu giderin. Ekmek kızartma makinesi ilk kez kullanıldığında biraz duman veya koku yayması normaldir.

Günlük kullanım
1. Ekmek kızartma makinesini düz ve sağlam bir yüzeye yerleştirin, ardından fişi prize takın.
2. Ekmeği ekmek kızartma yuvalarına yerleştirin.
3. Çevirmeli düğmeyi istenilen seviyeye döndürün.
4. Isıtmayı başlatmak için başlatma kolunu aşağı bastırın. Isıtma sırasında seviyeyi tekrar ayarlayabilirsiniz.
5. Isıtmanın tamamlanmasından sonra başlatma kolu sıfırlanacak ve ekmek kızartma makinesi otomatik olarak ekmeği çıkartacaktır.
6. Kırıntı tepsisini düzenli temizleyin.

Not:
1. Kızartılan ekmeği alırken yanmamak için metal parçalara dokunmayın.
2. Ekmek kızartma yuvasına ekmek sıkışmışsa ekmek kızartma makinesinin fişini prizden çekin. Ekmek kızartma makinesi tamamen soğuduktan sonra ekmeği, bıçak veya çatal gibi keskin aletler yerine metal olmayan bir aletle çıkarın.
3. Ekmek kızartma rafı kruvasan vb. ısıtmak için tasarlanmıştır; ekmek kızartma yuvaları da sadece dilimlenmiş ekmek için tasarlanmıştır.

Temizlik ve Bakım

1. Ekmek kızartma makinesini temizlemeden önce fişi çekin ve soğumasını bekleyin.
2. Ekmek kızartma makinesi gövdesini silmek için lütfen nötr deterjan ile nemlendirilmiş yumuşak bir bez kullanın.
3. Ekmek kızartma makinesini durulamayın veya bir sıvıya batırmayın, aksi takdirde ürün hasar görecektir.
4. Kırıntı tepsisini temizlemek için çekin.
5. Ekmek kızartma yuvalarını temizlemek için ekmek kızartma makinesini ters çevirip hafifçe sallayabilirsiniz. Temizlik için ekmek kızartma yuvalarına sert veya keskin nesneler yerleştirmeyin, aksi takdirde içerideki parçalar hasar görebilir ve güvenlik tehlikelerine yol açabilir.

Teknik Özellikler

Ad	Ekmek Kızartma Makinesi
Model	XMTSJ01FD
Nominal Voltaj	220–240 V~
Nominal Frekans	50–60 Hz
Nominal Güç	780–930 W
Net Ağırlık	1,2 kg
Ürün Boyutları	280 × 160 × 186 mm

Paket İçeriği: Ekmek kızartma makinesi, kullanım kılavuzu

Sorun Giderme

Sorunlar	Olası Nedenler	Çözümler
Ekmek kızartma makinesi düzgün çalışmıyor.	Ekmek kızartma makinesinin fişi takılı değildir. Başlatma kolu yerine bastırılmamıştır.	Ekmek kızartma makinesinin fişini prize takın. Başlatma kolunu yerine bastırın.
Ekmekler hafif kızarmış.	Düşük ekmek kızartma seviyesi seçilidir.	Kızartma seviyesini artırın.
Ekmekler fazla kızarmış.	Buz çözme düğmesine basılmış olabilir.	Buzdolabında tutulmayan ekmek ısıtılırken buz çözme düğmesine basmayın.
Duman ve yanık kokusu geliyor.	Çok fazla kırıntı birikmiş.	Kırıntı tepsisini temizleyin ve ekmek kızartma makinesine düzenli bakım yapın.
Ekmek kızartma yuvasına ekmek sıkışmış.	Dilimlenen ekmek çok kalın veya kare değil.	Ekmek kızartma makinesinin fişini çıkarın. Ekmek kızartma makinesi tamamen soğuduktan sonra ekmeği, bıçak veya çatal gibi keskin aletler yerine metal olmayan bir aletle çıkarın.

Devre Şeması

GARANTİ BİLDİRİMİ

BU GARANTİ SİZE BELİRLİ HAKLAR VERMEKTEDİR VE BUNLARIN YANI SIRA ÜLKENİZİN, EYALETİNİZİN VEYA DEVLETİNİZİN YASALARIYLA SAĞLANAN BAŞKA HAKLARA DA SAHİP OLABİLİRSİNİZ. NİTEKİM BAZI ÜLKELERDE, EYALETLERDE VEYA DEVLETLERDE TÜKETİCİ YASALARI, BELİRLİ BİR ASGARİ GARANTİ SÜRESİ OLMASINI ZORUNLU KILABİLİR. XIAOMI, YASALARLA AKSİ BELİRTİLMEDİĞİ SÜRECE, SAHİP OLABİLECEĞİNİZ DİĞER HAKLARI HARİÇ TUTMAZ, SINIRLAMAZ VEYA ASKIYA ALMAZ. HAKLARINIZI TAM OLARAK ANLAMAK İÇİN ÜLKENİZİN, EYALETİNİZİN VEYA DEVLETİNİZİN YASALARINA BAŞVURMANIZ RİCA OLUNUR.

1. SINIRLI ÜRÜN GARANTİSİ
XIAOMI, Ürünlerin, Garanti Süresi boyunca normal kullanım koşulları altında ve ilgili Ürün kullanım kılavuzuna uygun olarak kullanılması şartıyla herhangi bir malzeme ve işçilik kusurunun olmadığını garanti eder.

Yasal garantilerle ilgili süre ve koşullar ilgili yerel yasalar tarafından sağlanır. Tüketici garantisiyle sunulan faydalar hakkında daha fazla bilgi edinmek için lütfen Xiaomi'nin resmi web sitesine başvurun: https://www.mi.com/global/support/warranty.

Xiaomi, ilk alıcıya, Xiaomi Ürününün yukarıda belirtilen süre zarfında normal kullanım koşulları altında malzeme ve işçilik kusuru bulunmayacağını garanti eder.
Xiaomi, Ürünün kesintisiz veya hatasız bir şekilde çalışacağını garanti etmez.
Xiaomi, Ürünün kullanımıyla ilgili yönergelere uyulmamasından kaynaklanan hasarlardan sorumlu değildir.

2. TELAFİLER
Donanım kusuru bulunması ve Garanti Süresi içinde Xiaomi tarafından geçerli bir hak talebi alınması durumunda Xiaomi, (1) ürünü ücretsiz olarak onaracak, (2) ürünü değiştirecek veya (3) Ürünü iade edecektir (olası nakliye masrafları hariç).

3. GARANTİ KAPSAMINDA SERVİSTEN YARARLANMA
Garanti kapsamında servisten yararlanmak için Ürünü, orijinal ambalajında veya eşit derecede Ürün koruması sağlayan benzer bir ambalajda Xiaomi tarafından belirtilen adrese teslim etmeniz gerekir. Yürürlükteki yasaların izin vermediği durumlar haricinde Xiaomi, garanti kapsamında servis almadan önce belirli kanıtlar veya satın alma belgesi sunmanızı ve/veya kayıt şartlarına uymanızı gerekli kılabilir.

4. İSTİSNALAR VE SINIRLAMALAR
Xiaomi tarafından aksi belirtilmedikçe işbu Sınırlı Garanti yalnızca, Xiaomi tarafından veya Xiaomi adına üretilip ticari marka, ticari ad ya da "Xiaomi" veya "Mi" logosu ile tanımlanan Ürünler için geçerlidir.
İşbu Sınırlı Garanti; (a) yıldırım çarpması, kasırga, sel, yangın, deprem veya diğer harici nedenler gibi doğa olaylarına bağlı hasarlar; (b) İhmal; (c) Ticari kullanım; (d) Ürünün herhangi bir kısmında değişiklik yapılması; (e) Xiaomi dışı ürünlerle kullanımdan kaynaklanan hasarlar; (f) Kaza, suistimal veya yanlış kullanımdan kaynaklanan hasarlar; (g) Ürünü, Xiaomi tarafından açıklanan, izin verilen veya amaçlanan kullanımların dışında ya da uygun olmayan voltaj veya güç kaynağı ile çalıştırmaktan kaynaklanan hasarlar; (h) Xiaomi'nin temsilcisi olmayan herhangi bir kişi tarafından gerçekleştirilen servis işleminden (yükseltmeler ve genişletmeler dahil) kaynaklanan hasarlar için herhangi bir şekilde geçerli olmayacaktır.

Üründe depoladığınız veya muhafaza ettiğiniz tüm verileri, yazılımları veya diğer malzemeleri yedeklemek sizin sorumluluğunuzdadır. Ekipmandaki veriler, yazılımlar veya diğer malzemeler servis işlemi sırasında kaybolabilir veya yeniden biçimlendirilebilir ve Xiaomi bu tür bir hasar veya kayıptan sorumlu değildir.
Hiçbir Xiaomi satıcısının, temsilcisinin veya çalışanının işbu Sınırlı Garanti üzerinde herhangi bir değişiklik, genişletme veya ekleme yapma yetkisi yoktur. Herhangi bir koşulun yasadışı veya uygulanamaz olması durumunda, kalan koşulların yasallığı veya uygulanabilirliği etkilenmez veya zarar görmez.
Yasalarla engellendiği veya Xiaomi'nin farklı vaatlerde bulunduğu durumlar haricinde, satış sonrası hizmetler ilk satın alımın yapıldığı ülke veya bölge ile sınırlı olacaktır.
Usulünce ithal edilmemiş ve/veya Xiaomi tarafından usulüne uygun olarak üretilmemiş ve/veya Xiaomi veya Xiaomi'nin resmi satıcısından usulüne uygun olarak alınmamış ürünler, bu garantiler kapsamında değildir.
Yürürlükteki yasalara göre, ürünün satışını yapmış olan, resmi olmayan satıcıların sunduğu garantilerden yararlanabilirsiniz. Bu nedenle, Xiaomi sizi ürünü satın aldığınız satıcıyla iletişim kurmaya davet ediyor.
Mevcut garantiler Hong Kong ve Tayvan'da geçerli değildir.

5. ZIMNİ GARANTİLER
Yürürlükteki yasaların izin verdiği ölçüde, tüm zımni garantiler (ticari garantiler ve belirli bir amaca uygunluk dahil) işbu sınırlı garantinin azami süresiyle sınırlı bir süreye sahip olacaktır. Yargı mercilerinin, zımni garantinin süresiyle ilgili sınırlamalara izin vermediği durumlarda yukarıdaki sınırlama uygulanmayacaktır.

6. HASAR SINIRLAMASI
Yürürlükteki yasalarla engellenmediği ölçüde Xiaomi; kazalardan kaynaklanan zararların yanı sıra kâr, gelir veya veri kaybı, açık ya da zımni herhangi bir garanti veya koşulun ihlali sonucunda ya da başka herhangi bir yasal teori bağlamında ortaya çıkan zararlar dahil ancak bunlarla sınırlı olmaksızın özel veya dolaylı hiçbir zarardan söz konusu zararların olasılığıyla ilgili olarak önceden bilgilendirilmiş olsa bile sorumlu olmayacaktır. Bazı yargı mercilerinde özel veya dolaylı zararların hariç tutulmasına veya sınırlandırılmasına izin verilmez. Bu nedenle yukarıdaki sınırlama veya istisna sizin için geçerli olmayabilir.

7. XIAOMI İRTİBAT KİŞİLERİ
Müşterilerin şu web sitesini ziyaret etmesi rica olunur: https://www.mi.com/global/support/warranty
Satış sonrası hizmet için irtibat kişisi, Xiaomi yetkili servis ağında çalışan herhangi bir kişi, Xiaomi yetkili dağıtıcıları veya ürünleri satın aldığınız nihai satıcı olabilir. Emin değilseniz lütfen Xiaomi'nin belirleyebileceği ilgili kişiyle iletişime geçin.

CE EAC

AB Uygunluk Beyanı
Yuyao City Fuda Electronic Co., Ltd. olarak işbu belge ile bu ekipmanın geçerli Direktiflere, Avrupa Normlarına ve değişikliklere uygun olduğunu beyan ederiz. AB uygunluk beyanının tam metnine şu adresten ulaşılabilir: http://www.mi.com/global/service/support/declaration.html

WEEE Bilgileri
Bu sembolü taşıyan tüm ürünler, elektrikli ve elektronik ekipman atıklarıdır (2012/19/EU sayılı direktifte WEEE olarak belirtilmiştir) ve bunların sınıflandırılmamış evsel atıklarla birlikte atılmaması gerekir. Bunun yerine ekipman atıklarınızı, elektrikli ve elektronik ekipman atıklarının geri dönüşümü için devlet veya yerel makamlar tarafından belirlenmiş bir toplama noktasına teslim ederek insan sağlığını ve çevreyi korumanız gerekir. Doğru imha ve geri dönüşüm, çevre ve insan sağlığı üzerindeki olası olumsuz sonuçları önlemeye yardımcı olur. Söz konusu toplama noktaları ve bu tür toplama noktalarının koşul ve şartları ile ilgili daha fazla bilgi için lütfen kurulumcuya veya yerel makamlara başvurun.

Şu şirket için üretildi: Xiaomi Communications Co., Ltd.
Üretici: Yuyao City Fuda Electronic Co., Ltd.
(Mi Ekosisteminde yer alan şirketlerden biri)
Adres: No. 78 Fengyi Road, Yuyao, 315400, Zhejiang, P.R. Çin
Daha fazla bilgi için lütfen www.mi.com'u ziyaret edin

İthalatçı bilgileri için lütfen kutuya bakın.
Üretim Tarihi: Kutuya bakın
Çin'de üretilmiştir
Kullanım Kılavuzu Sürümü: V1.0

荷兰语

Lees vóór gebruik deze gebruikershandleiding zorgvuldig door en bewaar deze om later te kunnen raadplegen.

Voorzorgsmaatregelen

- Neem de volgende voorzorgsmaatregelen in acht om uw veiligheid te garanderen en het risico van persoonlijk letsel en materiële schade te minimaliseren.
- Het niet opvolgen van veiligheidswaarschuwingen kan leiden tot ongelukken.

Verbodsteken	Handelingen gemarkeerd met dit teken moeten worden verboden, anders kunnen deze schade aan de broodrooster veroorzaken of de persoonlijke veiligheid van de gebruiker in gevaar brengen.
Waarschuwingsteken	Handelingen gemarkeerd met dit teken moeten strikt worden opgevolgd, anders kunnen deze schade aan de broodrooster veroorzaken en zelfs de persoonlijke veiligheid van de gebruiker in gevaar brengen.
Voorzichtigheidsteken	Handelingen gemarkeerd met dit teken moeten worden opgevolgd, anders kunnen deze leiden tot licht letsel of materiële schade.

VERBODEN

- Raak de hete metalen behuizing van de broodrooster niet aan wanneer u deze gebruikt.
- Plaats de broodrooster niet in de buurt van warmtebronnen en stel deze niet bloot aan regen of direct zonlicht.
- Gebruik geen accessoires die niet door de fabrikant zijn goedgekeurd, anders vervalt de garantie op de broodrooster als deze defect raakt.
- Steek geen handen, borden, messen, vorken, enz. in de toastsleuven, anders kunnen de interne onderdelen beschadigd raken.
- Dompel de broodrooster, de stekker en het snoer niet onder in water of andere vloeistoffen. Gebruik een zachte doek voor het schoonmaken.
- Laat kinderen niet met de broodrooster spelen. Houd het apparaat en het snoer buiten het bereik van kinderen om mogelijke risico's te voorkomen.
- Gebruik geen niet-originele onderdelen of onderdelen die niet door de fabrikant zijn goedgekeurd. De broodrooster kan niet worden bediend met een extra timer of afstandsbediening.
- Plaats geen andere voorwerpen op de bovenkant van de broodrooster wanneer deze is aangesloten of heet is, om schade of brand te voorkomen.
- Haal de stekker uit het stopcontact als u de broodrooster lange tijd niet gebruikt.

WAARSCHUWINGEN

- Dit apparaat kan worden gebruikt door kinderen van 8 jaar en ouder en door personen met een fysieke, zintuiglijke of mentale beperking of gebrek aan ervaring en kennis, mits ze onder toezicht staan of instructies hebben ontvangen met betrekking tot het veilige gebruik van het apparaat en de gevaren hiervan begrijpen. Kinderen mogen niet met het apparaat spelen. Reiniging en onderhoud mogen niet zonder toezicht worden uitgevoerd door kinderen.
- Sluit de broodrooster aan op een stopcontact dat voldoet aan de voltagevereisten.
- Zorg ervoor dat u de stekker uit het stopcontact haalt voordat u de broodrooster verplaatst of schoonmaakt.
- Haal de stekker van de toaster uit het stopcontact als u deze niet gebruikt.
- Bedien de broodrooster altijd met droge handen.
- Trek altijd aan de stekker en niet aan het snoer om de broodrooster uit het stopcontact te halen.
- Als het snoer beschadigd raakt, moet dit worden vervangen door een bevoegde medewerker van de

- Als de broodrooster, het snoer of de stekker beschadigd of defect raakt, stop dan onmiddellijk het gebruik van de broodrooster en neem contact op met het klantenserviceteam. Alle reparaties (inclusief het vervangen van het snoer) moeten worden uitgevoerd door professionals die door Xiaomi zijn geautoriseerd.
- Deze broodrooster is niet bedoeld voor gebruik door mensen met een fysieke, zintuiglijke of mentale handicap, of gebrek aan ervaring en kennis (waaronder kinderen), tenzij ze onder toezicht staan van of instructies hebben gekregen over het gebruik van de broodrooster door een persoon die verantwoordelijk is voor hun veiligheid.
- Dit apparaat is bedoeld voor huishoudelijk gebruik en dergelijke toepassingen zoals:
- personeelskeukens in winkels, kantoren en andere werkomgevingen;
- boerderijen;
- bij cliënten in hotels, motels en andere residentiële omgevingen;
- B&B-achtige omgevingen.

VOORZICHTIG

- Gebruik de broodrooster niet zonder de kruimellade.
- Houd het snoer uit de buurt van het oppervlak van verwarmingsapparaten.
- Laat de broodrooster na elk gebruik volledig afkoelen voordat u deze opbergt.
- Maak de kruimellade regelmatig schoon om brand te voorkomen.
- Plaats de broodrooster op een vlakke ondergrond en schuif slechts één sneetje brood in elke toastsleuf.
- Controleer de broodrooster na het uitpakken op beschadigingen en ontbrekende accessoires.
- Haal voor het schoonmaken eerst de stekker uit het stopcontact en veeg de broodrooster af met een vochtige zachte doek nadat deze volledig is afgekoeld.
- Als de broodrooster defect raakt, haal dan onmiddellijk de stekker uit het stopcontact en gebruik deze niet meer.
- Installeer de kruimellade op de juiste manier. Trek onmiddellijk de stekker van de toaster uit het stopcontact als er vlam of rook ontstaat.
- Laat de broodrooster niet onbeheerd achter wanneer deze in werking is. Houd de broodrooster uit de buurt van brandbare materialen zoals brandbare vloeistoffen, gordijnen en plastic, omdat brood vlam kan vatten wanneer het wordt geroosterd. Raak tijdens of na gebruik van de broodrooster de verwarmingsonderdelen, de opzethouder en de behuizing niet aan om brandwonden te voorkomen.
- Als er brood vast komt te zitten in de toastsleuf, haalt u de stekker uit het stopcontact en haalt u het brood eruit nadat de broodrooster volledig is afgekoeld. Probeer het brood er niet uit te halen met scherp gereedschap zoals een mes, want dit kan de verwarmingselementen beschadigen en elektrische schokken veroorzaken.

Productoverzicht

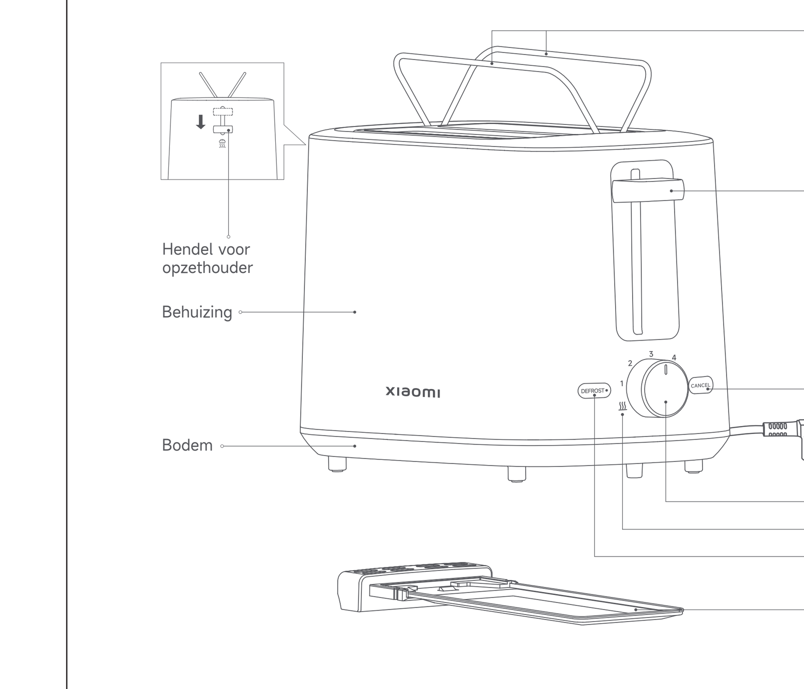

Opmerking: Afbeeldingen van het product en accessoires in de gebruikershandleiding zijn alleen ter referentie.
Het daadwerkelijke product en de functionaliteit kunnen variëren door productverbeteringen.

Hoe te gebruiken

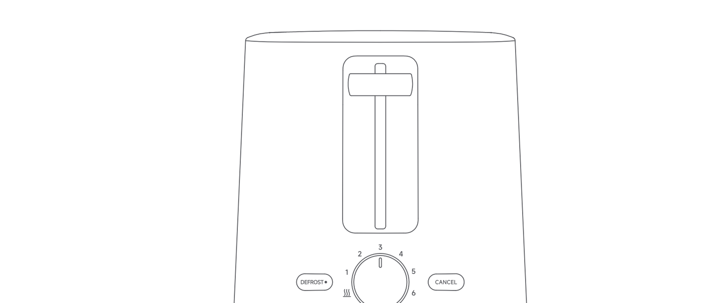

Bedieningspaneel

Starthendel
Druk de starthendel omlaag. De broodrooster begint vervolgens te werken op de ingestelde stand. De starthendel wordt automatisch gereset zodra het roosteren is afgelopen.

Ontdooiknop
Druk de starthendel omlaag om de broodrooster te laten werken op de ingestelde stand. Druk vervolgens op deze knop om gekoeld brood te roosteren. De starthendel wordt automatisch gereset zodra het roosteren is afgelopen.

Annuleerknop
Druk op deze knop. De broodrooster stopt vervolgens met werken en het brood springt automatisch omhoog.

Draaiknop
1. Draai aan de draaiknop om uit stand 1 tot 6 te kiezen. Een hogere roosterstand verlengt de roostertijd en verhoogt de knapperigheid van het brood.
2. U kunt ook aan de draaiknop draaien om het brood opnieuw op te warmen.

Opnieuw opwarmen
Draai de niveauregelaar naar de markering voor opnieuw opwarmen en druk de starthendel omlaag om het geroosterde brood opnieuw op te warmen.

De opzethouder gebruiken
Druk op de hendel voor de opzethouder om deze uit te klappen. De opzethouder wordt over het algemeen gebruikt om ongesneden brood dat is geroosterd opnieuw op te warmen. Het wordt aanbevolen om de opzethouder bij stand 2 of 3 te gebruiken.

Opmerking:
De opzethouder kan worden gebruikt om 1 croissant of 2 donuts op te warmen, in plaats van gesneden brood. Het wordt aanbevolen om de opzethouder bij stand 3 of lager te gebruiken.

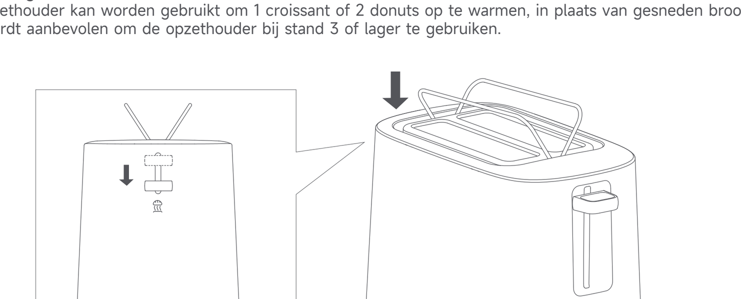

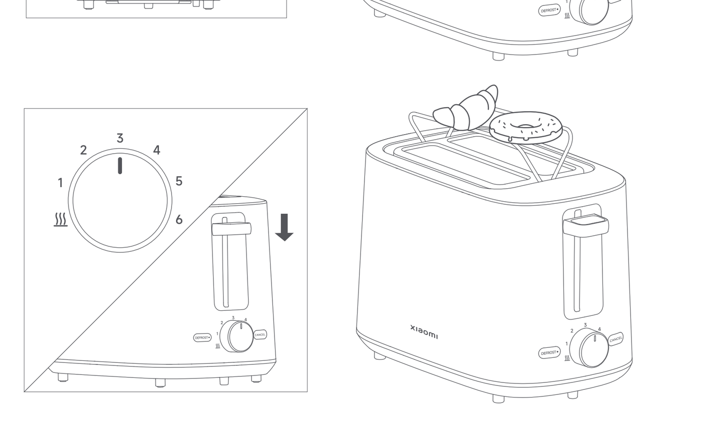

De kruimellade verwijderen
Nadat de broodrooster volledig is afgekoeld, kunt u de kruimellade eruit trekken zoals op de afbeelding hieronder om deze schoon te maken.

Het eerste gebruik
Plaats de broodrooster op een goed geventileerde plaats. Doe er geen brood in, draai de draaiknop naar stand 6 en druk de starthendel omlaag om de broodrooster 2 tot 3 cycli zonder brood te laten werken, zodat de geur verdwijnt. Het is normaal dat de broodrooster een kleine hoeveelheid rook of geur afgeeft wanneer u deze voor de eerste keer gebruikt.

Dagelijks gebruik
1. Plaats de broodrooster op een stabiele en vlakke ondergrond en steek de stekker in het stopcontact.
2. Schuif het brood in de toastsleuven.
3. Draai de draaiknop naar de gewenste stand.
4. Druk de starthendel om het verwarmen te starten. U kunt de stand opnieuw aanpassen tijdens het verwarmen.
5. Als het verwarmen klaar is, wordt de starthendel gereset en springt het brood in de toaster automatisch omhoog.
6. Maak de kruimellade regelmatig schoon.

Opmerking:
1. Raak bij het verwijderen van het geroosterde brood geen metalen onderdelen aan om brandwonden te voorkomen.
2. Als brood blijft vastzitten in de toastsleuf, haal dan de stekker van de toaster uit het stopcontact. Nadat de broodrooster volledig is afgekoeld, haalt u het brood eruit met een niet-metalen gereedschap, en niet met een scherp gereedschap zoals een mes of vork.
3. De opzethouder is bedoeld voor het opwarmen van croissants, enz., terwijl de toastsleuven alleen zijn bedoeld voor het opwarmen van gesneden brood.

Reiniging en onderhoud

1. Voordat u de broodrooster schoonmaakt, moet u de stekker uit het stopcontact halen en wachten tot deze is afgekoeld.
2. Gebruik een zachte doek bevochtigd met een neutraal schoonmaakmiddel om de behuizing van de broodrooster schoon te maken.
3. Spoel of dompel de broodrooster niet in water, anders raakt deze beschadigd.
4. Trek de kruimellade naar buiten om deze schoon te maken.
5. Om de toastsleuven schoon te maken, kunt u de broodrooster voorzichtig ondersteboven schudden. Steek geen harde of scherpe voorwerpen in de toastsleuven om deze schoon te maken, aangezien dit interne onderdelen kan beschadigen of veiligheidsrisico's kan veroorzaken.
6. Bewaar de broodrooster na het schoonmaken op een koele, droge plaats.

Specificaties

Naam	Broodrooster
Model	XMTSJ01FD
Nominale spanning	220–240 V~
Nominale frequentie	50–60 Hz
Nominaal vermogen	780–930 W
Nettogewicht	1,2 kg
Itemafmetingen	280 × 160 × 186 mm

Inhoud pakket: Broodrooster, gebruikershandleiding

Problemen oplossen

Problemen	Mogelijke oorzaken	Oplossingen
De broodrooster werkt niet goed.	De stekker van de broodrooster is uit het stopcontact.	Steek de stekker van de broodrooster in het stopcontact. Druk de starthendel op zijn plaats.
De kleur van de toast is licht.	Er is een lage toaststand geselecteerd.	Verhoog de toaststand.
De kleur van de toast is donker.	De ontdooiknop is mogelijk ingedrukt.	Druk bij het opwarmen van ongekoeld brood niet op de ontdooiknop.
Er ontstaat rook en een verbrande geur.	Er hopen zich te veel kruimels op.	Maak de kruimellade schoon en onderhoud de broodrooster regelmatig.
Er blijft brood vastzitten in de toastsleuf.	Het gesneden brood is dik of niet vierkant.	Haal de stekker van de broodrooster uit het stopcontact. Nadat de broodrooster volledig is afgekoeld, haalt u het brood eruit met een niet-metalen gereedschap, en niet met een scherp gereedschap zoals een mes of vork.

Schakelschema

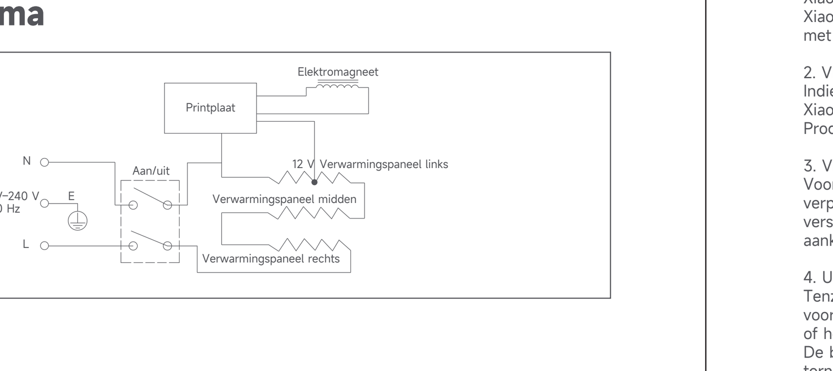

GARANTIEVERKLARING

DEZE GARANTIE VERLEENT U SPECIFIEKE RECHTEN. MOGELIJK BESCHIKT U OOK OVER ANDERE RECHTEN OP GROND VAN DE WETGEVING IN UW LAND, PROVINCIE OF STAAT. IN SOMMIGE LANDEN, PROVINCIES OF STATEN KAN ER IN DE CONSUMENTENWETGEVING EEN MINIMALE GARANTIEPERIODE WORDEN OPGELEGD. ANDERE RECHTEN WAAROVER U MOGELIJK BESCHIKT, WORDEN DOOR XIAOMI NIET UITGESLOTEN, BEPERKT OF OPGESCHORT, TENZIJ DIT BIJ WET IS TOEGESTAAN. VOOR EEN VOLLEDIG INZICHT IN UW RECHTEN RADEN WE U AAN DE WETGEVING VAN UW LAND, PROVINCIE OF STAAT TE RAADPLEGEN.

1. BEPERKTE PRODUCTGARANTIE
XIAOMI garandeert dat de Producten bij normaal gebruik en gebruik in overeenstemming met de gebruikershandleiding voor het betreffende Product gedurende de Garantieperiode vrij zijn van defecten in de materialen en het vakmanschap.

De duur en de voorwaarden die verband houden met juridische garanties worden bepaald in de toepasselijke lokale wetgeving. Raadpleeg voor meer informatie over de garantievoordelen voor de klant de officiële website van Xiaomi https://www.mi.com/global/support/warranty.

Xiaomi garandeert de oorspronkelijke koper dat het Xiaomi-product bij normaal gebruik gedurende de hiervoor genoemde periode vrij is van defecten in de materialen en het vakmanschap.
Xiaomi garandeert niet dat de werking van het Product ononderbroken of storingsvrij is.
Xiaomi is niet aansprakelijk voor schade als gevolg van het niet volgen van de instructies die verband houden met het gebruik van het Product.

2. VERHAAL
Indien er binnen de garantieperiode een hardwaredefect optreedt en een geldige claim wordt ontvangen door Xiaomi, zal Xiaomi 1) het Product kosteloos repareren, 2) het Product vervangen, of 3) de aanschafprijs van het Product terugbetalen, uitgezonderd eventuele verzendkosten.

3. VERKRIJGEN VAN GARANTIESERVICE
Voor het verkrijgen van garantieservice moet u het Product, in de originele verpakking of een soortgelijke verpakking die een gelijke mate van bescherming biedt aan het Product, sturen naar het door Xiaomi verstrekte adres. Xiaomi kan, voor zover niet verboden in de toepasselijke wetgeving, verlangen dat u een aankoopbewijs overlegt en/of voldoet aan de registratievereisten voordat u garantieservice ontvangt.

4. UITSLUITINGEN EN BEPERKINGEN
Tenzij anders voorgeschreven door Xiaomi, is deze beperkte garantie uitsluitend van toepassing op het door of voor Xiaomi geproduceerde Product dat kan worden geïdentificeerd door de handelsmerken, de handelsnaam of het logo 'Xiaomi' of 'Mi'.
De beperkte garantie is niet van toepassing op: a) schade als gevolg van natuurrampen, zoals blikseminslagen, tornado's, overstromingen, brand, aardbevingen of andere externe oorzaken; b) nalatigheid; c) commercieel gebruik; d) wijzigingen of aanpassingen in enig deel van het Product; e) schade als gevolg van gebruik met niet-Xiaomi-producten; f) schade als gevolg van ongelukken, misbruik of verkeerd gebruik; g) schade als gevolg

van het gebruik van het Product buiten het toegestane of beoogde gebruik zoals beschreven door Xiaomi of met een niet-geschikt voltage of elektrische voeding; h) schade als gevolg van servicewerkzaamheden (waaronder upgrades en uitbreidingen) die zijn uitgevoerd door een persoon die geen vertegenwoordiger van Xiaomi is; of i) het niet opvolgen van instructies met betrekking tot het gebruik van het Product.
Het is uw verantwoordelijkheid om een reservekopie te maken van eventuele gegevens, software of andere materialen die mogelijk zijn opgeslagen of bewaard op het product. De kans is groot dat de gegevens, software en andere materialen in de apparatuur verloren gaan of opnieuw worden geformatteerd tijdens de servicewerkzaamheden. Xiaomi is niet verantwoordelijk voor dergelijke schade of verlies.
Wederverkopers, vertegenwoordigers en werknemers van Xiaomi zijn niet bevoegd om wijzigingen, verlengingen of aanvullingen aan te brengen in deze beperkte garantie. Indien een bepaling als onrechtmatig of niet-afdwingbaar wordt bestempeld, heeft dit geen invloed op noch vormt dit een belemmering van de rechtmatigheid en de afdwingbaarheid van de overige bepalingen.
Uitgezonderd zoals bij wetgeving verboden of anderszins beloofd door Xiaomi is de klantenservice na verkoop beperkt tot het land of de regio waar de oorspronkelijke aankoop heeft plaatsgevonden.
Producten die niet naar behoren zijn ingevoerd en/of die niet naar behoren zijn geproduceerd door Xiaomi en/of niet naar behoren zijn verkregen van Xiaomi of een officiële wederverkoper van Xiaomi, vallen niet onder deze garanties. Volgens toepasbare wet haalt u mogelijk voordeel uit garanties van de niet-officiële verkoper die het product heeft verkocht. Xiaomi vraagt u daarom contact op te nemen met de verkoper van wie u het product hebt gekocht.
De huidige garanties zijn niet van toepassing in Hong Kong en Taiwan.

5. IMPLICIETE GARANTIES
Uitgezonderd voor zover bij wet verboden, zijn alle impliciete garanties (waaronder garanties betreffende verkoopbaarheid en geschiktheid voor een bepaald doel) beperkt tot de duur van deze beperkte garantie. Sommige rechtsgebieden staan geen beperkingen van de duur van een impliciete garantie toe en de bovenstaande beperking wordt in die gevallen niet toegepast.

6. SCHADEBEPERKING
Uitgezonderd voor zover bij wet verboden, is Xiaomi niet aansprakelijk voor eventuele schade als gevolg van een ongeluk, indirecte, speciale of gevolgschade, waaronder, maar niet beperkt tot, het verlies van winst, inkomsten of gegevens, schade als gevolg van een schending van een uitdrukkelijke of impliciete garantie of voorwaarde of op grond van een andere juridische theorie, zelfs niet wanneer Xiaomi is geïnformeerd over de mogelijkheid van dergelijke schade. Sommige rechtsgebieden staan de uitsluiting of beperking van speciale, indirecte, of gevolgschade niet toe, dus het kan zijn dat bovenstaande beperking of uitsluiting niet op u van toepassing is.

7. CONTACT MET XIAOMI
Klanten kunnen naar de website https://www.mi.com/global/support/warranty gaan.
De contactpersoon voor klantenservice na verkoop mag iedere persoon zijn die deel uitmaakt van het erkende servicenetwerk van Xiaomi, erkende distributeurs van Xiaomi of de eindverkoper die producten aan u heeft verkocht. Indien u twijfels hebt, neemt u contact op met de door Xiaomi aangewezen persoon.

CE EAC

EU-conformiteitsverklaring
Wij, Yuyao City Fuda Electronic Co., Ltd., verklaren hierbij dat dit apparaat voldoet aan de toepasselijke richtlijnen en Europese normen en wijzigingen. De volledige tekst van de EU-conformiteitsverklaring is beschikbaar op het volgende internetadres: http://www.mi.com/global/service/support/declaration.html

AEEA-informatie
Alle producten met dit symbool behoren tot afgedankte elektrische en elektronische apparatuur (AEEA zoals in Richtlijn 2012/19/EU) en mogen niet worden vermengd met ongesorteerd huishoudelijk afval. In plaats daarvan moet u de volksgezondheid en het milieu beschermen door uw afgedankte apparatuur in te leveren bij een van de aangewezen inzamelpunten voor de recycling van afgedankte elektrische en elektronische apparatuur, ingericht door de overheid of plaatselijke autoriteiten. Correcte verwijdering en recycling zal mogelijk negatieve gevolgen voor het milieu en de algemene gezondheid helpen voorkomen. Neem contact op met de installateur of uw plaatselijke autoriteiten voor meer informatie over de locaties en de voorwaarden van deze inzamelpunten.

Geproduceerd voor: Xiaomi Communications Co., Ltd.
Geproduceerd door: Yuyao City Fuda Electronic Co, Ltd.
(een Mi Ecosystem-bedrijf)
Adres: No. 78 Fengyi Road, Yuyao, 315400, Zhejiang, P.R. China
Ga voor meer informatie naar www.mi.com

Raadpleeg de doos voor gegevens van de importeur.
Productiedatum: zie doos
Gemaakt in China
Versie gebruikershandleiding: V1.0

乌克兰语

Уважно прочитайте цю інструкцію й збережіть її для подальшого використання.

Правила безпеки

- Щоб гарантувати безпеку й мінімізувати ризик отримання тілесних ушкоджень і пошкодження майна, дотримуйтеся наведених нижче правил безпеки.
- Недотримання вказівок з техніки безпеки може призвести до нещасних випадків.

Знак заборонених дій	Цим знаком позначені дії, які заборонено виконувати, адже це може спричинити пошкодження тостера або загрозу для безпеки користувача.
Знак попередження	Цим знаком позначені правила, яких потрібно суворо дотримуватися, адже це може спричинити пошкодження тостера або загрозу для безпеки користувача.
Знак застереження	Цим знаком позначені правила, яких потрібно дотримуватися, інакше це може спричинити незначне травмування користувача або пошкодження майна.

ЗАБОРОНЕНІ ДІЇ

- Не торкайтеся гарячого металевого корпусу під час використання тостера.
- Не розміщуйте тостер поблизу джерела тепла й не тримайте його під дощем або прямими сонячними променями.
- Не використовуйте аксесуари, які не схвалив виробник, інакше в разі несправності тостера гарантію буде скасовано.
- Не кладіть руки, тарілки, ножі, виделки й інше приладдя у відсіки для підсмажування, адже внутрішні компоненти може бути пошкоджено.
- Не занурюйте тостер, вилку й шнур живлення у воду або інші рідини. Для очищення використовуйте вологу м'яку тканину.
- Не дозволяйте дітям гратися з тостером. Тримайте прилад і шнур живлення подалі від дітей, щоб запобігти потенційним загрозам.
- Не використовуйте неоригінальні або не схвалені виробником компоненти. Тостером не можна керувати за допомогою додаткового таймера або пульта дистанційного керування.
- Нічого не кладіть на тостер, коли він під'єднаний до електромережі або гарячий, щоб запобігти пошкодженню чи загорянню.
- Від'єднайте тостер від електромережі, якщо не збирається використовувати його протягом тривалого часу.

ПОПЕРЕДЖЕННЯ

- Приладом можуть користуватися діти віком від 8 років і старше й особи зі зниженими фізичними, сенсорними чи розумовими можливостями або без досвіду та знань під наглядом чи згідно з інструкцією щодо безпечного використання приладу за умови, що вони усвідомлюють пов'язані з цим небезпеки. Діти не повинні гратися з приладом. Прибирання та користувацьке технічне обслуговування не повинне виконуватися дітьми без нагляду.
- Під'єднайте тостер до розетки живлення, що відповідає вимогам щодо напруги.
- Перш ніж переміщати чи очищувати тостер, обов'язково від'єднайте його від електромережі.
- Від'єднайте тостер від електромережі, якщо не збирається використовувати його.
- Користуйтеся тостером лише з повністю сухими руками.
- Завжди від'єднуйте тостер від електромереж, тримаючись за штепсельну вилку, а не тягнучи за шнур живлення.

- Якщо тостер, шнур живлення чи розетка пошкоджені або зламані, негайно припиніть використовувати тостер і зверніться до відділу післяпродажного обслуговування. Будь-які ремонтні роботи (зокрема заміна пошкодженого шнура живлення) мають виконуватися фахівцями, схваленими компанією Xiaomi.
- Цей тостер не призначений для використання людьми (зокрема дітьми) зі зниженими фізичними, сенсорними або розумовими можливостями або відсутністю досвіду та знань, якщо вони не знаходяться під наглядом або не отримали інструкцій щодо використання тостера від особи, відповідальної за їхню безпеку.
- Цей продукт призначений для побутового використання та в зазначених нижче умовах:
 - у кухонних куточках магазинів, офісів та інших робочих середовищ;
 - у фермерських приміщеннях;
 - клієнтами в готелях, мотелях та інших закладах тимчасового проживання;
 - у закладах, що надають послуги ночівлі й сніданок.

ЗАСТЕРЕЖЕННЯ

- Не використовуйте тостер, якщо лоток для крихт не встановлено.
- Тримайте шнур живлення подалі від поверхонь будь-яких нагрівальних приладів.
- Після кожного використання давайте тостеру повністю охолонути перед тим, як прибрати його на зберігання.
- Регулярно очищуйте лоток для крихт, щоб запобігти загорянню.
- Розміщуйте тостер на пласкій поверхні й кладіть лише по одному шматку хліба в кожний відсік для підсмажування.
- Після розпакування перевірте тостер на наявність пошкоджень та комплектність аксесуарів.
- Перш ніж очищувати тостер, від'єднайте його від електромережі, зачекайте, поки він охолоне, а потім протріть його вологою м'якою тканиною.
- Якщо тостер вийшов з ладу, негайно від'єднайте його від електромережі й припиніть його використання.
- Установіть лоток для крихт правильно. Якщо з'являється полум'я або дим, негайно від'єднайте тостер від електромережі.
- Не залишайте увімкнений тостер без нагляду. Хліб може зайнятися під час підсмажування, тому тримайте тостер якомога далі від легкозаймистих матеріалів, наприклад горючих рідин, штор або пластику. Під час або після використання тостера не торкайтеся його нагрівальних елементів, рамки для тостів або корпусу, щоб запобігти опікам.
- Якщо хліб застрягає у відсіку для підсмажування, від'єднайте тостер від електромережі й витягніть хліб після того, як тостер повністю охолоне. Не намагайтеся витягнути хліб за допомогою гострого приладдя, наприклад ножа, оскільки це може пошкодити нагрівальні елементи й спричинити ураження електричним струмом.

Опис продукту

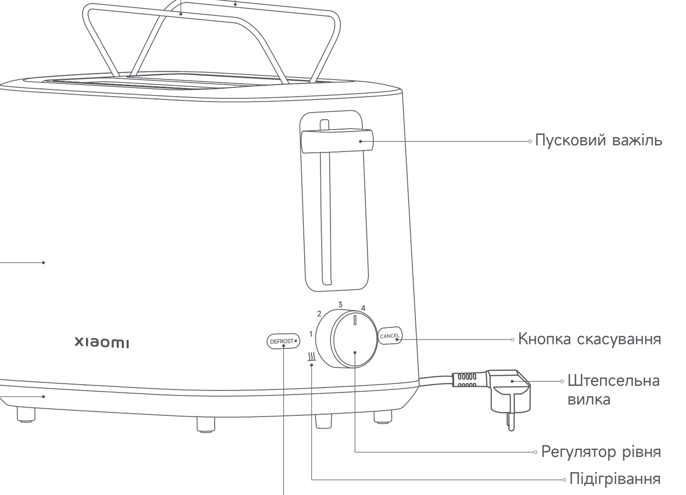

Примітка. Ілюстрації виробу й приладдя, наведені в цьому посібнику користувача, призначено виключно для довідки.
Фактичний виріб і його функції можуть відрізнятися через подальше вдосконалення.

Як використовувати

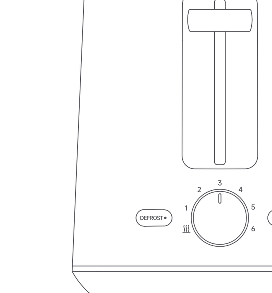

Панель керування

Пусковий важіль
Опустіть пусковий важіль, і тостер почне працювати на встановленому рівні. Пусковий важіль автоматично підніметься після підсмажування.

Кнопка розморожування
Опустіть пусковий важіль, щоб тостер почав працювати на встановленому рівні. Потім натисніть цю кнопку, щоб підсмажити охолоджений хліб. Пусковий важіль автоматично підніметься після підсмажування.

Кнопка скасування
Якщо натиснути цю кнопку, тостер припинить працювати й хліб автоматично вискочить.

Регулятор рівня
1. Поверніть регулятор рівня, щоб вибрати рівень від 1 до 6. Що вищий рівень, то довше й сильніше підсмажуватиметься хліб.
2. Також ви можете повернути регулятор рівня, щоб підігріти хліб.

Підігрівання
Поверніть регулятор рівня до позначки підігрівання й опустіть пусковий важіль, щоб підігріти підсмажений хліб.

Використання рамки для тостів
Натисніть на важіль рамки, щоб розкласти рамку для тостів. Зазвичай рамку для тостів використовують для підігрівання не нарізаного підсмаженого хліба. Для використання рамки для тостів рекомендується обрати рівень 2 або 3.

Примітка:
за допомогою рамки для тостів можна підігріти 1 круасан або 2 пончики (не нарізаний хліб). Для використання рамки для тостів рекомендується обрати рівень 3 або нижчий.

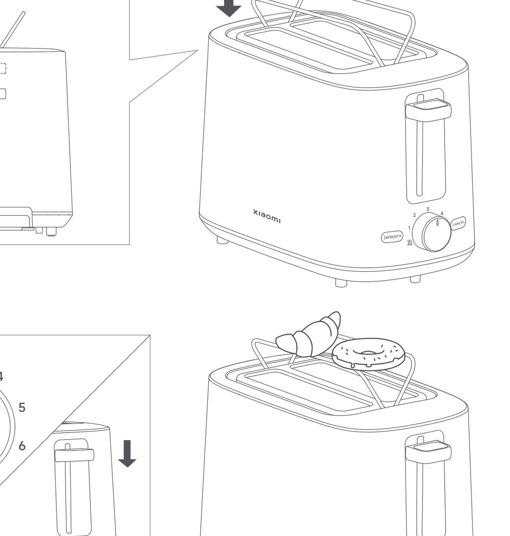

Витягання лотка для крихт
Коли тостер повністю охолоне, витягніть лоток для крихт, як показано на рисунку нижче, щоб очистити його.

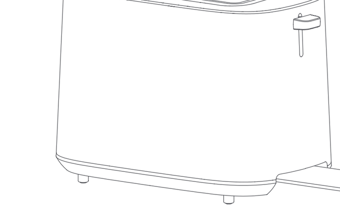

Перше використання
Розмістіть тостер у добре вентильованому місці. Поверніть регулятор рівня на рівень 6 (хліб класти не потрібно) і опустіть пусковий важіль, щоб за 2–3 цикли усунути неприємний запах. Тостер може виділяти трохи диму або запаху під час першого використання. Це нормально.

Щоденне використання
1. Розмістіть тостер на стійкій і рівній поверхню та під'єднайте його до електромережі.
2. Покладіть хліб у відсіки для підсмажування.
3. Поверніть регулятор рівня до потрібного рівня.
4. Опустіть пусковий важіль, щоб почати підсмажування. Під час підсмажування можна змінювати рівні.
5. Після підсмажування пусковий важіль підійметься й хліб автоматично вискочить із тостера.
6. Регулярно очищуйте лоток для крихт.

Примітка:
1. Виймаючи підсмажений хліб, не торкайтеся металевих компонентів тостера, щоб запобігти опікам.
2. Якщо хліб застрягає у відсіку для підсмажування, від'єднайте тостер від електромережі. Коли тостер охолоне, витягніть хліб за допомогою неметалевого інструмента (не використовуйте для цього гостре приладдя, наприклад ніж або виделку).
3. Рамка для тостів призначена для підігрівання круасанів та іншої випічки, а відсіки для підсмажування – лише для нарізаного хліба.

Очищення й технічне обслуговування

1. Перш ніж очищувати тостер, від'єднайте його від електромережі й зачекайте, поки він охолоне.
2. Протріть корпус тостера за допомогою вологої м'якої тканини й нейтрального мийного засобу.
3. Не промивайте тостер і не занурюйте його в рідину, адже це призведе до його пошкодження.
4. Витягніть лоток для крихт, щоб очистити його.
5. Щоб очистити відсіки для підсмажування, злегка потрусіть тостер догори дном. Не кладіть тверді або гострі предмети у відсіки для підсмажування під час очищення тостера, оскільки це може пошкодити його внутрішні компоненти й спричинити небезпеку.
6. Після очищення зберігайте тостер у прохолодному сухому місці.

Характеристики

Назва	Тостер Toaster
Модель	XMTSJ01FD
Номінальна напруга	220–240 В~
Номінальна частота	50–60 Гц
Номінальна потужність	780–930 Вт
Вага нетто	1,2 кг
Розміри виробу	280 × 160 × 186 мм

Комплект постачання: тостер, посібник користувача

Вирішення проблем

Проблеми	Можливі причини	Рішення
Тостер працює некоректно.	Тостер не під'єднано до електромережі. Пусковий важіль не опущено повністю.	Під'єднайте тостер до розетки. Повністю опустіть пусковий важіль донизу.
Тости недостатньо підрум'янюються.	Вибрано низький рівень підсмажування.	Підвищте рівень підсмажування.
Тости підгоряють.	Може бути натиснуто кнопку розморожування.	Якщо ви хочете розігріти неохолоджений хліб, не натискайте кнопку розморожування.
З'являється дим і запах горілого.	Забагато крихт у лотку.	Регулярно очищуйте лоток для крихт і виконуйте технічне обслуговування тостера.
Хліб застрягає у відсіку для підсмажування.	Ви використовуєте товсто нарізаний хліб або він має не квадратну форму.	Від'єднайте тостер від електромережі. Коли тостер охолоне, витягніть хліб за допомогою неметалевого інструмента (не використовуйте для цього гостре приладдя, наприклад ніж або виделку).

Схема друкованої плати

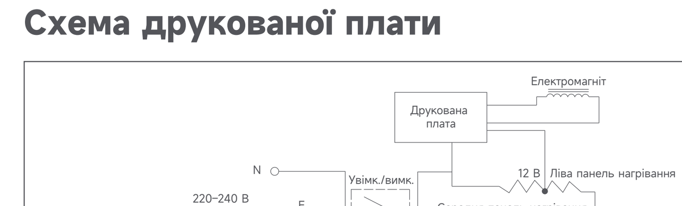

ГАРАНТІЙНІ ЗОБОВ'ЯЗАННЯ

ЦЯ ГАРАНТІЯ НАДАЄ ВАМ ПЕВНІ ПРАВА. ВИ ТАКОЖ МОЖЕТЕ МАТИ ІНШІ ПРАВА, НАДАНІ ЗА ЗАКОНОМ ВАШОЇ КРАЇНИ, ПРОВІНЦІЇ АБО ШТАТУ. У ДЕЯКИХ КРАЇНАХ, ПРОВІНЦІЯХ АБО ШТАТАХ ЗАКОН ПРО СПОЖИВАЧІВ МОЖЕ ПЕРЕДБАЧАТИ МІНІМАЛЬНИЙ ГАРАНТІЙНИЙ ПЕРІОД. XIAOMI НЕ ВИКЛЮЧАЄ, НЕ ОБМЕЖУЄ ТА НЕ ПРИПИНЯЄ ІНШІ ПРАВА, ЯКІ МОЖУТЬ У ВАС БУТИ, У БІЛЬШИЙ МІРІ, НІЖ ЦЕ ДОЗВОЛЕНО ЗАКОНОМ. ДЛЯ ПОВНОГО РОЗУМІННЯ ВАШИХ ПРАВ ПРОПОНУЄМО ВАМ ОЗНАЙОМИТИСЬ ІЗ ЗАКОНАМИ ВАШОЇ КРАЇНИ, ПРОВІНЦІЇ АБО ШТАТУ.

1. ОБМЕЖЕНА ГАРАНТІЯ НА ПРОДУКТ
XIAOMI гарантує відсутність фізичних дефектів Продукту впродовж Гарантійного періоду за умов звичайного користування відповідно до інструкції користувача Продукту.

Строки та умови гарантійного обслуговування, передбачені законодавством, регулюються відповідними законами. Докладну інформацію про додаткове гарантійне обслуговування див. на офіційному сайті Xiaomi: https://www.mi.com/global/support/warranty.

Xiaomi гарантує первинному покупцеві, що Продукт Xiaomi не матиме дефектів матеріалів і виготовлення впродовж гарантійного періоду за умов звичайного користування.
Xiaomi не гарантує, що Продукт працюватиме безперервно або без помилок.
Xiaomi не несе відповідальності за збитки, що виникли внаслідок недотримання інструкцій щодо використання Продукту.

2. ЗАСОБИ ПРАВОВОГО ЗАХИСТУ
Якщо буде виявлено дефект обладнання й компанія Xiaomi отримає дійсну скаргу впродовж Гарантійного періоду, Xiaomi зобов'язується (1) відремонтувати Продукт безкоштовно, (2) замінити Продукт або (3) відшкодувати вартість Продукту за винятком можливих витрат на транспортування.

3. ЯК ОТРИМАТИ ГАРАНТІЙНЕ ОБСЛУГОВУВАННЯ
Щоб отримати Гарантійне обслуговування, Продукт має бути доставлено в оригінальній або подібній упаковці, що забезпечує рівноцінний ступінь захисту Продукту, за адресою, указаною Xiaomi. За винятком випадків, заборонених чинним законодавством, для отримання гарантійного обслуговування Xiaomi може висувати вимоги щодо пред'явлення доказів придбання Продукту та/або реєстрації Продукту.

4. ВИНЯТКИ Й ОБМЕЖЕННЯ
Якщо компанією Xiaomi не передбачено інше, ця Обмежена гарантія застосовується тільки до Продукту, який вироблено компанією Xiaomi або для неї, що можна ідентифікувати за торговельною маркою, торговим найменуванням або прикріпленим логотипом Xiaomi або Mi.
Обмежена гарантія не застосовується в таких випадках: (а) пошкодження через стихійне лихо, як-от удар блискавки, торнадо, повінь, пожежа, землетрус або інші зовнішні причини; (б) недбалість; (в) комерційне використання; (г) зміни або модифікації будь-якої частини Продукту; (д) пошкодження, спричинене використанням продуктів, вироблених не компанією Xiaomi; (е) пошкодження, спричинене через нещасний випадок, неправильне поводження або неправильне використання; (є) пошкодження через використання Продукту за межами дозволеного або не за призначенням, як описано компанією Xiaomi, або через неправильну напругу чи інші характеристики електроживлення; (ж) пошкодження через

Ви відповідаєте за резервне копіювання будь-яких даних, програмного забезпечення або інших матеріалів, які ви можете зберігати на продукті. Є ймовірність, що такі дані, програмне забезпечення або інші матеріали будуть втрачені або переформатовані під час обслуговування, і компанія Xiaomi не несе відповідальності забудь-які такі пошкодження або втрату.
Торгові представники, агенти й працівники Xiaomi не вповноважені вносити будь-які зміни, доповнення або додатки до цієї Обмеженої гарантії. Якщо будь-яка умова вважатиметься незаконною або такою, що не має позовної сили, це не зменшить законність або позовну силу решти умов і не вплине на них.
Якщо це не заборонено законом і якщо компанія Xiaomi не обіцяла інше, післяпродажні послуги буде обмежено країною або регіоном первісного придбання.
На продукти, які не було належним чином імпортовано та/або не було належним чином вироблено компанією Xiaomi та/або не було належним чином придбано в компанії Xiaomi або офіційного продавця Xiaomi, ці гарантії не поширюються. Згідно з чинним законодавством ви можете мати право на гарантії від неофіційного роздрібного продавця, який продав продукт. Тому Xiaomi пропонує вам звернутися до роздрібного продавця, у якого ви придбали продукт.
Поточні гарантії не застосовуються в Гонконгу й на Тайвані.

5. ГАРАНТІЯ, ЯКА МАЄТЬСЯ НА УВАЗІ
Окрім випадків, заборонених чинним законодавством, усі гарантії, які маються на увазі (включно з гарантіями товарної придатності та придатності для конкретної цілі) діють не довше цієї обмеженої гарантії. У деяких юрисдикціях не дозволяється обмежувати тривалість гарантій, які маються на увазі, тому в них зазначене вище обмеження не буде застосовано.

6. ОБМЕЖЕННЯ ЩОДО ЗБИТКІВ
Окрім випадків, заборонених чинним законодавством, Xiaomi не несе відповідальності за будь-які випадкові, непрямі, особливі або наслідкові збитки, зокрема втрату прибутків, доходу або даних, збитки, що виникають через порушення явної або такої, що мається на увазі, гарантії чи умови, або на будь-якій іншій юридичній підставі, навіть якщо компанію Xiaomi повідомляли про ймовірність таких збитків. У деяких юрисдикціях не дозволяється виключати або обмежувати особливі, непрямі або наслідкові збитки, тому зазначене вище обмеження або виняток може не застосовуватися до вас.

7. КОНТАКТНА ІНФОРМАЦІЯ XIAOMI
Відвідайте веб-сайт (для клієнтів): https://www.mi.com/global/support/warranty
Контактна особа з питань післяпродажного обслуговування може бути будь-якою особою з авторизованої сервісної мережі Xiaomi, авторизованим дистриб'ютором Xiaomi або кінцевим постачальником, який продав продукт вам. У разі виникнення запитань звертайтеся до відповідної особи, яку може вказати Xiaomi.

Декларація відповідності для ЄС

Ми, компанія Yuyao City Fuda Electronic Co., Ltd., заявляємо, що це обладнання відповідає застосовним директивам, європейським стандартам і поправкам до них. Повний текст заяви для ЄС про відповідність наведено в Інтернеті за такою адресою: http://www.mi.com/global/service/support/declaration.html

Інформація щодо WEEE

Усі продукти, позначені цим символом, вважаються відходами електричного та електронного обладнання (WEEE відповідно до Директиви 2012/19/EU), які слід утилізувати окремо від несортованих побутових відходів. Щоб захистити здоров'я людей і навколишнє середовище, потрібно здавати непрацююче обладнання до спеціалізованих пунктів збору, визначених державними або місцевими органами влади, для подальшої переробки. Правильна утилізація та переробка допоможуть запобігти негативним наслідкам для навколишнього середовища та здоров'я людей. За додатковою інформацією про розташування та умови роботи подібних пунктів збору звертайтеся до компанії, яка виконала встановлення, або до місцевих органів влади.

Виготовлено для: Xiaomi Communications Co., Ltd.
Виробник: Yuyao City Fuda Electronic Co., Ltd.
(компанія Екосистеми Mi)
Адреса: No. 78 Fengyi Road, Yuyao, 315400, Zhejiang, P.R. China
Щоб дізнатися більше, відвідайте сайт www.mi.com

Докладні відомості про імпортера наведено на коробці.
Дата виробництва: див. коробку
Виготовлено в Китаї

Версія посібника користувача: V1.0

Đọc kỹ hướng dẫn sử dụng này trước khi sử dụng và giữ lại để tham khảo về sau.

Thận trọng

- Để đảm bảo an toàn cho bạn và giảm thiểu rủi ro gây ra thương tích cá nhân hoặc thiệt hại tài sản, vui lòng tuân thủ các biện pháp an toàn sau đây.
- Việc không tuân theo các cảnh báo an toàn có thể dẫn đến tai nạn.

Ký hiệu Nghiêm cấm	Mọi nội dung đánh dấu bằng ký hiệu này đều phải bị cấm, nếu không thì có thể gây hư hỏng cho máy nướng bánh mì hoặc gây nguy hiểm cho an toàn cá nhân của người dùng.
Ký hiệu Cảnh báo	Mọi nội dung đánh dấu bằng ký hiệu này đều phải tuân thủ nghiêm ngặt, nếu không thì có thể gây hư hỏng cho máy nướng bánh mì và thậm chí gây nguy hiểm cho an toàn cá nhân của người dùng.
Ký hiệu Chú ý	Mọi nội dung đánh dấu bằng ký hiệu này đều phải được tuân theo, nếu không thì có thể gây thương tích nhẹ hoặc thiệt hại tài sản.

NGHIÊM CẤM

- Không chạm vào vỏ kim loại nóng của máy nướng bánh mì trong khi sử dụng.
- Không đặt máy nướng bánh mì gần bất kỳ nguồn nhiệt nào hoặc để máy tiếp xúc với mưa hoặc ánh nắng trực tiếp.
- Không sử dụng các phụ kiện không được nhà sản xuất chấp thuận, nếu không máy nướng bánh mì sẽ không được bảo hành nếu gặp trục trặc.
- Không đặt tay, đĩa, dao, nĩa, v.v. vào các khe nướng bánh mì, nếu không các bộ phận bên trong có thể bị hỏng.
- Không ngâm máy nướng bánh mì, phích cắm và dây nguồn vào nước hoặc bất kỳ chất lỏng nào khác. Sử dụng vải mềm ẩm để lau chùi.
- Không cho trẻ em đùa nghịch với máy nướng bánh mì. Giữ máy và dây nguồn tránh xa tầm tay trẻ em để ngăn ngừa rủi ro tiềm ẩn.
- Không sử dụng bất kỳ bộ phận không nguyên gốc hoặc bộ phận nào không được nhà sản xuất chấp thuận. Máy nướng bánh mì không thể được điều khiển thông qua bộ hẹn giờ bên ngoài hoặc điều khiển từ xa.
- Không đặt bất kỳ vật nào khác lên trên máy nướng bánh mì khi máy đang cắm điện hoặc đang nóng để tránh hư hỏng hoặc cháy nổ.
- Rút phích cắm máy nướng bánh mì khi không sử dụng trong thời gian dài.

CẢNH BÁO

- Trẻ em từ 8 tuổi trở lên và những người bị suy giảm khả năng về thể chất, giác quan hoặc tinh thần hoặc thiếu kinh nghiệm và kiến thức có thể sử dụng thiết bị này nếu được giám sát hoặc hướng dẫn về việc sử dụng thiết bị một cách an toàn và hiểu rõ các mối nguy hiểm có thể xảy ra. Để thiết bị xa tầm tay trẻ em. Trẻ em không được vệ sinh và bảo trì thiết bị mà không có sự giám sát.
- Kết nối máy nướng bánh mì với ổ cắm điện đáp ứng yêu cầu về điện áp.
- Đảm bảo rút phích cắm của máy nướng bánh mì trước khi di chuyển hoặc làm sạch máy.
- Rút phích cắm máy nướng bánh mì khi không sử dụng.
- Luôn vận hành máy nướng bánh mì khi tay khô ráo hoàn toàn.
- Luôn rút phích cắm của máy nướng bánh mì bằng cách kéo phích cắm điện thay vì kéo dây nguồn.
- Nếu dây nguồn bị hỏng thì phải được thay thế bởi các chuyên gia từ nhà sản xuất, nhóm dịch vụ sau bán hàng hoặc các bộ phận có chức năng tương tự để tránh nguy cơ mất an toàn.

- Nếu máy nướng bánh mì, dây nguồn hoặc phích cắm bị hỏng, hãy ngừng sử dụng máy nướng bánh mì ngay lập tức và liên hệ với nhóm dịch vụ sau bán hàng. Mọi hoạt động sửa chữa (bao gồm cả thay dây nguồn) đều phải do các chuyên gia được Xiaomi ủy quyền thực hiện.
- Máy nướng bánh mì không được thiết kế cho người khuyết tật về thể chất, giác quan hoặc tâm thần hoặc những người thiếu kinh nghiệm và kiến thức (bao gồm cả trẻ em) sử dụng, trừ khi họ được giám sát hoặc được hướng dẫn về việc sử dụng máy nướng bánh mì bởi một người chịu trách nhiệm về sự an toàn của họ.
- Thiết bị này được sử dụng trong gia đình và các ứng dụng tương tự như:
- khu vực bếp ăn của nhân viên trong cửa hàng, văn phòng và các môi trường làm việc khác;
- nhà ở trang trại;
- khách hàng trong khách sạn, nhà nghỉ ven đường và các môi trường kiểu cư trú khác;
- môi trường kiểu chỗ nghỉ qua đêm kèm bữa sáng.

CHÚ Ý

- Không sử dụng máy nướng bánh mì khi chưa lắp khay đựng vụn bánh.
- Giữ dây nguồn cách xa bề mặt của bất kỳ thiết bị làm nóng nào.
- Sau mỗi lần sử dụng, hãy để máy nướng bánh mì nguội hoàn toàn rồi mới cất.
- Thường xuyên vệ sinh khay đựng vụn bánh để tránh cháy.
- Hãy đặt máy nướng bánh mì trên một bề mặt phẳng và chỉ cho một lát bánh mì vào mỗi khe nướng.
- Hãy kiểm tra xem máy nướng bánh mì có bị hỏng và thiếu phụ kiện không sau khi mở bao bì.
- Trước khi vệ sinh, hãy nhớ rút phích cắm của máy nướng bánh mì và lau bằng vải mềm ẩm sau khi máy nguội hoàn toàn.
- Nếu máy nướng bánh mì gặp trục trặc, hãy rút phích cắm ngay lập tức và ngừng sử dụng.
- Lắp khay đựng vụn bánh đúng cách. Nếu xuất hiện lửa hoặc khói, hãy rút phích cắm máy nướng bánh mì ngay lập tức.
- Không được để máy nướng bánh mì tự chạy mà không có người giám sát. Vì bánh mì có thể bắt lửa trong khi nướng, hãy đặt máy nướng bánh mì tránh xa mọi chất dễ cháy như chất lỏng dễ cháy, rèm cửa và nhựa. Trong quá trình sử dụng hoặc khi dùng máy nướng bánh mì, không chạm vào bộ phận làm nóng, vỉ nướng và vỏ máy để tránh bị bỏng.
- Nếu bánh mì bị kẹt trong khe nướng, hãy rút phích cắm của máy nướng bánh mì và lấy bánh mì ra sau khi máy nướng bánh mì nguội hoàn toàn. Không cố lấy bánh mì ra bằng dụng cụ sắc nhọn như dao, vì việc này có thể làm hỏng bộ phận làm nóng và gây ra điện giật.

Tổng quan về sản phẩm

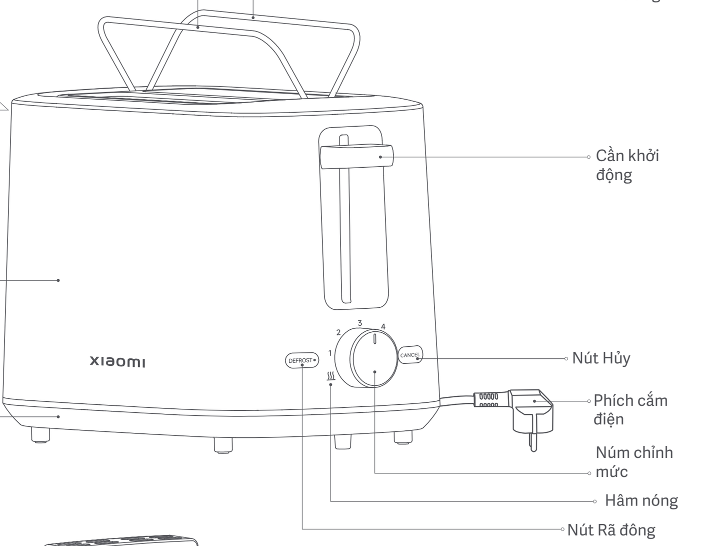

Lưu ý: Minh họa về sản phẩm và phụ kiện trong hướng dẫn sử dụng chỉ mang tính chất tham khảo. Sản phẩm và chức năng thực tế có thể thay đổi do cải tiến sản phẩm.

Cách sử dụng

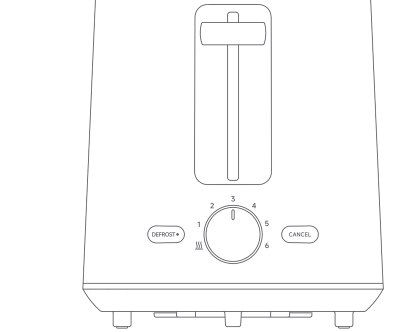

Bảng điều khiển

Cần khởi động
Nhấn cần khởi động xuống và máy nướng bánh mì sẽ bắt đầu hoạt động ở mức đã đặt. Cần khởi động sẽ tự động đặt lại sau khi quá trình nướng kết thúc.

Nút Rã đông
Nhấn cần khởi động xuống để chạy máy nướng bánh mì ở mức đã đặt. Sau đó nhấn nút này để nướng bánh mì bảo quản lạnh.
Cần khởi động sẽ tự động đặt lại sau khi quá trình nướng kết thúc.

Nút Hủy
Khi nhấn nút này, máy nướng bánh mì sẽ ngừng hoạt động và tự động bật bánh mì lên.

Núm chỉnh mức
1. Xoay núm chỉnh mức để chọn từ mức 1–6. Mức nướng cao hơn sẽ kéo dài thời gian nướng và tăng độ nướng của bánh mì.
2. Bạn cũng có thể xoay núm chỉnh mức để hâm nóng bánh mì.

Hâm nóng
Xoay núm chỉnh mức đến vạch hâm nóng và nhấn cần khởi động xuống để hâm nóng bánh mì nướng.

Sử dụng vỉ nướng
Nhấn trục truyền động vỉ nướng để mở vỉ nướng. Vỉ nướng bánh mì thường được sử dụng để hâm nóng bánh mì chưa cắt lát đã nướng sẵn. Khuyến nghị nên sử dụng vỉ nướng bánh mì ở mức 2 hoặc 3.

Lưu ý:
Vỉ nướng bánh mì có thể được dùng để làm nóng 1 chiếc bánh sừng bò hoặc 2 chiếc bánh rán thay vì làm nóng bánh mì cắt lát. Khuyến nghị nên sử dụng vỉ nướng bánh mì ở mức 3 trở xuống.

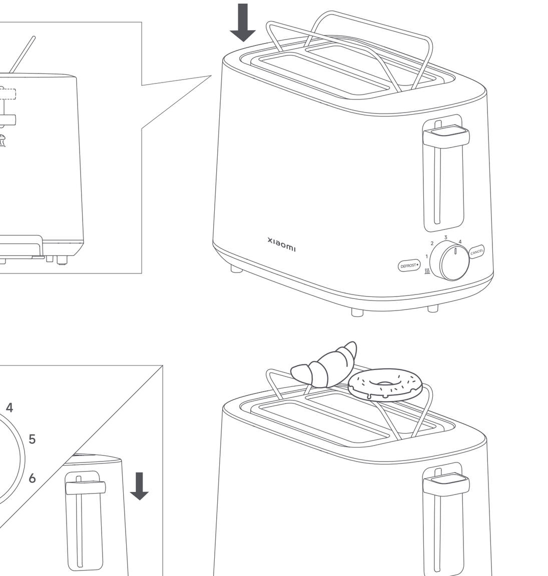

Tháo khay đựng vụn bánh
Sau khi máy nướng bánh mì nguội hoàn toàn, hãy kéo khay đựng vụn bánh mì ra như minh họa trong hình bên dưới để vệ sinh.

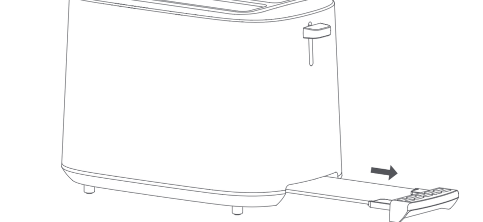

Sử dụng lần đầu
Đặt máy nướng bánh mì ở nơi thoáng gió. Không cho bánh mì vào, vặn núm chỉnh mức về mức 6 và nhấn cần khởi động xuống để máy nướng bánh mì chạy không có bánh mì trong 2–3 chu kỳ nhằm loại bỏ mùi hôi. Việc máy nướng bánh mì phát ra một lượng khói hoặc mùi nhỏ khi dùng lần đầu là bình thường.

Sử dụng hằng ngày
1. Đặt máy nướng bánh mì trên bề mặt ổn định và bằng phẳng rồi cắm điện.
2. Đặt bánh mì cắt lát vào khe nướng.
3. Xoay núm chỉnh mức đến mức nướng mong muốn.
4. Nhấn cần khởi động xuống để bắt đầu làm nóng. Bạn có thể điều chỉnh lại mức nướng trong khi làm nóng.
5. Sau khi hoàn tất quá trình làm nóng, cần khởi động sẽ được đặt lại và máy nướng bánh mì sẽ tự động bật bánh mì lên.
6. Thường xuyên vệ sinh khay đựng vụn bánh.

Lưu ý:
1. Khi lấy bánh mì nướng ra, không chạm vào bất kỳ bộ phận kim loại nào để tránh bị bỏng.
2. Nếu bánh mì bị kẹt trong khe nướng, hãy rút phích cắm của máy nướng bánh mì. Sau khi máy nướng bánh mì nguội hoàn toàn, dùng một dụng cụ không phải kim loại để lấy bánh mì ra, thay vì bất kỳ dụng cụ sắc nhọn nào như dao hoặc nĩa.
3. Vỉ nướng được thiết kế để làm nóng bánh sừng bò, v.v., trong khi các khe nướng chỉ được dùng để làm nóng bánh mì cắt lát.

Vệ sinh và bảo dưỡng

1. Trước khi vệ sinh máy nướng bánh mì, hãy nhớ rút phích cắm và đợi máy nguội.
2. Hãy dùng một miếng vải mềm làm ẩm bằng chất tẩy rửa trung tính để lau vỏ máy nướng bánh mì.
3. Không súc hoặc ngâm máy nướng bánh mì, nếu không máy sẽ bị hỏng.
4. Kéo khay đựng vụn bánh ra để làm sạch.
5. Để làm sạch các khe nướng bánh mì, bạn có thể lật ngược và lắc nhẹ máy nướng bánh mì. Không để vật cứng hoặc sắc nhọn vào khe nướng bánh mì để vệ sinh vì như vậy có thể làm hỏng các bộ phận bên trong hoặc gây ra nguy cơ mất an toàn.
6. Cất máy nướng bánh mì ở nơi khô ráo, thoáng mát sau khi vệ sinh.

Thông số kỹ thuật

Tên	Máy nướng bánh mì
Model	XMTSJ01FD
Điện áp định mức	220–240 V~
Tần số định mức	50–60 Hz
Công suất định mức	780–930 W
Trọng lượng tịnh	1,2 kg
Kích thước sản phẩm	280 × 160 × 188 mm

Chi tiết sản phẩm trong bao bì: Máy nướng bánh mì, hướng dẫn sử dụng

Xử lý sự cố

Các sự cố	Những nguyên nhân có thể gây ra sự cố	Giải pháp
Máy nướng bánh mì không hoạt động bình thường.	Máy nướng bánh mì đã rút phích cắm. Cần khởi động không được ấn xuống đúng vị trí.	Cắm máy nướng bánh mì vào ổ cắm. Nhấn cần khởi động xuống đúng vị trí.
Màu sắc bánh mì nướng nhạt.	Mức nướng thấp được chọn.	Tăng mức nướng.
Màu sắc bánh mì nướng đậm.	Có thể do đã nhấn nút rã đông.	Khi làm nóng bánh mì không bảo quản trong tủ lạnh thì không cần nhấn nút rã đông.
Có khói và mùi cháy.	Có quá nhiều mảnh vụn tích tụ.	Làm sạch khay đựng vụn bánh mì và bảo dưỡng máy nướng bánh mì thường xuyên.
Bánh mì bị kẹt trong khe nướng.	Bánh mì cắt lát dày hoặc không vuông vức.	Rút phích cắm máy nướng bánh mì. Sau khi máy nướng bánh mì nguội hoàn toàn, dùng một dụng cụ không phải kim loại để lấy bánh mì ra, thay vì bất kỳ dụng cụ sắc nhọn nào như dao hoặc nĩa.

Sơ đồ mạch

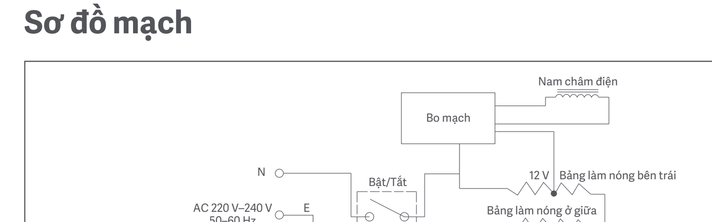

THÔNG BÁO BẢO HÀNH

BẢO HÀNH NÀY CẤP CHO BẠN CÁC QUYỀN CỤ THỂ VÀ BẠN CÓ THỂ CÓ CÁC QUYỀN KHÁC THEO LUẬT Ở BANG, TỈNH HOẶC QUỐC GIA CỦA BẠN. TRÊN THỰC TẾ, Ở MỘT SỐ QUỐC GIA, TỈNH HOẶC BANG, LUẬT TIÊU DÙNG CÓ THỂ ÁP DỤNG MỘT THỜI HẠN BẢO HÀNH TỐI THIỂU. NGOÀI NHỮNG GÌ ĐƯỢC PHÉP THEO LUẬT, XIAOMI KHÔNG LOẠI TRỪ, GIỚI HẠN HAY ĐÌNH CHỈ CÁC QUYỀN KHÁC MÀ BẠN CÓ THỂ CÓ. ĐỂ HIỂU ĐẦY ĐỦ CÁC QUYỀN CỦA BẠN, XIN MỜI BẠN THAM KHẢO CÁC LUẬT Ở BANG, TỈNH HOẶC QUỐC GIA CỦA BẠN.

1. BẢO HÀNH SẢN PHẨM HỮU HẠN
XIAOMI bảo đảm rằng các Sản phẩm không có khiếm khuyết về vật liệu và gia công trong điều kiện sử dụng bình thường và sử dụng tuân theo hướng dẫn sử dụng Sản phẩm tương ứng trong Thời hạn bảo hành.

Thời hạn và các điều kiện liên quan đến bảo hành hợp pháp được áp dụng theo luật địa phương tương ứng. Để biết thêm thông tin về các lợi ích bảo hành cho người tiêu dùng, hãy truy cập trang web chính thức của Xiaomi: https://www.mi.com/global/support/warranty.

Xiaomi bảo đảm với người mua đầu tiên rằng Sản phẩm của Xiaomi không có khiếm khuyết về vật liệu và gia công trong điều kiện sử dụng bình thường và sử dụng tuân theo hướng dẫn sử dụng Sản phẩm tương ứng trong Thời hạn bảo hành.
Xiaomi không bảo đảm rằng việc vận hành Sản phẩm sẽ không có lỗi hay không bị gián đoạn.
Xiaomi không chịu trách nhiệm đối với những thiệt hại phát sinh từ sự không tuân thủ các hướng dẫn có liên quan đến việc sử dụng Sản phẩm.

2. BIỆN PHÁP KHẮC PHỤC
Nếu có khiếm khuyết phần cứng được phát hiện và Xiaomi nhận được yêu cầu bồi thường hợp lệ trong Thời hạn bảo hành, thì Xiaomi sẽ (1) sửa chữa sản phẩm miễn phí, (2) thay thế sản phẩm, hoặc (3) hoàn tiền cho Sản phẩm, trừ các chi phí vận chuyển có thể có.

3. CÁCH NHẬN DỊCH VỤ BẢO HÀNH
Để nhận dịch vụ bảo hành, bạn phải gửi Sản phẩm trong bao bì nguyên bản hoặc bao bì tương tự có mức độ bảo vệ Sản phẩm tương đương đến địa chỉ được Xiaomi chỉ định. Ngoại trừ phạm vi bị cấm theo luật áp dụng, Xiaomi có thể yêu cầu bạn đưa ra bằng chứng mua hàng và/hoặc tuân theo các yêu cầu đăng ký trước khi nhận dịch vụ bảo hành.

4. ĐIỀU KHOẢN LOẠI TRỪ VÀ GIỚI HẠN
Trừ trường hợp có quy định khác của Xiaomi, Bảo hành hữu hạn này chỉ áp dụng cho Sản phẩm do Xiaomi sản xuất hoặc được sản xuất cho Xiaomi và có thể nhận dạng bằng thương hiệu, nhãn hiệu hoặc logo "Xiaomi" hay "Mi".
Bảo hành hữu hạn này không áp dụng cho mọi (a) Thiệt hại do thiên tai, như: sét đánh, lốc xoáy, lũ lụt, hỏa hoạn, động đất hoặc các nguyên nhân bên ngoài khác; (b) Sự bất cẩn; (c) Mục đích sử dụng thương mại; (d) Sự thay đổi hoặc sửa đổi ở bất kỳ phần nào của Sản phẩm; (e) Thiệt hại do sử dụng sản phẩm không phải của Xiaomi; (f) Thiệt hại do tai nạn, sự lạm dụng hoặc sử dụng sai cách; (g) Thiệt hại do vận hành Sản phẩm ngoài mục đích sử dụng dự kiến hoặc được phép mà Xiaomi mô tả hoặc với nguồn điện hay điện áp không phù hợp; hoặc (h) Thiệt hại do dịch vụ (gồm cả nâng cấp và mở rộng) do bất kỳ ai không phải là đại diện của Xiaomi thực hiện.

Bạn có trách nhiệm sao lưu mọi dữ liệu, phần mềm hoặc tài liệu khác mà bạn có thể lưu trữ hoặc giữ gìn trong sản phẩm. Rất có thể dữ liệu, phần mềm hoặc tài liệu khác trong thiết bị sẽ bị mất hoặc bị định dạng lại trong quá trình thực hiện dịch vụ, Xiaomi không chịu trách nhiệm đối với các thiệt hại hoặc tổn thất đó.
Bên bán lại, đại lý hoặc nhân viên của Xiaomi không được ủy quyền thực hiện bất kỳ sự sửa đổi, mở rộng hay bổ sung nào đối với Bảo hành hữu hạn này. Nếu có bất kỳ điều khoản nào bị tuyên là không hợp pháp hay không thể thực hiện, thì tính hợp pháp hoặc tính có thể thực hiện của các điều khoản còn lại sẽ không bị ảnh hưởng.
Các dịch vụ hậu mãi sẽ bị giới hạn ở quốc gia hoặc khu vực mua hàng ban đầu, trừ phi điều này bị luật pháp nghiêm cấm hoặc có hứa hẹn khác của Xiaomi.
Các sản phẩm không được nhập khẩu thích đáng và/hoặc không được Xiaomi sản xuất và/hoặc không được thu nhận thích đáng từ Xiaomi hoặc đơn vị bán chính thức của Xiaomi sẽ không được bảo hành theo các bảo hành hiện tại.
Theo luật áp dụng, bạn có quyền hưởng bảo hành từ bên bán lẻ không chính thức đã bán sản phẩm. Do đó, Xiaomi mời bạn liên hệ với bên bán lẻ đã bán sản phẩm cho bạn.
Các bảo hành hiện tại không áp dụng tại Hồng Kông và Đài Loan.

5. BẢO HÀNH NGỤ Ý
Trừ phạm vi bị cấm theo luật áp dụng, mọi sự bảo hành ngụ ý (bao gồm các bảo hành về khả năng bán được và sự phù hợp với một mục đích cụ thể) sẽ có thời gian hữu hạn tương đương với thời hạn tối đa của bảo hành hữu hạn này. Một số khu vực pháp lý không cho phép hạn chế thời hạn của bảo hành ngụ ý, nên giới hạn nêu trên sẽ không được áp dụng trong các trường hợp đó.

6. GIỚI HẠN THIỆT HẠI
Trừ phạm vi bị cấm theo luật áp dụng, Xiaomi sẽ không chịu trách nhiệm đối với mọi thiệt hại phát sinh do tai nạn, các thiệt hại gián tiếp, đặc biệt hoặc do hậu quả, bao gồm nhưng không giới hạn ở tổn thất lợi nhuận, doanh thu hoặc dữ liệu, các thiệt hại phát sinh từ sự vi phạm điều kiện hoặc bảo hành ngụ ý hoặc rõ ràng, hay theo bất kỳ lý thuyết luật pháp nào khác, ngay cả khi Xiaomi đã được thông báo về khả năng xuất hiện các thiệt hại này. Một số khu vực pháp lý không cho phép loại trừ hay giới hạn các thiệt hại đặc biệt, gián tiếp hay do hậu quả, nên giới hạn nêu trên có thể không áp dụng cho bạn.

7. LIÊN HỆ VỚI XIAOMI
Khách hàng vui lòng truy cập trang web: https://www.mi.com/global/support/warranty
Người liên hệ đối với dịch vụ hậu mãi có thể là bất kỳ người nào trong mạng lưới dịch vụ được ủy quyền của Xiaomi, nhà phân phối được ủy quyền của Xiaomi hoặc bên bán hàng cuối cùng bán sản phẩm cho bạn. Nếu bạn có nghi ngại, hãy liên hệ với nhân viên thích hợp mà Xiaomi có thể xác định.

Tuyên bố về sự phù hợp với EU

Qua tài liệu này, chúng tôi, Yuyao City Fuda Electronic Co., Ltd., tuyên bố rằng thiết bị này tuân thủ các Chỉ thị và Tiêu chuẩn Châu Âu áp dụng, cùng với các phần sửa đổi. Toàn bộ nội dung của Tuyên bố về sự phù hợp với EU có sẵn tại địa chỉ Internet sau: http://www.mi.com/global/service/support/declaration.html

Thông tin về WEEE

Tất cả các sản phẩm có biểu tượng này đều là rác thải thiết bị điện và điện tử (WEEE như trong 2012/19/EU), không nên vứt bỏ chúng cùng với rác thải sinh hoạt chưa phân loại. Thay vào đó, để bảo vệ môi trường và sức khỏe của mọi người, bạn nên mang thiết bị thải loại đến điểm thu gom được chỉ định để tái chế rác thải thiết bị điện và điện tử, do chính quyền hoặc cơ quan địa phương chỉ định. Việc tái chế và xử lý vứt bỏ đúng cách sẽ giúp ngăn ngừa những hậu quả tiêu cực tiềm tàng đối với môi trường và sức khỏe của con người. Vui lòng liên hệ với bên lắp đặt hoặc cơ quan địa phương để biết thêm thông tin về địa điểm cũng như các điều khoản và điều kiện của điểm thu gom.

Sản xuất cho: Xiaomi Communications Co., Ltd.
Nhà sản xuất: Yuyao City Fuda Electronic Co., Ltd.
(một công ty thuộc Hệ sinh thái Mi)
Địa chỉ: No. 78 Fengyi Road, Yuyao, 315400, Zhejiang, P.R. China
Để biết thêm thông tin, vui lòng truy cập www.mi.com

Để biết chi tiết về nhà nhập khẩu, vui lòng tham khảo hộp.
Ngày sản xuất: Xem trên hộp
Sản xuất tại Trung Quốc
Hướng dẫn sử dụng phiên bản V1.0