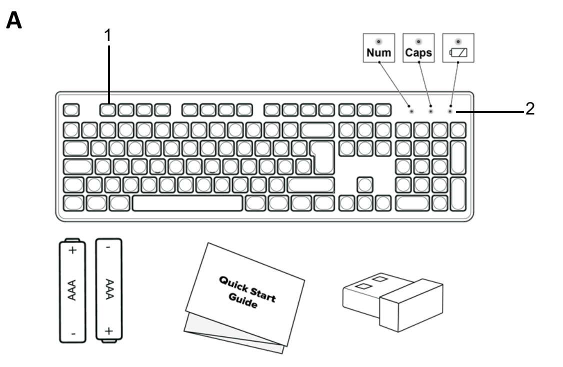

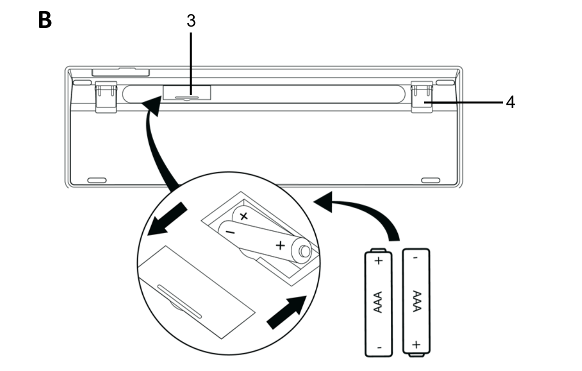

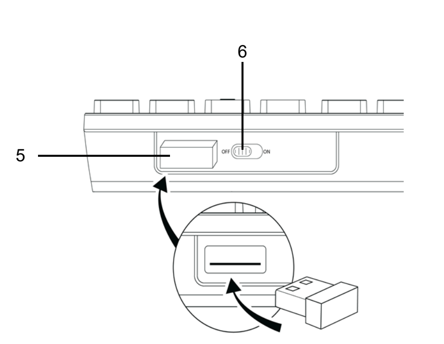

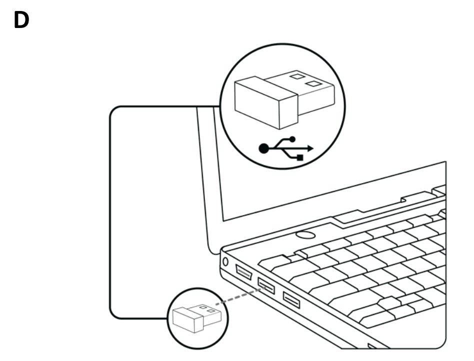

CANYON
YOU CAN

Wireless Keyboard

CNS-HKBW01BG
CNS-HKBW01BL
CNS-HKBW01P

QUICK START GUIDE

V 1.0.1 | 01.11.2024

ENG

Overview (Fig. A, B, C)

1 – keyboard; 2 – indicators; 3 – battery compartment; 4 – anti-slip rubber feet; 5 – wireless receiver storage; 6 – power switch.

Intended Purpose. The Wireless Keyboard is designed for typing on a laptop or desktop computer (hereinafter referred to as "computer").

Models: CNS-HKBW01BG (Beige), CNS-HKBW01BL (Blue), CNS-HKBW01P (Pink).

Design Features. Wireless connection. Dimensions: 443×135×35 mm. Weight: 520 g. Casing and keys material: ABS plastic. Anti-slip rubber feet. Number of keys: 105 pcs.

Functional Features. Keystroke lifespan: 8 million keystrokes. Switch type: membrane. Power supply: AAA batteries (2 pcs.), 3.0 V *. Connection: USB (A) wireless receiver (2,403–2,480 MHz, 4 dBm, up to 10 m). Compatibility: Windows Vista/XP/98/2000/7/8/10/11, macOS.

Operating conditions: temp. 0…+50 °C, RH 10–90 % (non-condensing). Storage conditions: temp. −40…+70 °C, RH up to 95 % (non-condensing).

Package Contents (see Fig. A): Wireless Keyboard, wireless receiver, AAA batteries (2 pcs.), Quick Start Guide.

* The capacity of the batteries is indicated on their casing.

Limitations and Warnings

Use the device only for its intended purpose. Supervise the use of the device by children and persons with physical and mental disabilities. Do not allow children to play with the device.

ATTENTION! If the device is not used for an extended period of time, remove the batteries and store them out of reach of children and pets.

Do not use excessive force when pressing keys. Do not expose the keyboard to high temperatures (from heating appliances, direct sunlight), high humidity, avoid ingress of dust or liquids. Do not drop the keyboard, do not disassemble or repair it yourself.

Indicator Functions. "Num" – numeric keypad lock indicator; "Caps" – text input mode indicator; ▭ – low battery indicator.

Preparing for Use

Unpack the keyboard and accessories and remove any packaging materials. Insert the batteries into the battery compartment as shown in Fig. B, observing the polarity.

Use

Connect the wireless receiver to an available USB port on your computer (see Fig. D). Move the power switch (6) on the keyboard to the "ON" position. The keyboard will automatically connect to the computer. It may take a few seconds for the operating system to detect the device.

Cleaning and Maintenance

Before cleaning, disconnect the keyboard from the power source and move the power switch (6) to the "OFF" position. Do not use chemical or aggressive detergents, abrasive pastes, acids, and solvents for cleaning. Clean only with a dry or slightly damp cloth.

Troubleshooting

The keyboard does not turn on. Possible cause: batteries are missing or discharged; the polarity was not observed when inserting the batteries. Solution: insert charged batteries into the compartment, observing the polarity.

The keyboard does not connect to the computer. Possible cause: the wireless receiver is not working properly. Solution: connect the wireless receiver to a different USB port.

The keyboard does not work. Possible cause: the keyboard is more than 10 meters away from the wireless receiver. Solution: move the keyboard closer to the wireless receiver.

If you have any questions, please email us at **support@canyon.eu** or chat with us at **canyon.eu/user-help-desk** before taking your device to the store.

Warranty Service

The warranty period starts from the moment of retail sale of the device to the end customer. To receive warranty service, visit the point of purchase of the device and provide the device itself and the proof of payment. The warranty period and service life are 2 years, unless otherwise provided by local laws. For more information on warranty terms, see **canyon.eu/warranty-terms**.

Additional Information

Manufacturer: ASBISC Enterprises PLC, Iapetou, 1, Agios Athanasios, 4101, Limassol, Cyprus. Made in China. The date of manufacture is indicated on the package. All trademarks and trade names mentioned herein are the property of their respective owners.

Simplified Declaration of Conformity. Hereby, ASBISC declares that the device is in compliance with Directive 2014/53/EU. The full text of the EU Declaration of Conformity is available at the following web address: **canyon.eu/certificates/cns-hkbw01-ce/**

RoHS Directive. The device complies with the requirements of the Directive 2011/65/EU on the Restriction of Hazardous Substances (RoHS), including the requirements of the RoHS Directive 2015/863/EU.

Recycling information

This symbol indicates that you must follow the Waste Electrical and Electronic Equipment (WEEE) and Waste Battery and Battery Regulations when disposing of the device, its batteries and accumulators, and its electrical and electronic accessories. According to the rules, this equipment must be disposed of separately at the end of its service life. Do not dispose of the device, its batteries and accumulators, or its electrical and electronic accessories together with unsorted municipal waste, as this will harm the environment. To dispose of this equipment, it must be returned to the point of sale or turned in to a local recycling facility. You should contact your local household waste disposal service for details.

AZE

Xarici görünüşü (şək. A, B, C)

1 – klaviatura; 2 – indikatorlar; 3 – batareyalar üçün bölmə; 4 – sürüşməyə qarşı rezin ayaqlar; 5 – simsiz ötürücünün saxlanması üçün yer; 6 – qidalanma keçiricisi.

Təyinatı. Simsiz klaviatura stasionar kompüter və ya noutbukda (bundan sonra – kompüter) mətnin daxil edilməsi üçün nəzərdə tutulmuşdur.

Modelləri: CNS-HKBW01BG (bej), CNS-HKBW01BL (göy), CNS-HKBW01P (çəhrayı).

Konstruktiv xüsusiyyətləri. Simsiz bağlantı. Ölçüləri: 443×135×35 mm. Çəkisi: 520 q. Korpusunun və klavişlərinin materialı: ABS plastik. Sürüşməyə qarşı rezin ayaqlar. Klavişlərin sayı: 105 əd.

Funksional xüsusiyyətləri. Klavişlərinin resursu: 8 mln. sıxma. Keçiricilərinin növü: membran. Qidalanması: AAA batareyalar (2 əd.), 3,0 V *. Qoşulması: simsiz ötürücü USB (A) (2403–2480 MHs, 4 dBm, 10 m-dək). Uyğunluğu: Windows Vista/XP/98/2000/7/8/10/11, macOS.

İstismar şərtləri: temp. 0…+50 °C; nis. rüt. 10–90 % (kondensasiyasız). Saxlanma şərtləri: temp. −40…+70 °C; nis. rüt. 95 %-dək (kondensasiyasız).

Komplektləşdirilməsi (bax. şək. A): simsiz klaviatura, simsiz ötürücü, AAA batareyalar (2 əd.), istifadəsinə dair qısa təlimat.

* Batareyaların tutumu onların korpusunun üzərində göstərilmişdir.

Məhdudiyyətlər və xəbərdarlıqlar

Cihazdan yalnız təyinatı üzrə istifadə edin. Cihazın uşaqlar, eləcə də fiziki və əqli qüsurlu şəxslər tərəfindən istifadəsinə nəzarət edin. Uşaqların cihazla oynamasına yol verməyin.

DİQQƏT! Cihaz uzun müddət istifadə edilməzsə, batareyaları çıxarın və onları uşaqlar və heyvanlar üçün əlçatmaz yerdə saxlayın.

Düymələrin üzərinə həddən artıq sıxmayın. Klaviaturanı yüksək temperaturların (qızdırıcı cihazların, birbaşa günəş şüalarının), yüksək rütubətliliyin təsirinə məruz qoymayın, toz və mayenin düşməsindən qaçının. Klaviaturanın düşməsinə yol verməyin, onu sökməyin və sərbəst olaraq təmir etməyə çalışmayın.

İndikatorların funksiyaları. "Num" – kiçik rəqəmsal klaviaturanın bloklanması indikatoru; "Caps" – mətnin daxil edilməsi indikatoru; ▭ – batareyaların aşağı enerji səviyyəsi indikatoru.

İstismara hazırlıq

Klaviaturanı və komplektləşdiriciləri qutudan çıxarın, qablaşdırma materialını kənarlaşdırın. Qütbiliyə riayət etməklə batareyaları şək. B-də göstərilən qaydada yerləşdirin.

İstismar qaydası

Simsiz ötürücünü kompüterin boş USB portuna birləşdirin (bax. şək. D). Klaviaturanın üzərindəki qidalanma keçiricisini (6) "ON" ("İşə sal") vəziyyətinə keçirin. Klaviatura avtomatik olaraq kompüterə qoşulacaqdır. Əməliyyat sistemi tərəfindən cihazın müəyyən edilməsi bir neçə saniyə çəkə bilər.

Təmizləmə və qulluq

Klaviaturanı təmizləməzdən əvvəl onu qidalanma mənbəyindən ayırın və qidalanma keçiricisini (6) "OFF" ("Söndür") vəziyyətinə keçirin. Təmizləmə üçün kimyəvi və aqressiv yuyucu vasitələrdən, abraziv məcunlardan, özündə turşu və həlledicilər ehtiva edən vasitələrdən istifadə etməyin. Quru və azca nəm parça ilə təmizləyin.

Nasazlıqların aradan qaldırılması

Klaviatura işə düşmür. Mümkün səbəbi: batareyalar yoxdur və ya onların enerjisi tükənib; batareyaların quraşdırılması zamanı qütbiliyə riayət olunmayıb. Həlli: qütbiliyə riayət etməklə enerjiylə dolu batareyaları bölməyə yerləşdirin.

Klaviatura kompüterə qoşulmur. Mümkün səbəbi: simsiz ötürücü səhv işləyir. Həlli: simsiz ötürücünü digər USB portuna birləşdirin.

Klaviatura işləmir. Mümkün səbəbi: klaviatura və simsiz ötürücü bir-birindən 10 m-dən çox məsafədə yerləşir. Həlli: klaviaturanı simsiz ötürücüyə yaxınlaşdırın.

Hər hansı bir sualınız yaranarsa, cihazı mağazaya aparmazdan əvvəl **support@canyon.eu** e-poçt ünvanımıza və ya **canyon.eu/user-help- desk** veb-səhifəsindəki çatımıza yazın.

Zəmanət xidməti

Zəmanət müddəti məmulatın pərakəndə şəbəkədə son alıcıya satıldığı andan hesablanır. Zəmanət xidmətini əldə etmək üçün məhsulu əldə etdiyiniz məntəqəyə müraciət edərək məhsulun özünü və ödənişi təsdiq edən sənədi təqdim etməlisiniz. Yerli qanunvericilikdə başqa hal nəzərdə tutulmayıbsa, zəmanət müddəti və xidmət müddəti – 2 il. Zəmanət şərtlərinə dair ətraflı məlumat **canyon.eu/warranty-terms** veb-səhifəsində əks olunmuşdur.

Əlavə məlumat

İstehsalçı: ASBISC Enterprises PLC, Iapetou, 1, Agios Athanasios, 4101, Limassol, Cyprus (Kipr). Çində istehsal edilmişdir. İstehsal tarixi qablaşmanın üzərində göstərilmişdir. Qeyd olunmuş bütün əmtəə nişanları və adlar onların müvafiq sahiblərinin mülkiyyətidir.

Sadələşdirilmiş uyğunluq sertifikatı. Bununla ASBISC şirkəti cihazın 2014/53/EU direktivinə uyğun olduğunu bəyan edir. AB Uyğunluq Bəyannaməsinin tam mətni ilə bu veb-ünvandan tanış ola bilərsiniz: **canyon.eu/certificates/cns-hkbw01-ce/**

RoHS Direktivi. Cihaz RoHS 2015/863/EU Direktivi də daxil olmaqla, zərərli maddələrin tərkibinin məhdudlaşdırılması haqqında RoHS 2011/65/EU Direktivinə uyğundur.

Utilizasiyasına dair məlumat

Bu simvol onu göstərir ki, cihaz, onun batareyası və akkumulyatorları, eləcə də onun elektrik və elektron aksessuarları utilizasiya edilərkən elektrik və elektron avadanlıqların istehsalı tullantılarıyla davranma qaydalarına (WEEE) və batareya və akkumulyator tullantılarıyla davranma qaydalarına riayət edilməlidir. Qaydalara görə, bu avadanlığın xidmət müddəti başa çatdıqdan sonra ayrıca utilizasiya edilməlidir. Cihazın, onun batareyasının və akkumulyatorlarının, eləcə də onun elektrik və elektron aksessuarlarının çeşidlənməmiş məişət tullantıları ilə birlikdə utilizasiya edilməsi yolverilməzdir, çünki bu, ətraf mühitə zərərlidir. Bu cihazın utilizasiya edilməsi üçün onu satış məntəqəsinə geri qaytarmaq və ya yerli tullantıların toplanması və emalı məntəqəsinə təhvil vermək lazımdır. Daha ətraflı məlumat üçün yerli məişət tullantılarının utilizasiya edilməsi xidmətinə müraciət edilməlidir.

BOS

Izgled (slike A, B, C)

1 – tastatura, 2 – indikatori, 3 – odeljak za baterije, 4 – gumene noge otporne na klizanje, 5 – prostor za čuvanje bežičnog predajnika, 6 – prekidač napajanja.

Namjena. Bežična tastatura je namijenjena za unos teksta na desktop računaru ili laptopu (u daljem tekstu – računar).

Modeli: CNS-HKBW01BG (u bež boji), CNS-HKBW01BL (u plavoj boji), CNS-HKBW01P (u ružičastoj boji).

Dizajnerske karakteristike. Bežično povezivanje. Dimenzije: 443×135×35 mm. Težina: 520 g. Materijal kućišta i tastera: ABS plastika. Gumene noge otporne na klizanje. Broj tastera: 105 kom.

Funkcionalne karakteristike. Resurs tastera: 8 mil. pritisaka. Vrsta prekidača: membranski. Napajanje: AAA baterije (2 kom.), 3.0 V *. Povezivanje: USB (A) bežični predajnik (2403–2480 MHz, 4 dBm, do 10 m). Kompatibilnost: Windows Vista/XP/98/2000/7/8/10/11, macOS.

Uslovi korištenja: temp. 0…+50 °C, rel. vl. 10–90 % (bez kondenzacije).Uslovi skladištenja: temp. −40…+70 °C, rel. vl. do 95 % (bez kondenzacije).

Paket isporuke (v. sliku A): bežična tastatura, bežični predajnik, AAA baterije (2 kom.), kratki korisnički vodič.

* Kapacitet baterija je naveden na njihovom kućištu.

Ograničenja i upozorenja

Koristite uređaj samo u svrhu kojoj je namijenjen. Kontrolišite korištenje uređaja od strane djece i osoba sa smanjenim fizičkim i mentalnim sposobnostima. Ne dozvolite djeci da se igraju s uređajem.

PAŽNJA! Ako se uređaj ne koristi duže vrijeme, izvadite baterije i čuvajte ih van domašaja djece i životinja.

Ne pritiskajte tastere pretjerano. Ne izlažite tastaturu visokim temperaturama (od uređaja za grijanje, direktnoj sunčevoj svjetlosti), visokoj vlažnosti, izbjegavajte izlaganje prašini i tekućinama. Pazite da tastatura ne bi pala, nemojte je sami rastavljati ili popravljati.

Funkcije indikatora. "Num" – indikator zaključavanja male numeričke tastature, "Caps" – indikator režima unosa teksta, ▭ – indikator slabe napunjenosti baterije.

Priprema za upotrebu

Izvadite tastaturu i pribor iz kutije i uklonite ambalažne materijale. Umetnite baterije u odeljak kao što je prikazano na slici B, s obzirom na njihov polaritet.

Korištenje

Povežite bežični predajnik na slobodni USB port računara (v. sliku D). Pomjerite prekidač napajanja (6) na tastaturi u položaj "ON" ("Uključeno"). Tastatura će se automatski povezati sa računarom. Otkrivanje uređaja operativnim sistemom može potrajati nekoliko sekundi.

Čišćenje i održavanje

Prije čišćenja, odspojite tastaturu iz izvora napajanja i pomjerite prekidač napajanja (6) u položaj "OFF" ("Isključeno"). Za čišćenje nemojte koristiti hemijske ili agresivne deterdžente, abrazivne paste, proizvode koji sadrže kiseline ili rastvarače. Tastaturu možete da očistite suvom ili blago vlažnom krpom.

Otklanjanje mogućih grešaka

Tastatura se ne uključuje. Mogući uzrok: baterije su prazne ili nisu umetnute; baterije su pogrešno umetnute. Rješenje: umetnite napunjene baterije u odjeljak, poštujući ispravan polaritet.

Tastatura se ne povezuje sa računarom. Mogući uzrok: bežični predajnik ne radi ispravno. Rješenje: povežite bežični predajnik na drugi USB port.

Tastatura ne radi. Mogući uzrok: tastatura je udaljena više od 10 m od bežičnog predajnika. Rešenje: približite tastaturu bežičnom predajniku.

Ako imate bilo kakvih pitanja, prije nego što odnesete uređaj u trgovinu, pošaljite nam e-mail na: **support@canyon.eu** ili javite u onlajn chat na: **canyon.eu/user-help-desk**.

Servisiranje u garanciji

Garantni rok se računa od datuma prodaje proizvoda krajnjem potrošaču preko maloprodaje. Da biste dobili servisiranje u garanciji, trebate da se obratite prodajnom mjestu i da dostavite sam uređaj i dokument koji potvrđuje plaćanje. Garantni period i upotrebni rok su 3 godine, osim ako je drugačije utvrđeno lokalnim zakonom. Za više informacija o uslovima garancije, v.: **canyon.eu/warranty-terms**.

Dodatne informacije

Proizvođač: ASBISC Enterprises PLC, Iapetou, 1, Agios Athanasios, 4101, Limassol, Cyprus (Kipar). Proizvedeno u Kini. Datum proizvodnje: v. na pakovanju. Svi zaštitni znakovi i njihovi nazivi su svojina njihovih vlasnika.

Pojednostavljena Izjava o usklađenosti. ASBISC ovim izjavljuje da je uređaj usklađen sa Direktivom 2014/53/EU. Kompletan tekst EU Izjave o usklađenosti može se naći na web adresi: **canyon.eu/certificates/cns-hkbw01-ce/**

Direktiva RoHS. Proizvod je usklađen sa zahtjevima Direktive RoHS 2011/65/EU o ograničenju opasnih supstanci, uključujući zahtjeve Direktive RoHS 2015/863/EU.

Informacije o odlaganju

Ovaj simbol znači da prilikom odlaganja uređaja, njegovih baterija i akumulatora, te njegovih električnih i elektroničkih dodataka, morate slijediti propise o otpadu električne i elektroničke opreme (WEEE) te o otpadu baterija i akumulatora. Propisi zahtijevaju da se ova oprema odvojeno odlaže na kraju njenog upotrebnog roka. Nemojte odlagati uređaj, njegove baterije i akumulatore, te njegov električni i elektronički pribor s nerazvrstanim komunalnim otpadom, jer će to naštetiti okolišu. Za uredno odlaganje ove opreme treba je vratiti na prodajno mjesto ili predati lokalnom centru za reciklažu. Za detalje obratite se lokalnoj službi za zbrinjavanje komunalnog otpada.

BUL

Външен вид (фиг. A, B, C)

1 – клавиатура; 2 – индикатори; 3 – отделение за батерии; 4 – противоплъзгащи гумени крачета; 5 – място за съхранение на безжичен предавател; 6 – превключвател на захранване.

Предназначение. Безжичната клавиатура е предназначена за въвеждане на текст на настолен компютър или лаптоп (наричан по-долу – компютър).

Модели: CNS-HKBW01BG (бежова), CNS-HKBW01BL (синя), CNS-HKBW01P (розова).

Особености на конструкцията. Безжична връзка. Размер: 443×135×35 mm. Тегло: 520 g. Материал на корпуса и клавишите: ABS пластмаса. Противоплъзгащи гумени крачета. Брой клавиши: 105 бр.

Функционални особености. Живот на клавишите: 8 млн. натискания. Тип превключватели: мембранни. Захранване: батерии AAA (2 бр.), 3,0 V *. Свързване: безжичен предавател USB (A) (2403–2480 MHz, 4 dBm, до 10 m). Съвместимост: Windows Vista/XP/98/2000/7/8/10/11, macOS.

Условия на експлоатация: темп. 0…+50 °C, отн. вл. 10–90 % (без кондензация).
Условия за съхранение: темп. −40…+70 °C, отн. вл. до 95 % (без кондензация).

Окомплектованост (вж. фиг. A): безжична клавиатура, безжичен предавател, батерии AAA (2 бр.), кратко ръководство на потребителя.

* Капацитетът на батериите е обозначен върху корпуса им.

Ограничения и предупреждения

Използвайте устройството само по предназначение. Контролирайте използването на устройството от деца и лица с физически и умствени увреждания. Не позволявайте на деца да си играят с устройството.

ВНИМАНИЕ! Ако устройството не се използва за дълъг период от време, извадете батериите и ги съхранявайте на място, недостъпно за деца и животни.

Не натискайте клавишите с прекомерна сила. Не излагайте клавиатурата на високи температури (от нагревателни уреди, пряка слънчева светлина), висока влажност, избягвайте попадане на прах и течности. Не изпускайте клавиатурата, не я разглобявайте и не я ремонтирайте самостоятелно.

Функции на индикатори. „Num" – индикатор за заключване на малката цифрова клавиатура; „Caps" – индикатор за режим на въвеждане на текст; ▭ – индикатор за изтощена батерия.

Подготовка за експлоатация

Извадете клавиатурата и аксесоарите от кутията и отстранете опаковъчните материали. Поставете батериите в отделението, както е показано на фиг. B, като спазвате полярността.

Експлоатация

Свържете безжичния предавател към свободен USB порт на компютъра (вж. фиг. D). Преместете превключвателя на захранването (6) на клавиатурата в положение „ON" („Вкл."). Клавиатурата автоматично ще се свърже с компютъра. Може да отнеме няколко секунди, докато операционната система открие устройството.

Почистване и грижа

Преди почистване изключете клавиатурата от източника на захранване и завъртете превключвателя на захранването (6) в положение „OFF" („Изкл."). Не използвайте химически и агресивни почистващи препарати, абразивни пасти, продукти, съдържащи киселини и разтворители, за почистване. Почистването е разрешено със суха или леко влажна кърпа.

Отстраняване на неизправности

Клавиатурата не се включва. Възможни причини: батериите липсват или са изтощени; не е спазена полярността при поставяне на батериите. Решение: поставете заредените батерии в отделението, като спазвате полярността.

Клавиатурата не се свързва с компютъра. Възможна причина: безжичният предавател не работи правилно. Решение: свържете безжичния предавател към друг USB порт.

Клавиатурата не работи. Възможна причина: клавиатурата е на повече от 10 метра от безжичния предавател. Решение: преместете клавиатурата по-близо до безжичния предавател.

Ако имате някакви въпроси, преди да занесете устройството в магазин, пишете ни на имейл адрес **support@canyon.eu** или в чат уеб страница **canyon.bg/user-help-desk**.

Гаранционно обслужване

Гаранционният срок започва, когато устройството бъде продадено на дребно на крайния купувач. За да получите гаранционно обслужване, следва да се свържете с мястото на закупуване на устройството, като предоставите самото устройство и документ, потвърждаващ плащането. Гаранционният срок и експлоатационният живот – 2 години, освен ако не е предвидено друго от местното законодателство.
За допълнителна информация относно гаранционните условия вж. на **canyon.bg/warranty-terms**.

Допълнителна информация

Производител: ASBISC Enterprises PLC, Iapetou, 1, Agios Athanasios, 4101, Limassol, Cyprus (Кипър). Произведено в Китай. Дата на производство: вж. на опаковката. Всички споменати търговски марки и имена на марки са собственост на съответните им собственици.

Опростена декларация за съответствие. С настоящото ASBISC декларира, че устройството отговаря на изискванията на Директива 2014/53/EU. С пълния текст на Декларацията за съответствие на ЕС може да се запознаете на уеб адрес: **canyon.eu/certificates/cns-hkbw01-ce/**

Директива RoHS. Устройството отговаря на изискванията на Директива RoHS 2011/65/EU за ограничаване на съдържане на опасните вещества, включително на изискванията на Директива RoHS 2015/863/EU.

Информация за изхвърляне

Този символ указва, че при изхвърлянето на уреда, неговите батерии и акумулатори, както и на електрическите и електронните му аксесоари, трябва да спазвате разпоредбите за отпадъците от електрическо и електронно оборудване (WEEE) и за отпадъците от батерии и акумулатори. Съгласно правилата, това оборудване в края на експлоатационния живот подлежи на отделно изхвърляне. Не изхвърляйте устройството, неговите батерии и акумулатори, както и електрическите и електронните му принадлежности заедно с несортирани битови отпадъци, тъй като това би било вредно за околната среда. За да изхвърлите това оборудване, то трябва да бъде върнато в точката на продажба или предадено в местен център за рециклиране. За подробности трябва да се обърнете към местната служба за изхвърляне на битови отпадъци.

CES

Vzhled (obr. A, B, C)

1 – klávesnice; 2 – indikátory; 3 – přihrádka na baterie; 4 – protiskluzové gumové nožičky; 5 – úložný prostor pro bezdrátový vysílač; 6 – vypínač napájení.

Funkce. Bezdrátová klávesnice je určena pro zadávání textu na stolním nebo přenosném počítači (dále jen počítač).

Modely: CNS-HKBW01BG (béžová), CNS-HKBW01BL (modrá), CNS-HKBW01P (růžová).

Konstrukční vlastnosti. Bezdrátové připojení. Velikost: 443×135×35 mm. Hmotnost: 520 g. Materiál těla a kláves: ABS plast. Protiskluzové gumové nožičky. Počet kláves: 105 ks.

Funkční vlastnosti. Životnost kláves: 8 mil. stisknutí. Typ spínačů: membránové Napájení: baterie AAA (2 ks), 3,0 V *. Připojení: bezdrátový vysílač USB (A) (2403–2480 MHz, 4 dBm, až 10 m). Kompatibilita: Windows Vista/XP/98/2000/7/8/10/11, macOS.

Provozní podmínky: tepl. 0…+50 °C, rel. vlh. 10–90 % (bez kondenzace).
Skladovací podmínky: tepl. −40…+70 °C, rel. vlh. do 95 % (bez kondenzace).

Obsah balení (viz obr. A): bezdrátová klávesnice, bezdrátový vysílač, baterie AAA (2 ks), stručný návod k použití.

* Kapacita baterií je uvedena na jejich pouzdru.

Omezení a varování

Zařízení používejte pouze k určenému účelu. Dohlížejte na používání zařízení dětmi a osobami s tělesným a mentálním postižením. Nedovolte dětem, aby si se zařízením hrály.

POZOR! Pokud zařízení delší dobu nepoužíváte, vyjměte baterie a uložte jich mimo dosah dětí a zvířat.

Netiskněte klávesy nadměrnou silou. Nevystavujte klávesnici vysokým teplotám (od topných zařízení, přímému slunečnímu záření), vysoké vlhkosti, zabraňte vniknutí prachu a tekutin. Klávesnici neupouštějte, nerozebírejte ani neopravujte sami.

Funkce indikátorů. "Num" – indikátor zámku numerické klávesnice; "Caps" – indikátor režimu zadávání textu; ▭ – indikátor slabé baterie.

Příprava na použití

Vyjměte klávesnici a příslušenství z krabice a odstraňte obalový materiál. Vložte baterie do přihrádky na baterie, jak je znázorněno na obr. B, dodržujíc polaritu.

Použití

Připojte bezdrátový vysílač k volnému USB portu na počítači (viz obr. D). Přepněte vypínač napájení (6) na klávesnici do polohy "ON" ("Zapnuto"). Klávesnice se automaticky připojí k počítači. Může trvat několik sekund, než operační systém zařízení rozpozná.

Čištění a údržba

Před čištěním odpojte klávesnici ze zdroje napájení a přepněte vypínač napájení (6) do polohy "OFF" ("Vypnuto"). K čištění nepoužívejte chemické a agresivní čisticí prostředky, abrazivní pasty, prostředky obsahující kyseliny a rozpouštědla. Čištění lze provádět suchým nebo mírně navlhčeným hadříkem.

Odstraňování poruch

Klávesnice se nezapíná. Možná příčina: chybějící nebo vybité baterie; při vkládání baterií nebyla dodržena polarita. Řešení: vložte nabité baterie do přihrádky dodržujíc polaritu.

Klávesnice se k počítači nepřipojuje. Možná příčina: bezdrátový vysílač nefunguje správně. Řešení: připojte bezdrátový vysílač k jinému USB portu.

Klávesnice nefunguje. Možná příčina: klávesnice je od bezdrátového vysílače vzdálena více než 10 metrů. Řešení: přesuňte klávesnici blíže k bezdrátovému vysílači.

Pokud máte jakékoli dotazy, než zařízení odnesete do prodejny, napište nám na **support@canyon.eu** nebo do chatu na**czech.canyon.eu/user-help-desk**.

Záruční servis

Záruční doba začíná běžet v okamžiku, kdy je výrobek prodán koncovému zákazníkovi v maloobchodní síti. Chcete-li využít záruční servis, měli byste se obrátit na místo nákupu zboží a poskytnout výrobek a doklad potvrzující platbu. Záruční doba a životnost činí 2 roky, pokud místní zákony nestanoví jinak. Další informace o záručních podmínkách naleznete na **czech.canyon.eu/warranty-terms**.

Další informace

Výrobce: ASBISC Enterprises PLC, Iapetou, 1, Agios Athanasios, 4101, Limassol, Cyprus (Kypr). Vyrobeno v Číně. Datum výroby: viz obal. Všechny uvedené ochranné známky a obchodní názvy jsou majetkem příslušných vlastníků.

Zjednodušené prohlášení o shodě. Společnost ASBISC tímto prohlašuje, že zařízení je v souladu se směrnicí 2014/53/EU. Úplné znění EU prohlášení o shodě je k dispozici na této webové stránce: **canyon.eu/certificates/cns-hkbw01-ce/**

Směrnice RoHS. Zařízení splňuje požadavky směrnice RoHS 2011/65/EU o omezení používání některých nebezpečných látek, včetně požadavků směrnice RoHS 2015/863/EU.

Informace o recyklaci

Tento symbol označuje, že při likvidaci spotřebiče, jeho baterií a akumulátorů a elektrického a elektronického příslušenství musíte dodržovat předpisy o likvidaci elektrických a elektronických zařízení (WEEE) a o likvidaci baterií a akumulátorů. Podle předpisů musí být toto zařízení po skončení životnosti zlikvidováno odděleně. Přístroj, baterie a akumulátory ani elektrické a elektronické příslušenství nelikvidujte společně s netříděným komunálním odpadem, protože by to bylo škodlivé pro životní prostředí. Chcete-li toto zařízení zlikvidovat, musíte jej vrátit na prodejní místo nebo odevzdat v místním recyklačním centru. Podrobnosti vám sdělí místní služba pro likvidaci domovního odpadu.

DEU

Außenansicht (Abb. A, B, C)

1 – Tastatur; 2 – Anzeigen; 3 – Batteriefach; 4 – rutschfeste Gummifüße; 5 – Aufbewahrungsplatz für den kabellosen Empfänger; 6 – Netzschalter.

Verwendungszweck. Die kabellose Tastatur ist für die Texteingabe auf einem Desktop- oder Laptop-Computer (im Folgenden als „Computer" bezeichnet) konzipiert.

Modelle: CNS-HKBW01BG (Beige), CNS-HKBW01BL (Blau), CNS-HKBW01P (Rosa).

Konstruktionsmerkmale. Kabellose Verbindung. Abmessungen: 443×135×35 mm. Gewicht: 520 g. Material des Gehäuses und der Tasten: ABS- Kunststoff. Rutschfeste Gummifüße. Tastenanzahl: 105 Stk.

Funktionsmerkmale. Lebensdauer der Tasten: 8 Mio. Anschläge. Schaltertyp: Membranschalter. Stromversorgung: AAA-Batterien (2 Stk.), 3,0 V *. Verbindung: der kabellose USB-Empfänger (A) (2403–2480 MHz, 4 dBm, bis zu 10 m). Kompatibilität: Windows Vista/XP/98/2000/7/8/10/11, macOS.

Betriebsbedingungen: Temp. 0…+50 °C, RH 10–90 % (nicht kondensierend).
Lagerbedingungen: Temp. −40…+70 °C, RH bis zu 95 % (nicht kondensierend).

Lieferumfang (siehe Abb. A): kabellose Tastatur, kabelloser Empfänger, AAA- Batterien (2 Stk.), Schnellstartanleitung.

* Die Kapazität der Batterien ist auf deren Gehäuse angegeben.

Einschränkungen und Warnhinweise

Verwenden Sie das Gerät nur für den vorgesehenen Zweck. Überwachen Sie die Verwendung des Geräts durch Kinder und Personen mit körperlichen oder geistigen Behinderungen. Erlauben Sie Kindern nicht, mit dem Gerät zu spielen.

ACHTUNG! Wenn das Gerät über einen längeren Zeitraum nicht benutzt wird, nehmen Sie die Batterien heraus und bewahren Sie diese außerhalb der Reichweite von Kindern und Tieren auf.

Drücken Sie die Tasten nicht mit übermäßiger Kraft. Setzen Sie die Tastatur keinen hohen Temperaturen (durch Heizungen, direkte Sonneneinstrahlung) und keiner hohen Luftfeuchtigkeit aus und halten Sie es von Staub und Flüssigkeiten fern. Die Tastatur darf nicht fallen gelassen, zerlegt oder selbst repariert werden.

Funktionen der Anzeigen. „Num" – Anzeige für die Sperre der kleinen Zifferntastatur; „Caps" – Anzeige für den Texteingabemodus; ▭ – Anzeige für schwache Batterien.

Betriebsvorbereitung

Nehmen Sie die Tastatur und das Zubehör aus dem Karton und entfernen Sie das Verpackungsmaterial. Legen Sie die Batterien in das Batteriefach ein, wie in Abb. B gezeigt, wobei die Polarität zu beachten ist.

Betrieb

Verbinden Sie den kabellosen Empfänger mit einem freien USB-Anschluss an Ihrem Computer (siehe Abb. D). Stellen Sie den Netzschalter (6) auf der Tastatur in die Position „ON" („Ein"). Die Tastatur wird automatisch mit dem Computer verbunden. Es kann ein paar Sekunden dauern, bis das Betriebssystem das Gerät erkennt.

Reinigung und Pflege

Trennen Sie die Tastatur vor der Reinigung von der Stromquelle und schalten Sie den Netzschalter (6) in die Position „OFF" („Aus"). Verwenden Sie zur Reinigung keine chemischen und aggressiven Reinigungsmittel, Scheuerpasten, säure- und lösungsmittelhaltige Produkte. Die Reinigung ist mit einem trockenen oder leicht feuchten Tuch möglich.

Fehlerbehebung

Die Tastatur lässt sich nicht einschalten. Mögliche Ursache: fehlende oder entladene Batterien; falsche Polarität beim Einlegen der Batterien. Lösung: Legen Sie die vollen Batterien unter Beachtung der Polarität in das Batteriefach ein.

Die Tastatur lässt sich nicht mit dem Computer verbinden. Mögliche Ursache: Der kabellose Empfänger funktioniert nicht richtig. Lösung: Schließen Sie den kabellosen Empfänger an einen anderen USB-Anschluss an.

Die Tastatur funktioniert nicht. Mögliche Ursache: Die Tastatur ist mehr als 10 Meter vom kabellosen Empfänger entfernt. Lösung: Stellen Sie die Tastatur näher an den kabellosen Empfänger.

Wenn Sie Fragen haben, wir sind froh diese zu beantworten, bevor Sie Ihr Gerät in den Laden bringen, senden Sie uns bitte eine E-Mail an **support@canyon.eu** oder chatten Sie mit uns unter **de.canyon.eu/user-help-desk**

Garantie-Service

Die Garantiezeit beginnt, sobald das Produkt im Einzelhandel an den Endkunden verkauft wird. Um Garantieleistungen in Anspruch zu nehmen, müssen Sie sich an die Verkaufsstelle wenden und das Produkt sowie den Zahlungsbeleg vorlegen. Die Garantiezeit und Nutzungsdauer beträgt 2 Jahre, sofern nicht durch örtliche Gesetze anders geregelt. Weitere Informationen zu den Garantiebedingungen finden Sie unter **de.canyon.eu/warranty-terms**.

Weitere Informationen

Hersteller: ASBISC Enterprises PLC, Iapetou, 1, Agios Athanasios, 4101, Limassol, Cyprus (Zypern). In China hergestellt. Herstellungsdatum: siehe Verpackung. Alle erwähnten Marken und Markennamen sind Eigentum ihrer jeweiligen Inhaber.

Vereinfachte Konformitätserklärung. ASBISC erklärt hiermit, dass das Gerät mit der Richtlinie 2014/53/EU übereinstimmt. Der vollständige Text der EU-Konformitätserklärung ist unter folgender Webadresse abrufbar: **canyon.eu/certificates/cns-hkbw01-ce/**

RoHS-Richtlinie. Das Gerät erfüllt die Anforderungen der RoHS-Richtlinie 2011/65/EU zur Beschränkung gefährlicher Stoffe, einschließlich der Anforderungen der RoHS-Richtlinie 2015/863/EU.

Informationen zum Recycling

Dieses Symbol weist darauf hin, dass Sie bei der Entsorgung des Geräts, seiner Batterien und Akkus sowie seines elektrischen und elektronischen Zubehörs Elektro- und Elektronikgeräte-Abfall (WEEE) und Entsorgungsvorschriften für Batterien und Akkumulatoren befolgen müssen. Gemäß den Vorschriften müssen diese Geräte am Ende ihrer Nutzungsdauer getrennt entsorgt werden. Entsorgen Sie das Gerät, seine Batterien und Akkus sowie sein elektrisches und elektronisches Zubehör nie zusammen mit unsortiertem Siedlungsabfall, da dies umweltschädlich ist. Um dieses Gerät zu entsorgen, muss es im Geschäft zurückgegeben oder bei einem örtlichen Recyclingzentrum abgegeben werden. Nähere Informationen zum örtlichen Müllentsorgungssystem erhalten Sie auch direkt beim zuständigen Gemeindeamt.

ELL

Εξωτερική εμφάνιση (εικ. A, B, C)

1 – πληκτρολόγιο, 2 – ενδείξεις, 3 – θήκη μπαταρίας, 4 – αντιολισθητικά πόδια από καουτσούκ, 5 – χώρος αποθήκευσης για τον ασύρματο πομπό, 6 – διακόπτης λειτουργίας.

Χρήση. Το ασύρματο πληκτρολόγιο έχει σχεδιαστεί για την εισαγωγή κειμένου σε επιτραπέζιο υπολογιστή ή φορητό υπολογιστή (εφεξής "υπολογιστής").

Μοντέλα: CNS-HKBW01BG (μπεζ), CNS-HKBW01BL (μπλε), CNS-HKBW01P (ροζ).

Χαρακτηριστικά σχεδιασμού. Ασύρματη σύνδεση. Διαστάσεις: 443×135×35 χλστ. Βάρος: 520 g. Υλικό θήκης και κλειδιού: πλαστικό ABS. Αντιολισθητικά πόδια από καουτσούκ. Αριθμός πλήκτρων: 105 τεμ.

Λειτουργικά χαρακτηριστικά. Διάρκεια ζωής κλειδιού: 8 εκατ. πατήματα. Τύπος διακόπτη: μεμβράνη. Τροφοδοσία: μπαταρίες AAA (2 τεμ.), 3,0 V *. Συνδεσιμότητα: ασύρματος πομπός USB (A) (2403–2480 MHz, 4 dBm, έως 10 m). Συμβατότητα: Windows Vista/XP/98/2000/7/8/10/11, macOS.

Συνθήκες λειτουργίας: θερμ. 0…+50 °C, σχ. υγρ. 10–90% (χωρίς συμπύκνωση). Συνθήκες αποθήκευσης: θερμ. −40…+70 °C, σχ. υγρ. έως 95% (χωρίς συμπύκνωση).

Περιεχόμενα συσκευασίας (βλ. εικ. A): ασύρματο πληκτρολόγιο, ασύρματος πομπός, μπαταρίες AAA (2 τεμ.), οδηγός γρήγορης εκκίνησης.

* Η χωρητικότητα των μπαταριών αναγράφεται στη θήκη τους.

Περιορισμοί και προειδοποιήσεις

Χρησιμοποιήστε τη συσκευή μόνο για τον προορισμό της. Παρακολουθήστε τη χρήση της συσκευής από παιδιά και άτομα με σωματικές ή διανοητικές αναπηρίες. Μην αφήνετε τα παιδιά να παίζουν με τη συσκευή.

ΠΡΟΣΟΧΉ! Εάν η συσκευή δεν χρησιμοποιείται για μεγάλο χρονικό διάστημα, αφαιρέστε τις μπαταρίες και φυλάξτε τις μακριά από παιδιά και ζώα.

Μην πιέζετε τα πλήκτρα με υπερβολική δύναμη. Μην εκθέτετε το πληκτρολόγιο σε υψηλές θερμοκρασίες (μη τοποθετείτε κοντά σε συσκευές θέρμανσης, άμεσο ηλιακό φως), υψηλή υγρασία, αποφύγετε την έκθεση σε σκόνη και υγρά. Προστατέψτε το πληκτρολόγιο από πτώση, μην το αποσυναρμολογείτε, μην το επισκευάζετε μόνοι σας.

Λειτουργίες ένδειξης. "Num" – μικρή αριθμητική ένδειξη κλειδώματος πληκτρολογίου, "Caps" – ένδειξη λειτουργίας εισαγωγής κειμένου, ▭ – ένδειξη χαμηλής μπαταρίας.

Προετοιμασία για χρήση

Βγάλτε το πληκτρολόγιο και τα αξεσουάρ από το κουτί και αφαιρέστε τα υλικά συσκευασίας. Τοποθετήστε τις μπαταρίες στη θήκη όπως φαίνεται στην εικ. B, ακολουθώντας την πολικότητα.

Εκμετάλλευση

Συνδέστε τον ασύρματο πομπό σε μια ελεύθερη θύρα USB του υπολογιστή σας (βλ. εικ. D). Σύρετε το διακόπτη λειτουργίας (6) στο πληκτρολόγιο στη θέση "ON" ("Ενερ."). Το πληκτρολόγιο θα συνδεθεί αυτόματα στον υπολογιστή σας. Ενδέχεται να χρειαστούν μερικά δευτερόλεπτα για να εντοπίσει το λειτουργικό σύστημα τη συσκευή.

Καθαρισμός και συντήρηση

Πριν από τον καθαρισμό, αποσυνδέστε το πληκτρολόγιο από την πηγή τροφοδοσίας και θέστε το διακόπτη λειτουργίας (6) στη θέση "OFF" ("Απενεργ."). Μη χρησιμοποιείτε χημικά ή επιθετικά απορρυπαντικά, λειαντικές πάστες, προϊόντα που περιέχουν οξέα ή διαλύτες για τον καθαρισμό. Ο καθαρισμός μπορεί να γίνει με στεγνό ή ελαφρώς βρεγμένο πανί.

Αντιμετώπιση προβλημάτων

Το πληκτρολόγιο δεν ενεργοποιείται. Πιθανή αιτία: λείπουν ή χαμηλές μπαταρίες, κατά την εγκατάσταση μπαταριών, η πολικότητα δεν τηρήθηκε. Λύση: τοποθετήστε φορτισμένες μπαταρίες στη θήκη, τηρώντας τη σωστή πολικότητα.

Το πληκτρολόγιο δεν συνδέεται με τον υπολογιστή. Πιθανή αιτία: ο ασύρματος πομπός δεν λειτουργεί σωστά. Λύση: συνδέστε τον ασύρματο πομπό σε διαφορετική θύρα USB.

Το πληκτρολόγιο δεν λειτουργεί. Πιθανή αιτία: το πληκτρολόγιο απέχει περισσότερο από 10 μέτρα από τον ασύρματο πομπό. Λύση: μετακινήστε το πληκτρολόγιο πιο κοντά στον ασύρματο πομπό.

Εάν έχετε οποιεσδήποτε ερωτήσεις, προτού πάρετε τη συσκευή σας στο κατάστημα, γράψτε μας στη διεύθυνση **support@canyon.eu** ή συνομιλήστε στην ιστοσελίδα **canyon.com.gr/user-help-desk/**.

Σέρβις εγγύησης

Η περίοδος εγγύησης ξεκινά από τη στιγμή που το προϊόν πωλείται σε δίκτυο λιανικής μέχρι τον τελικό αγοραστή. Για να λάβετε υπηρεσία εγγύησης· επικοινωνήστε με το σημείο αγοράς· προσκομίζοντας το προϊόν και την απόδειξη πληρωμής. Η περίοδος εγγύησης και η διάρκεια ζωής είναι 2 έτη, εκτός εάν ορίζεται διαφορετικά από την τοπική νομοθεσία. Για περισσότερες πληροφορίες σχετικά με τους όρους εγγύησης, ανατρέξτε στο **canyon.com.gr/warranty-terms**.

Περισσότερες πληροφορίες

Κατασκευαστής: ASBISC Enterprises PLC, Iapetou, 1, Agios Athanasios, 4101, Limassol, Cyprus (Κύπρος). Κατασκευασμένο στην Κίνα. Ημερομηνία παραγωγής: βλ. στη συσκευασία. Όλα τα εμπορικά σήματα και οι ονομασίες τους αποτελούν ιδιοκτησία των αντίστοιχων κατόχων τους.

Απλοποιημένη δήλωση συμμόρφωσης. Η ASBISC δηλώνει ότι η συσκευή συμμορφώνεται με την Οδηγία 2014/53/EU. Το πλήρες κείμενο της Δήλωσης Συμμόρφωσης ΕΕ βρίσκεται στην ακόλουθη διεύθυνση web: **canyon.eu/certificates/cns-hkbw01-ce/**

Οδηγία RoHS. Η συσκευή συμμορφώνεται με την Οδηγία RoHS 2011/65/EU περιορισμό της χρήσης ορισμένων επικίνδυνων ουσιών, συμπεριλαμβανομένων των διατάξεων της Οδηγίας RoHS 2015/863/EU.

Πληροφορίες για την ανακύκλωση

Τα σύμβολα αυτά υποδεικνύουν ότι πρέπει να ακολουθήσετε τους κανονισμούς για τα απόβλητα ηλεκτρικού και ηλεκτρονικού εξοπλισμού (WEEE) και τα απόβλητα μπαταριών και συσσωρευτών όταν απορρίπτετε τη συσκευή, τις μπαταρίες και τους συσσωρευτές της και τα ηλεκτρικά και ηλεκτρονικά εξαρτήματά της. Σύμφωνα με τους κανονισμούς, ο εξοπλισμός αυτός πρέπει να απορρίπτεται χωριστά στο τέλος της διάρκειας ζωής του. Μην πετάτε τη συσκευή, τις μπαταρίες και τους συσσωρευτές της ή τα ηλεκτρικά και ηλεκτρονικά εξαρτήματά της μαζί με τα αδιαχώριστα αστικά απορρίμματα, καθώς αυτό θα ήταν επιβλαβές για το περιβάλλον. Για να απορρίψετε αυτόν τον εξοπλισμό, πρέπει να τον επιστρέψετε σε ένα σημείο πώλησης ή να τον παραδώσετε σε ένα τοπικό κέντρο ανακύκλωσης. Επικοινωνήστε με την τοπική υπηρεσία διάθεσης οικιακών απορριμμάτων για λεπτομέρειες.

HRV

Izgled (slike A, B, C)

1 – tipkovnica, 2 – indikatori, 3 – pretinac za baterije, 4 – protuklizne gumene noge, 5 – prostor za čuvanje bežičnog odašiljača, 6 – prekidač napajanja.

Namjena. Bežična tipkovnica namijenjena je za unos teksta na stolnom ili prijenosnom računalu (u daljnjem tekstu – računalo).

Modeli: CNS-HKBW01BG (u bež boji), CNS-HKBW01BL (u plavoj boji), CNS-HKBW01P (u roza boji).

Dizajnerske značajke. Bežično povezivanje. Dimenzije: 443×135×35 mm. Težina: 520 g. Materijal kućišta i tipki: ABS plastika. Protuklizne gumene noge. Broj tipki: 105 kom.

Funkcionalne značajke. Resurs tipki: 8 mil. pritisaka. Vrsta prekidača: membranski. Napajanje: AAA baterije (2 kom.), 3.0 V *. Povezivanje: USB (A) bežični odašiljač (2403–2480 MHz, 4 dBm, do 10 m). Kompatibilnost: Windows Vista/XP/98/2000/7/8/10/11, macOS.

Uvjeti korištenja: temp. 0…+50 °C, rel. vl. 10–90 % (bez kondenzacije).Uvjeti skladištenja: temp. −40…+70 °C, rel. vl. do 95 % (bez kondenzacije).

Paket isporuke (v. sliku A): bežična tipkovnica, bežični odašiljač, AAA baterije (2 kom.), kratki korisnički vodič.

* Kapacitet baterija je naznačen na njihovom kućištu.

Ograničenja i upozorenja

Koristite uređaj samo u svrhu kojoj je namijenjen. Kontrolirajte djecu i osobe s fizičkim ili mentalnim invaliditetom ako isti koriste uređaj. Nemojte dozvoliti djeci da se igraju s uređajem.

POZOR! Ako se uređaj neće koristiti dulje vrijeme, izvadite baterije i čuvajte ih izvan dohvata djece i životinja.

Ne pritiskajte tipke s pretjeranom silom. Nemojte izlagati tipkovnicu visokim temperaturama (od grijaćih uređaja, izravnog sunčevog svjetla), visokoj vlazi, izbjegavajte izlaganje prašini i tekućinama. Nemojte bacati tipkovnicu niti je nemojte sami rastavljati ili popravljati.

Funkcije indikatora. "Num" – indikator zaključavanja male numeričke tipkovnice, "Caps" – indikator načina unosa teksta; ▭ – indikator slabe napunjenosti baterije.

Priprema za korištenje

Izvadite tipkovnicu i dodatke iz kutije i uklonite sve ambalažne materijale. Umetnite baterije u pretinac kao što je prikazano na slici B, s obzirom na njihov polaritet.

Korištenje

Priključite bežični odašiljač na slobodni USB priključak na računalu (v. sliku D). Pomaknite prekidač napajanja (6) na tipkovnici u položaj "ON" ("Uključeno"). Tipkovnica se automatski poveže s računalom. Otkrivanje uređaja operativnim sustavom može potrajati nekoliko sekundi.

Čišćenje i održavanje

Prije čišćenja isključite tipkovnicu iz izvora napajanja i pomaknite prekidač napajanja (6) u položaj "OFF" ("Isključeno"). Za čišćenje nemojte koristiti kemijske ili agresivne deterdžente, abrazivne paste, proizvode koji sadrže kiseline ili otapala. Čišćenje se može obaviti suhom ili blago vlažnom krpom.

Otklanjanje eventualnih grešaka

Tipkovnica se ne uključuje. Mogući uzrok: baterije prazne ili nisu umetnute; baterije su pogrešno umetnute. Rješenje: umetnite napunjene baterije u pretinac, pazeći na pravilan polaritet.

Tipkovnica se ne povezuje na računalo. Mogući uzrok: bežični odašiljač ne radi ispravno. Rješenje: spojite bežični odašiljač na drugi USB priključak.

Tipkovnica ne radi. Mogući uzrok: tipkovnica je udaljena više od 10 m od bežičnog odašiljača. Rješenje: približite tipkovnicu bežičnom odašiljaču.

Ako imate bilo kakvih pitanja, prije nego što vratite uređaj u prodavnicu, pošaljite nam e-poruku na: **support@canyon.eu** ili razgovarajte uživo na: **canyon.eu/user-help-desk**.

Jamstveni servis

Jamstveni period se računa od datuma prodaje proizvoda preko maloprodaje krajnjem potrošaču. Da dobijete jamstvenu uslugu, treba da se obratite prodavcu te da dostavite nabavljenu robu i ispravu koja potvrđuje plaćanje. Jamstveni period i uporabni rok su 2 godine, osim ako je drugačije propisano lokalnim zakonom. Više informacija o uvjetima jamstva v. na: **canyon.eu/warranty-terms**.

Dodatne informacije

Proizvođač: ASBISC Enterprises PLC, Iapetou, 1, Agios Athanasios, 4101, Limassol, Cyprus (Cipar). Proizvedeno u Kini. Datum proizvodnje: v. na pakiranju. Svi navedeni zaštitni znakovi i njihovi nazivi su svojina njihovih vlasnika.

Pojednostavljena Izjava o sukladnosti. ASBISC ovime izjavljuje da je uređaj u skladu sa Smjernicom 2014/53/EU. Cijeli tekst EU Izjave o sukladnosti možete naći na web adresi: **canyon.eu/certificates/cns-hkbw01-ce/**

RoHS Smjernica. Uređaj je u skladu sa zahtjevima RoHS Smjernice 2011/65/EU o ograničenju opasnih tvari, uključujući zahtjeve RoHS Smjernice 2015/863/EU.

Informacije o odlaganju

Ovaj simbol znači da prilikom odlaganja uređaja, njegovih baterija i akumulatora te njegovog električnog i elektroničkog pribora morate slijediti propise o zbrinjavanja otpada električne i elektroničke opreme (WEEE) te o zbrinjavanju otpadnih baterija i akumulatora. Prema propisima, ova oprema podliježe posebnom prikupljanju na kraju radnog vijeka. Uređaj, njegove baterije i akumulatori te njegov električni i elektronički pribor ne smiju se odlagati skupa s nerazvrstanim komunalnim otpadom jer to nanosi štetu okolišu. U svrhu urednog odlaganja ovakve opreme, morate je vratiti na prodajno mjesto ili u vaš lokalni centar za reciklažu. Za detaljne informacije obratite se lokalnoj službi za zbrinjavanje komunalnog otpada.

HUN

Megjelenés (A, B, C ábrákat)

1 – billentyűzet; 2 – mutatók; 3 – elemtartó rekesz; 4 – csúszásgátló gumilábak; 5 – tárolóhely a vezeték nélküli adónak; 6 – hálózati kapcsoló.

Rendeltetés. A vezeték nélküli billentyűzet asztali vagy hordozható számítógépen (a továbbiakban – számítógép) történő szövegbevitelre tervezték.

Modellek: CNS-HKBW01BG (bézs), CNS-HKBW01BL (kék), CNS-HKBW01P (rózsaszín).

Tervezési jellemzők. Vezeték nélküli kapcsolat. Méret: 443×135×35 mm. Súly: 520 g. A készülékház és a billentyűk anyaga: ABS műanyag. Csúszásgátló gumilábak. A billentyűk száma: 105 db.

Funkcionális jellemzők. Billentyű élettartama: 8 millió nyomás. A kapcsolók típusa: membrános. Elektromos áramellátás: AAA elemek (2 db), 3,0 V *. Csatlakozás: USB (A) vezeték nélküli adó (2403–2480 MHz, 4 dBm, legfeljebb 10 m). Kompatibilitás: Windows Vista/XP/98/2000/7/8/10/11, macOS.

Üzemeltetési feltételek: hőm. 0…+50 °C, rel. pt. 10–90 % (kondenzáció nélkül). Tárolási feltételek: hőm. −40…+70 °C, rel. pt. legfeljebb 95 % (kondenzáció nélkül).

Ellátási csomag (lásd az A ábrát): vezeték nélküli billentyűzet, vezeték nélküli adó, AAA elemek (2 db), gyors üzembe helyezési útmutató.

* Az akkumulátorok kapacitása az akkumulátorok tokján van feltüntetve.

Korlátozások és figyelmeztetések

A készüléket csak rendeltetésszerűen használja. Gyermekek, valamint testi vagy szellemi fogyatékkal élő személyek csak felügyelet mellett használhatják a készüléket. Ne engedje meg, hogy a gyerekek a készülékkel játsszanak.

FIGYELEM! Ha a készüléket hosszabb ideig nem használja, vegye ki az elemeket és tárolja őket gyermekek és állatok elől elzárva.

Ne nyomja meg a billentyűket túlzott erővel. Ne tegye ki a billentyűzetet magas hőmérsékletnek (fűtőberendezésektől, közvetlen napfénytől), magas páratartalomnak, kerülje a port, folyadékokat. Ne ejtse le a billentyűzetet, ne szerelje szét és ne javítsa meg saját maga.

Mutató funkciók. „Num" – kis numerikus billentyűzetzár mutatója; „Caps" – szövegbeviteli üzemmód mutatója; ▭ – alacsony akkumulátor töltöttségi szint mutatója.

Felkészülés az üzemeltetésre

Vegye ki a billentyűzetet és a tartozékokat a dobozból, és távolítsa el a csomagolóanyagokat. Helyezze be az elemeket a rekeszbe a B ábrán látható módon, a polaritás betartásával.

Üzemeltetés

Csatlakoztassa a vezeték nélküli adót a számítógép egy szabad USB-portjához (lásd a D ábrát). A billentyűzeten lévő hálózati kapcsolót (6) állítsa „On" („Be") állásba. A billentyűzet automatikusan csatlakozik a számítógéphez. A készülékház az operációs rendszer általi azonosításához néhány másodpercre lehet szükség.

Tisztítás és gondozás

Tisztítás előtt válassza le a billentyűzetet az áramforrásról, és a hálózati kapcsolót (6) állítsa „OFF" („KI") állásba. Ne használjon vegyi és agresszív tisztítószereket, csiszoló pasztákat, savakat és oldószereket tartalmazó termékeket a tisztításhoz. A tisztítás száraz vagy enyhén nedves ruhával megengedett.

Hibaelhárítás

A billentyűzet nem kapcsol be. Lehetséges okok: hiányzó vagy lemerült elemek; helytelen polaritás az elemek behelyezésekor. Megoldás: helyezze be a feltöltött elemeket a rekeszbe a polaritás betartásával.

A billentyűzet nem csatlakozik a számítógéphez. Lehetséges ok: a vezeték nélküli adó nem működik megfelelően. Megoldás: csatlakoztassa a vezeték nélküli adót egy másik USB-porthoz.

A billentyűzet nem működik. Lehetséges ok: a billentyűzet több mint 10 méterre van a vezeték nélküli adóegységtől. Megoldás: helyezze a billentyűzetet közelebb a vezeték nélküli adóhoz.

Ha bármilyen kérdése van, mielőtt elviszi a készüléket egy szaküzletbe, kérjük, írjon nekünk e-mailt a **support@canyon.eu** címre, vagy csevegjen velünk a **canyon.eu/user-help-desk** oldalon.

Jótállási szolgáltatás

A jótállási időszak akkor kezdődik, amikor a terméket a kiskereskedő értékesíti a végfelhasználónak. A garanciális szolgáltatás igénybevételéhez forduljon a vásárlás helyéhez, és mutassa be a terméket és a fizetési bizonylatot. A jótállási idő és az élettartam – 2 év, hacsak a helyi jogszabályok másként nem rendelkeznek. A garanciális feltételekről további információkat a **canyon.eu/warranty-terms** oldalon talál.

További információ

Gyártó: ASBISC Enterprises PLC, Iapetou, 1, Agios Athanasios, 4101, Limassol, Cyprus (Ciprus). Kínában készült. Gyártási dátum: lásd a csomagoláson. Minden említett védjegy és kereskedelmi név a megfelelő tulajdonosok tulajdonát képezi.

Egyszerűsített megfelelőségi nyilatkozat. Az ASBISC kijelenti, hogy a készülék megfelel a 2014/53/EU irányelvnek. Az EU-megfelelőségi nyilatkozat teljes szövege a következő internetes címen érhető el: **canyon.eu/certificates/cns-hkbw01-ce/**

RoHS-irányelv. A készülék megfelel a veszélyes anyagok korlátozásáról szóló 2011/65/EU RoHS-irányelv követelményeinek, beleértve a 2015/863/EU RoHS-irányelv követelményeit is.

Ártalmatlanítási információk

Ezek a szimbólumok jelzik, hogy a készülék, annak elemei és akkumulátorai, valamint elektromos és elektronikus tartozékai ártalmatlanításakor be kell tartania az elektromos és elektronikus berendezések hulladékaira (WEEE) és az elem- és akkumulátorhulladékokra vonatkozó előírásokat. Az előírások szerint ez a berendezés élettartama végén külön ártalmatlanítást igényel. Ártalmatlanításkor ne dobja ki a készüléket, annak elemeit és akkumulátorait, valamint elektromos és elektronikus tartozékait a válogatatlan kommunális hulladékkal együtt, mivel ez káros a környezetre. Az adott berendezés ártalmatlanításához vissza kell juttatni azt az eladás helyére, vagy le kell adni egy helyi újrahasznosító központban. A részletekért forduljon a helyi háztartási hulladékkezelő szolgálathoz.

HYE

Արտաքին տեսքը (նկ. A, B, C)

1 – ստեղնաշար, 2 – ցուցիչներ, 3 – մարտկոցի խցիկ, 4 – հակասայթաքուն ռետինե ոտքեր, 5 – անլար հաղորդիչի պահպանման տեղ, 6 – հոսանքի փոխարկիչ:

**Նշանակությունը`** Անլար ստեղնաշարը նախատեսված է աշխատասեղանի կամ նոութբուքի վրա տեքստ մուտքագրելու համար (այսուհետ` համակարգիչ):

Մոդելները` CNS-HKBW01BG (բեժ), CNS-HKBW01BL (կապույտ), CNS-HKBW01P (վարդագույն):

Կառուցվածքային առանձնահատկությունները: Անլար միացում: Չափսը` 443×135×35 մմ: Քաշը` 520 գ: Պատյանի և ստեղնինյութը` ABS պլաստիկ: Հակասայթաքուն ռետինե ոտքեր: Ստեղների քանակը. 105 հատ:

Ֆունկցիոնալ առանձնահատկությունները: Ստեղնի ռեսուրսը` 8 միլիոն սեղմում: Փոխարկիչների տեսակը` մեմբրանային: Սնուցումը` AAA մարտկոցներ (2 հատ), 3,0 Վ *: Միացումը` USB (A) անլար հաղորդիչ (2403–2480 ՄՀց, 4 դԲՄ, մինչև 10 մ): Համատեղելիությունը` Windows Vista/XP/98/2000/7/8/10/11, macOS:

Շահագործման պայմանները` ջերմ. 0…+50 °C, հար. խոն. 10–90 % (առանց խտացման): Պահպանման պայմանները` ջերմ. −40…+70 °C, հար. խոն. մինչև 95 % (առանց խտացման):

Ամբողջական հավաքածուն (տե՛ս նկ. A). անլար ստեղնաշար, անլար հաղորդիչ, AAA մարտկոցներ (2 հատ), օգտագործման համառոտ ուղեցույց:

* Մարտկոցների հզորությունը նշված է դրանց պատյանում:

Սահմանափակումներ և նախազգուշացումներ

Օգտագործեք սարքը միայն իր նպատակային նշանակության համաձայն: Վերահսկեք սարքի օգտագործումը երեխաների, ինչպես նաև ֆիզիկական և մտավոր հաշմանդամություն ունեցող անձանց կողմից: Թույլ մի տվեք երեխաներին խաղալ սարքի հետ:

ՈՒՇԱԴՐՈՒԹՅՈՒՆ: Եթե սարքը երկար ժամանակ չի օգտագործվում, հանեք մարտկոցները և պահեք դրանք երեխաների և կենդանիների համար անհասանելի վայրում:

Մի սեղմեք ստեղները շատ ուժգին: Ստեղնաշարը մի ենթարկեք բարձր ջերմաստիճանի (ջեռուցման սարքերից, արևի ուղիղ ճառագայթներից), բարձր խոնավության ազդեցության, խուսափեք փոշու և հեղուկների ներթափանցումից: Ստեղնաշարը մի գցեք, մի ապամոնտաժեք կամ ինքնուրույն վերանորոգեք այն:

Ցուցիչների գործառույթները: «Num» – փոքր թվային ստեղնաշարի արգելափակման ցուցիչ, «Caps» – տեքստի մուտքագրման ռեժիմի ցուցիչ, ▭ – ցածր լիցքավորման մարտկոցի ցուցիչ:

Շահագործման նախապատրաստում

Հանեք ստեղնաշարը և աքսեսուարները տուփից և հեռացրեք փաթեթավորման նյութերը: Տեղադրեք մարտկոցները խցիկում, ինչպես ցույց է տրված նկ. B-ում` պահպանելով բևեռականությունը:

Շահագործումը

Միացրեք անլար հաղորդիչը համակարգչի ազատ USB պորտին (տես նկ. D): Ստեղնաշարի հոսանքի անջատիչը (6) դրեք «ON» («Միացն.») դիրքի վրա: Ստեղնաշարն ավտոմատ կերպով կմիանա համակարգչին: Սարքը հայտնաբերելու համար օպերացիոն համակարգից կարող է պահանջվել մի քանի վայրկյան:

Մաքրում և խնամք

Մաքրումից առաջ անջատեք ստեղնաշարը հոսանքի աղբյուրից և անջատիչը (6) դրեք «OFF» («Անջտ.») դիրքի վրա: Մաքրման համար մի օգտագործեք քիմիական կամ ագրեսիվ լվացող միջոցներ, հղկող մածուկներ, թթուներ կամ լուծիչներ պարունակող միջոցներ: Մաքրումը կարելի է անել չոր կամ թեթևակի խոնավ շորով:

Անսարքությունների վերացում

Ստեղնաշարը չի միանում: Հնարավոր պատճառը` մարտկոցների բացակայություն կամ լիցքաթափում. մարտկոցները տեղադրելիս բևեռականությունը չի պահպանվել: Լուծում. տեղադրեք լիցքավորված մարտկոցները խցիկում` պահպանելով ճիշտ բևեռականությունը:

Ստեղնաշարը չի միանում համակարգչին: Հնարավոր պատճառը` անլար հաղորդիչը ճիշտ չի աշխատում: Լուծումը` միացրեք անլար հաղորդիչը մեկ այլ USB պորտի:

Ստեղնաշարը չի աշխատում: Հնարավոր պատճառը` ստեղնաշարը գտնվում է անլար հաղորդիչից ավելի քան 10 մետր հեռավորության վրա: Լուծումը` ստեղնաշարը մոտեցրեք անլար հաղորդիչին:

Ցանկացած հարց առաջանալու դեպքում նախքան սարքը խանութ տանելը, գրեք մեզ **support@canyon.eu** էլեկտրոնային հասցեով կամ **canyon.eu/user-help-desk** կայքէջի զրուցարանում:

Երաշխիքային սպասարկում

Երաշխիքային ժամկետը սկսվում է մանրածախ ցանցում ապրանքը վերջնական գնորդին վաճառելու պահից: Երաշխիքային սպասարկում ստանալու համար պետք է դիմել ապրանքի ձեռքբերման կետ` ներկայացնելով ապրանքը և վճարումը հաստատող փաստաթուղթը: Երաշխիքային ժամկետը և ծառայության ժամկետը 2 տարի է, եթե այլ բան սահմանված չէ տեղական օրենսդրությամբ: Երաշխիքային պայմանների մասին լրացուցիչ տեղեկությունները տե՛ս **canyon.eu/warranty-terms** կայքում:

Լրացուցիչ տեղեկություններ

Արտադրող` ASBISC Enterprises PLC, Iapetou, 1, Agios Athanasios, 4101, Limassol, Cyprus (Կիպրոս): Արտադրված է Չինաստանում: Արտադրման ամսաթիվը. տես փաթեթավորման վրա: Նշված բոլոր ապրանքային նշանները և դրանց անունները իրենց համապատասխան սեփականատերերի սեփականությունն են:

Համապատասխանության պարզեցված հայտարարագիր: Սույնով ASBISC-ը հայտարարում է, որ սարքը համապատասխանում է 2014/53/EU Հրահանգին: ԵՄ Համապատասխանության հայտարարագրի ամբողջական տեքստին կարելի է ծանոթանալ հետևյալ ինտերնետային հասցեում` **canyon.eu/certificates/cns-hkbw01-ce/**

RoHS Հրահանգ: Սարքը համապատասխանում է վնասակար նյութերի պարունակության սահմանափակման վերաբերյալ RoHS 2011/65/EU Հրահանգի պահանջներին, ներառյալ RoHS 2015/863/EU Հրահանգի պահանջները:

Տեղեկատվություն ուտիլիզացիայի վերաբերյալ

Այս խորհրդանիշները նշանակում են, որ սարքը, նրա մարտկոցները ու կուտակիչները և էլեկտրոնային պարագաները ուտիլիզացնելիս պետք է հետևեք էլեկտրական և էլեկտրոնային սարքավորումների արտադրության թափոնների (WEEE) և մարտկոցի և մարտկոցի թափոնների հետ վարվելու կանոնակարգերին: Համաձայն կանոնների, տվյալ սարքավորումը ծառայության ժամկետի ավարտից հետո ենթակա է բաժան ուտիլիզացիայի: Սարքը, մարտկոցները և կուտակիչները, ինչպես նաև էլեկտրական և էլեկտրոնային պարագաները չի կարելի ուտիլիզացնել չտեսակավորված քաղաքային թափոնների հետ, քանի որ դա կվնասի շրջակա միջավայրին: Այս սարքի ուտիլիզացիայի համար, այն պետք է վերադարձվի վաճառքի կետ կամ հանձնվի տեղական վերամշակման կետ: Մանրամասն տեղեկություններ ստանալու համար անհրաժեշտ է դիմել տեղական կենցաղային թափոնների ոչնչացման ծառայություն:

ARA

المظهر العام (الأشكال A، B، C)

1 – لوحة مفاتيح؛ 2 – مؤشرات؛ 3 – حجرة البطارية؛ 4 – أقدام مطاطية مضادة للانزلاق؛ 5 – فتحة تخزين مرسل لاسلكي؛ 6 – مفتاح تبديل الطاقة

الغرض المقصود. تم تصميم لوحة مفاتيح لاسلكية لإدخال النص على كمبيوتر مكتبي أو محمول (يشار إليه فيما بعد بالكمبيوتر).

الموديلات: CNS-HKBW01BG (رملية)، CNS-HKBW01BL (زرقاء)، CNS-HKBW01P (وردية)

الميزات التصميمية. اتصال لاسلكي. الأبعاد: 35×135×443 مم. الوزن: 520 جرام. مادة الهيكل والمفاتيح: بلاستيك ABS. أقدام مطاطية مضادة للانزلاق. عدد المفاتيح: 105 مفاتيح.

الميزات الوظيفية. العمر الافتراضي للمفاتيح: 8 مليون ضغطة. نوع المفاتيح: غشائية. الطاقة: بطاريات AAA (2 قطعة)، 3,0 فولت *. الاتصال: مرسل لاسلكي USB (A) (2403–2480 ميجاهرتز، 4 ديسيبل ملي واط، حتى 10 أمتار). التوافق: Windows Vista/XP/98/2000/7/8/10/11، macOS.

ظروف الاستعمال: درجة الحرارة 50+…0 درجة مئوية، الرطوبة النسبية % 90–10 (دون تكاثف). ظروف التخزين: درجة الحرارة 70+…40− درجة مئوية، الرطوبة النسبية تصل إلى % 95 (دون تكاثف).

محتوى العلبة (انظر الشكل A): لوحة مفاتيح لاسلكية، مرسل لاسلكي، بطاريات AAA (2 قطعة)، دليل البدء السريع.

القيود والتحذيرات

استخدم الجهاز فقط للغرض المقصود منه. قم بالإشراف على استخدام الجهاز من قبل الأطفال والأشخاص ذوي الإعاقات الجسدية والعقلية. لا تدع الأطفال يلعبون بالجهاز.

* سعة البطاريات موضحة على هيكلها.

انتباه! في حالة عدم استخدام الجهاز لفترة طويلة، قم بإزالة البطاريات وتخزينها بعيدًا عن متناول الأطفال والحيوانات.

لا تضغط على المفاتيح بقوة مفرطة. لا تعرض لوحة المفاتيح لدرجات حرارة عالية (من أجهزة التدفئة، وأشعة الشمس المباشرة)، والرطوبة العالية، وتجنب تسرب الغبار والسوائل فيها. لا تسقط لوحة المفاتيح ولا تفككها ولا تحاول إصلاحها بنفسك.

وظائف المؤشرات. "Num" – مؤشر قفل لوحة مفاتيح رقمية صغيرة؛ "Caps" – مؤشر وضع إدخال النص؛ ▭ – مؤشر انخفاض البطاريات.

التحضير للاستعمال

اخرج لوحة المفاتيح والملحقات من العلبة وقم بإزالة مواد التغليف. أدخل البطاريات في الحجرة كما هو موضح في الشكل B، مع مراعاة القطبية الصحيحة.

الاستعمال

قم بتوصيل مرسل لاسلكي بمنفذ USB متاح على الكمبيوتر (انظر الشكل D). حرك مفتاح تبديل الطاقة (6) الموجود على لوحة المفاتيح في وضع "ON" ("تشغيل"). سيتم توصيل لوحة المفاتيح بالكمبيوتر تلقائيًا. قد يستغرق نظام التشغيل بضعة ثوانٍ لاكتشاف الجهاز.

التنظيف والعناية

قبل التنظيف، افصل لوحة المفاتيح عن مصدر الطاقة وحرك مفتاح تبديل الطاقة (6) في وضع "OFF" ("إيقاف"). لا تستخدم المنظفات الكيميائية أو العدوانية أو المعاجين الكاشطة أو المنتجات التي تحتوي على أحماض أو مذيبات للتنظيف. يمكن إجراء التنظيف بقطعة قماش جافة أو مبللة قليلاً.

استكشاف الأخطاء وإصلاحها

لا يتم بدء تشغيل لوحة المفاتيح. السبب المحتمل: البطاريات غير موجودة أو منخفضة؛ عدم مراعاة القطبية الصحيحة عند تركيب البطاريات. الحل: أدخل البطاريات المشحونة في الحجرة مع مراعاة القطبية الصحيحة. لا يتم اتصال لوحة المفاتيح بالكمبيوتر. السبب المحتمل: مرسل لاسلكي لا يعمل بشكل صحيح. الحل: قم بتوصيل مرسل لاسلكي بمنفذ USB آخر.

لوحة المفاتيح لا تعمل. السبب المحتمل: لوحة المفاتيح على بعد أكثر من 10 أمتار من مرسل لاسلكي. الحل: حرك لوحة المفاتيح بالقرب من مرسل لاسلكي.

إذا كانت لديك أي أسئلة، قبل أخذ جهازك إلى المتجر، يرجى مراسلتنا عبر البريد الإلكتروني على support@canyon.eu أو صندوق المحادثة على **canyon.eu/user-help-desk**.

خدمة الضمان

تبدأ فترة الضمان من لحظة بيع المنتج في شبكة البيع بالتجزئة إلى المشتري النهائي. للحصول على خدمة الضمان، يجب اللجوء إلى نقطة شراء المنتج وتقديم المنتج نفسه ووثيقة تثبت الشراء. فترة الضمان والعمر التشغيلي هما 2 سنة ما لم ينص القوانين المحلية على خلاف ذلك. لمزيد من المعلومات حول شروط الضمان، راجع **canyon.eu/warranty-terms**.

معلومات إضافية

الشركة المصنعة: ASBISC Enterprises PLC, Iapetou, 1, Agios Athanasios, 4101, Limassol, Cyprus (قبرص). صنع في الصين. تاريخ الإنتاج: انظر على العبوة. جميع العلامات التجارية وأسمائها المشار إليها هي ملك لأصحابها المعنيين.

إعلان المطابقة المبسط. تعلن ASBISC بموجب هذا أن الجهاز يتوافق مع التوجيه 2014/53/EU. يمكن العثور على النص الكامل لإعلان المطابقة للاتحاد الأوروبي على عنوان الويب التالي: **canyon.eu/certificates/cns-hkbw01-ce/**

توجيه RoHS. يتطابق الجهاز مع متطلبات توجيه RoHS رقم 2011/65/EU بشأن تقييد المواد الخطرة، بما في ذلك المتطلبات الواردة في توجيه RoHS رقم 2015/863/EU.

معلومات حول التخلص من الجهاز

. تعني هذه الرموز أنه عند التخلص من الجهاز وبطارياته القابلة وغير القابلة لإعادة الشحن وكذلك من إكسسواراته الكهربائية والإلكترونية، يجب اتباع قواعد التعامل مع) وقواعد التعامل مع نفايات WEEEنفايات إنتاج المعدات الكهربائية والإلكترونية (البطاريات القابلة وغير القابلة لإعادة الشحن. تخضع هذه المعدات للتخلص منها بشكل منفصل في نهاية فترة خدمتها. ولا يسمح بالتخلص من الجهاز وبطارياته القابلة وغير القابلة لإعادة الشحن وكذلك من إكسسواراته الكهربائية والإلكترونية مع النفايات الحضرية غير المصنفة حيث سيضر ذلك بالبيئة. للتخلص من هذه المعدات، يجب إعادتها إلى نقطة البيع أو تسليمها إلى نقطة إعادة تدوير محلية. للحصول على المزيد من المعلومات، يرجى الاتصال بالخدمة المحلية للتخلص من النفايات المنزلية.

KAT

გარეგანი შესახედაობა (ნახ. A, B, C)

1 – კლავიატურა; 2 – ინდიკატორები; 3 – ბატარეების განყოფილება; 4 – მოცურების საწინააღმდეგო რეზინის ფეხები; 5 – უსადენო გადამცემის შენახვის ადგილი; 6 – კვების გადამრთველი.
დანიშნულება. უსადენო კლავიატურა განკუთვნილია სტაციონარულ კომპიუტერზე ან ნოუთბუქზე (შემდგომში – კომპიუტერი) ტექსტის შესაყვანად.
მოდელები: CNS-HKBW01BG (ბეჟი), CNS-HKBW01BL (ლურჯი), CNS-HKBW01P (ვარდისფერი).
კონსტრუქციული თავისებურებები. უსადენო მიერთება. ზომა: 443×135×35 მმ. წონა: 520 გ. კორპუსის და კლავიშების მასალა: აბს-პლასტიკი. მოცურების საწინააღმდეგო რეზინის ფეხები. კლავიშების რაოდენობა: 105 ცალი.
ფუნქციონალური თავისებურებები. კლავიშების რესურსი: 8 მლნ დაჭერა. გადამრთველების ტიპი: მემბრანული. კვება: AAA ბატარეები (2 ცალი), 3,0 ვ *. მიერთება: უსადენო გადამცემი USB (A) (2403–2480 მჰც, 4 დბმ, 10 მ-მდე). თავსებადობა: Windows Vista/XP/98/2000/7/8/10/11, macOS.
ექსპლუატაციის პირობები: ტემპ. 0…+50 °C, ფარდ. ტენ. 10–90 % (კონდენსაციის გარეშე). შენახვის პირობები: ტემპ. −40…+70 °C, ფარდ. ტენ. 95 %-მდე (კონდენსაციის გარეშე).
კომპლექტაცია (იხ. ნახ. A): უსადენო კლავიატურა, უსადენო გადამცემი, AAA ბატარეები (2 ცალი), მომხმარებლის მოკლე სახელმძღვანელო.

* ბატარეების ტევადობა მითითებულია მათ კორპუსზე.

შეზღუდვები და გაფრთხილებები
მოწყობილობა გამოიყენეთ მხოლოდ პირდაპირი დანიშნულებით. გააკონტროლეთ მოწყობილობის გამოყენება როგორც ბავშვების, ასევე ფიზიკური და გონებრივი შეზღუდული შესაძლებლობის მქონე პირების მიერ. არ მისცეთ ბავშვებს მოწყობილობით თამაშის უფლება.

ყურადღება! თუ მოწყობილობა დიდი ხნის განმავლობაში არ გამოიყენება, ამოიღეთ ბატარეები და შეინახეთ ისინი ბავშვებისა და ცხოველებისათვის მიუწვდომელ ადგილას.

ძლიერად არ დააჭიროთ კლავიშებს. მოარიდეთ კლავიატურა მაღალი ტემპერატურების (გამათბობელი ხელსაწყოების, მზის პირდაპირი სხივების), ჭარბი სინესტის ზემოქმედებას, ერიდეთ მასში მტვრის, სითხეების მოხვედრას. არ დაგივარდეთ კლავიატურა, არ დაშალოთ და არ გაარემონტოთ ის თვითნებურად.
ინდიკატორების ფუნქციები. "Num" – ციფრების პატარა კლავიატურის დაბლოკვის ინდიკატორი; "Caps" – ტექსტის შეყვანის რეჟიმის ინდიკატორი; ▭ – ბატარეების დაბალი მუხტის ინდიკატორი.
ექსპლუატაციისთვის მომზადება
ამოიღეთ კლავიატურა და მისი მაკომპლექტებელი ნაწილები ყუთიდან, მოაცილეთ შესაფუთი მასალა. ჩასვით ბატარეები მათ განყოფილებაში, როგორც ეს ნაჩვენებია ნახატზე B, პოლარობის დაცვით.
ექსპლუატაცია
მიუერთეთ უსადენო გადამცემი კომპიუტერის თავისუფალ USB პორტს (იხ. ნახ. D). გადაიყვანეთ კვების გადამრთველი (6) კლავიატურაზე მდგომარეობაში "ON" ("ჩართ."). კლავიატურა ავტომატურად მიუერთდება კომპიუტერს. ოპერაციული სისტემის მიერ მოწყობილობის აღქმას შეიძლება დასჭირდეს რამდენიმე წამი.
გაწმენდა და მოვლა
გაწმენდის წინ გამოართეთ კლავიატურა კვების წყაროდან და გადაიყვანეთ კვების გადამრთველი (6) მდგომარეობაში "OFF" ("გამორთ."). არ გამოიყენოთ გაწმენდისთვის ქიმიური და აგრესიული სარეცხი საშუალებები, აბრაზიული პასტები, მჟავების შემცველი საშუალებები და გამხსნელები. გაწმენდა დაშვებულია მშრალი ან ოდნავ ნოტიო ქსოვილით.
ხარვეზების გამოსწორება
კლავიატურა არ ირთვება. შესაძლო მიზეზი: ბატარეები არ არის ჩასმული ან განმუხტულია; ბატარეების ჩასმისას არ არის დაცული პოლარობა. პრობლემის გადაჭრა: ჩასვით დამუხტული ბატარეები, პოლარობის დაცვით.
კლავიატურა კომპიუტერს არ უერთდება. შესაძლო მიზეზი: უსადენო გადამცემი მუშაობს არაკორექტულად. პრობლემის გადაჭრა: მიუერთეთ უსადენო გადამცემი სხვა USB პორტს.
კლავიატურა არ მუშაობს. შესაძლო მიზეზი: კლავიატურა დაშორებულია უსადენო გადამცემისგან 10 მეტრზე მეტი მანძილით. პრობლემის გადაჭრა: გადაადგილეთ კლავიატურა უსადენო გადამცემთან უფრო ახლოს.

რაიმე შეკითხვების გაჩენის შემთხვევაში, მოწყობილობის მაღაზიაში მიტანამდე, მოგვწერეთ ელექტრონულ მისამართზე **support@canyon.eu** ან ჩათში ვებ-გვერდზე **canyon.eu/user-help-desk**.

საგარანტიო მომსახურება
საგარანტიო ვადა იწყება საცალო ქსელში ნაკეთობის საბოლოო მომხმარებლისთვის გაყიდვის მომენტიდან. საგარანტიო მომსახურების მისაღებად საჭიროა მიმართოთ საქონლის შეძენის პუნქტს თვით საქონლის და გადახდის დამადასტურებელი დოკუმენტის წარდგენით. საგარანტიო ვადა და ექსპლუატაციის ვადა შეადგენს 2 წელს, თუ ადგილობრივი კანონმდებლობით სხვა რამ არ არის დადგენილი. დამატებითი ინფორმაცია გარანტიის პირობების თაობაზე იხ. გვერდზე **canyon.eu/warranty-terms**.
დამატებითი ინფორმაცია
მწარმოებელი: ASBISC Enterprises PLC, Iapetou, 1, Agios Athanasios, 4101, Limassol, Cyprus (კვიპროსი). დამზადებულია ჩინეთში. წარმოების თარიღი: იხ. შეფუთვაზე. ყველა მითითებული სავაჭრო ნიშანი და მათი დასახელებები მათი შესაბამისი მფლობელების საკუთრებაა.
შესაბამისობის გამარტივებული დეკლარაცია. წინამდებარეთი ASBISC აცხადებს, რომ მოწყობილობა შესაბამება 2014/53/EU დირექტივას. ევროკავშირის შესაბამისობის დეკლარაციის სრული ტექსტი შეიძლება გაეცნოთ შემდეგ ვებ-მისამართზე: **canyon.eu/certificates/cns-hkbw01-ce/**
RoHS დირექტივა. მოწყობილობა პასუხობს RoHS 2011/65/EU დირექტივის მოთხოვნებს მავნე ნივთიერებების შემცველობის შეზღუდვის შესახებ, RoHS 2015/863/EU დირექტივის ჩათვლით.

ინფორმაცია უტილიზაციის შესახებ
ეს სიმბოლოები გულისხმობს, რომ თქვენი მოწყობილობის, მისი ბატარეების და აკუმულატორების და მისი ელექტრო და ელექტრონული აქსესუარების გადაყრისას თქვენ უნდა დაიცვათ ელექტრო და ელექტრონული აღჭურვილობის ნარჩენებისა (WEEE) და ბატარეისა და აკუმულატორის ნარჩენების თავიდან მოშორების რეგულაციები. რეგულაციების თანახმად, ეს მოწყობილობა ექვემდებარება ცალ-ცალკე გადაყრას მისი სარგებლობის ვადის ბოლოს. არ გადააგდოთ მოწყობილობა, მისი ბატარეები და აკუმულატორები, ასევე მისი ელექტრო და ელექტრონული აქსესუარები არასორტირებულ მუნიციპალურ ნაგავსაყრელებზე, რადგან ეს ზიანს აყენებს გარემოს. ამ აღჭურვილობის თავიდან მოშორების მიზნით, ის უნდა დაბრუნდეს გაყიდვის ადგილას ან გაიგზავნოს თქვენს ადგილობრივ გადამუშავების ცენტრში. გთხოვთ, დაუკავშირდეთ თქვენს ადგილობრივ საყოფაცხოვრებო ნარჩენების მართვის სამსახურს დეტალებისთვის.

KAZ

Сыртқы түрі (суреті A, B, C)

1 – пернетақта; 2 – көрсеткіштер; 3 – батарея бөлімі; 4 – сырғанауға қарсы резеңке аяқтар; 5 – сымсыз таратқыш үшін сақтау орны; 6 – қуат қосқышы.
Мақсаты. Сымсыз пернетақта жұмыс үстелі компьютеріне немесе ноутбукке мәтін енгізуге арналған (бұдан әрі – компьютер).
Модельдер: CNS-HKBW01BG (бежевый), CNS-HKBW01BL (көк), CNS-HKBW01P (қызғылт).
Дизайн ерекшеліктері. Сымсыз байланыс. Өлшемі: 443×135×35 мм. Салмағы: 520 г. Корпус және негізгі пернелер: ABS-пластик. Сырғанауға қарсы резеңке аяқтар. Пернелер саны: 105 дана.
Функционалдық ерекшеліктері. Пернелер қызмет мерзімі: 8 млн басу. Ауыстырғыш түрі: мембраналық. Қуат көзі: AAA батареялары (2 дана), 3,0 В *. Қосылым: USB (A) сымсыз таратқыш (2403–2480 МГц, 4 дБм, 10 м дейін). Үйлесімділік: Windows Vista/XP/98/2000/7/8/10/11, macOS.
Жұмыс шарттары: темп. 0…+50 °C, сал. ылғ. 10–90 % (конденсациясыз). Сақтау шарттары: темп. −40…+70 °C, сал. ылғ. 95 % дейін (конденсациясыз).
Жабдық (суретті қар. A): сымсыз пернетақта, сымсыз таратқыш, AAA батареялары (2 дана), жылдам бастау нұсқаулығы.

* Батареялардың сыйымдылығы олардың корпусында көрсетілген.

Шектеулер мен ескертулер
Құрылғыны тек мақсаты бойынша пайдаланыңыз. Балалар мен физикалық және ақыл-ой кемістігі бар адамдардың құрылғыны пайдалануын қадағалаңыз. Балаларға құрылғымен ойнауға рұқсат бермеңіз.

НАЗАР АУДАРЫҢЫЗ! Құрылғы ұзақ уақыт бойы пайдаланылмаса, батареяларды шығарып, балалар мен жануарлардың қолы жетпейтін жерде сақтаңыз.

Пернелерді шамадан тыс күшпен баспаңыз. Пернетақтаны жоғары температураға (жылыту құрылғыларынан, күн сәулесінің тікелей түсуінен), жоғары ылғалдылыққа ұшыратпаңыз, шаң мен сұйықтықтардың әсеріне жол бермеңіз. Пернетақтаны түсіріп алмаңыз, оны өзіңіз бөлшектемеңіз немесе жөндеуге болмайды.
Көрсеткіштердің функциялары. «Num» – шағын сандық пернетақтаны құлыптау көрсеткіші; «Caps» – мәтінді енгізу режимінің көрсеткіші; ▭ – төмен батарея көрсеткіші.
Пайдалануға дайындық
Пернетақта мен керек-жарақтарды қораптан шығарып, орауыш материалдарын алып тастаңыз. Батареяларды бөлімге суретте көрсетілгендей қараңыз B, полярлықты сақтау.
Пайдалану
Сымсыз таратқышты компьютердегі бос USB портына қосыңыз (суретті қар. D). Пернетақтадағы қуат қосқышын (6) «ON» («Қосу») күйіне сырғытыңыз. Пернетақта компьютерге автоматты түрде қосылады. Амалдық жүйе құрылғыны анықтау үшін бірнеше секунд қажет болуы мүмкін.
Тазалау және күту
Тазалау алдында пернетақтаны қуат көзінен қосқышты (6) «Off» («Өшіру») күйіне бұрап. Тазалау үшін химиялық және агрессивті жуғыш заттарды, абразивті пасталарды, құрамында қышқылдар мен еріткіштер бар өнімдерді. Тазалауды құрғақ немесе сәл дымқыл шүберекпен жасауға болады.
Ақаулық себебін іздеу және түзету
Пернетақта қосылмайды. Ықтимал себебі: жоқ немесе төмен батареялар; батареяларды орнату кезінде полярлық байқалмайды. Шешім: дұрыс полярлықты сақтай отырып, зарядталған батареяларды бөлімге салыңыз.
Пернетақта компьютерге қосылмайды. Ықтимал себебі: сымсыз таратқыш дұрыс жұмыс істемейді. Шешім: сымсыз таратқышты басқа USB портына қосыңыз.
Пернетақта жұмыс істемейді. Ықтимал себебі: пернетақта сымсыз таратқыштан 10 метрден астам қашықтықта орналасқан. Шешім: пернетақтаны сымсыз таратқышқа жақындатыңыз.

Егер сізде қандай да бір сұрақтар туындаса, құрылғыңызды дүкенге апарар алдында бізге **support@canyon.eu** электрондық поштасына хабарлаңыз немесе **canyon.eu/user-help-desk** сайтында сөйлесіңіз.

Кепілдік қызметі
Кепілдік мерзімі өнім бөлшек сауда желісінде сатылған сәттен бастап соңғы сатып алушыға дейін басталады. Кепілдік қызметін алу үшін тауардың өзін және төлемді растайтын құжатты ұсына отырып, тауарды сатып алу нүктесіне хабарласу керек. Кепілдік мерзімі және қызмет ету мерзімі – 2 жыл, егер жергілікті заңнамада өзгеше көзделмесе. Кепілдік шарттары туралы қосымша ақпаратты **canyon.eu/warranty-terms** сайтынан қараңыз.
Қосымша ақпарат
Өндіруші: ASBISC Enterprises PLC, Iapetou, 1, Agios Athanasios, 4101, Limassol, Cyprus (Кипр). Қытайда жасалған. Өндіріс күні: қаптамадан қараңыз. Барлық сауда белгілері мен олардың атаулары тиісті иелерінің меншігі болып табылады.
Сәйкестік туралы жеңілдетілген декларация. ASBISC осы арқылы құрылғының 2014/53/EU директивасына сәйкес келетінін мәлімдейді. ЕО Сәйкестік декларациясының толық мәтінін келесі веб-мекен-жайдан табуға болады: **canyon.eu/certificates/cns-hkbw01-ce/**
RoHS директивасы. Құрылғы қауіпті заттарды шектеу жөніндегі 2011/65/EU RoHS директивасының талаптарына, соның ішінде 2015/863/EU RoHS директивасының талаптарына сәйкес келеді.

Жою туралы ақпарат
Бұл белгілер құрылғыны, оның аккумуляторлары мен аккумуляторларын, сондай -ақ оның электрлік және электронды керек -жарақтарын қоқысқа тастау кезінде электрлік және электронды қондырғылардың қалдықтарын (WEEE), батарея мен аккумулятор қалдықтарының ережелерін сақтауды білдіреді. Нормативтік құжаттар бұл жабдықты пайдалану мерзімі аяқталғаннан кейін бөлек жинауды талап етеді. Құрылғыны, оның батареялары мен аккумуляторларын, сондай -ақ оның электрлік және электронды керек -жарақтарын сұрыпталмаған қалалық қалдықтармен бірге тастамаңыз, себебі бұл қоршаған ортаға зиян тигізеді. Бұл жабдықты тастау үшін оны сату орнына немесе жергілікті қайта өңдеу орталығына қайтару қажет.

LAV

Izskats (A, B, C att.)

1 – tastatūra; 2 – indikatori; 3 – bateriju nodalījums; 4 – pretslīdošas gumijas kājas; 5 – vieta bezvadu raidītāja glabāšanai; 6 – barošanas slēdzis.
Mērķis. Bezvadu tastatūra ir paredzēta teksta ievadīšanai galddatorā vai klēpjdatorā (turpmāk tekstā – "dators").
Modeļi: CNS-HKBW01BG (bēša), CNS-HKBW01BL (zila), CNS-HKBW01P (sārta).
Konstrukcijas iezīmes. Bezvadu savienojums. Izmērs: 443×135×35 mm. Svars: 520 g. Korpusa un taustiņu materiāls: ABS plastmasa. Pretslīdošas gumijas kājas. Taustiņu skaits: 105 gab.
Funkcionālās iezīmes. Taustiņu darbmūžs: 8 milj. nospiedumu. Slēdžu veids: membrānas. Barošana: AAA baterijas (2 gab.), 3,0 V *. Savienojums: USB (A) bezvadu raidītājs (2403–2480 MHz, 4 dBm, līdz 10 m). Savietojamība: Windows Vista/XP/98/2000/7/8/10/11, macOS.
Darba apstākļi: temp. 0…+50 °C, rel. mitr. 10–90 % (bez kondensācijas). Uzglabāšanas apstākļi: temp. −40…+70 °C, rel. mitr. līdz 95 % (bez kondensācijas).
Komplektācija (sk. A att.): bezvadu tastatūra, bezvadu raidītājs, AAA baterijas (2 gab.), ātras lietošanas pamācība.

* Bateriju ietilpība ir norādīta uz to korpusa.

Ierobežojumi un brīdinājumi
Izmantojiet ierīci tikai paredzētajam mērķim. Kontrolējiet bērnus un personas ar fiziskiem vai garīgiem traucējumiem, kā lietot ierīci. Neļaujiet bērniem spēlēties ar ierīci.

UZMANĪBU! Ja ierīce netiek lietota ilgāku laiku, izņemiet baterijas un uzglabājiet tās bērniem un dzīvniekiem nepieejamā vietā.

Nespiediet taustiņus ar pārmērīgu spēku. Nepakļaujiet tastatūru augstai temperatūrai (no sildierīcēm, tiešiem saules stariem), lielam mitrumam, izvairieties no putekļiem, šķidrumiem. Tastatūru nedrīkst nomest, izjaukt vai labot patstāvīgi.
Indikatoru funkcijas. "Num" – mazās ciparu tastatūras bloķēšanas indikators; "Caps" – teksta ievades režīma indikators; ▭ – zema bateriju uzlādes līmeņa indikators.
Sagatavošana lietošanai
Izņemiet tastatūru un piederumus no kastes un noņemiet iepakojuma materiālus. Ievietojiet baterijas nodalījumā, kā parādīts B att., ievērojot polaritāti.
Lietošana
Savienojiet bezvadu raidītāju ar pieejamo USB portu datorā (sk. D att.). Pagrieziet barošanas slēdzi (6) uz tastatūras "ON" ("Iesl.") pozīcijā. Tastatūra automātiski izveidos savienojumu ar datoru. Var paiet dažas sekundes, līdz operētājsistēma atklāj ierīci.
Tīrīšana un apkope
Pirms tīrīšanas atvienojiet tastatūru no barošanas avota un pagrieziet barošanas slēdzi (6) "OFF" ("Izsl.") pozīcijā. Tīrīšanai nelietojiet ķīmiskus un agresīvus mazgāšanas līdzekļus, abrazīvas pastas, skābes un šķīdinātājus saturošus produktus. Tīrīšana ir atļauta ar sausu vai nedaudz mitru drānu.
Problēmu novēršana
Tastatūra netiek ieslēgta. Iespējamais iemesls: bateriju trūkst vai tās ir izlādējušās; nepareiza polaritāte, ievietojot baterijas. Risinājums: ievietojiet uzlādētas baterijas nodalījumā, ievērojot polaritāti.
Tastatūra netiek savienota ar datoru. Iespējamais iemesls: bezvadu raidītājs nedarbojas pareizi. Risinājums: savienojiet bezvadu raidītāju ar citu USB portu.
Tastatūra nedarbojas. Iespējamais iemesls: tastatūra atrodas vairāk nekā 10 metru attālumā no bezvadu raidītāja. Risinājums: pārvietojiet tastatūru tuvāk bezvadu raidītājam.

Ja jums ir kādi jautājumi, pirms nogādāt ierīci veikalā, lūdzu, rakstiet mums uz elektronisko adresi **support@canyon.eu** vai tērzēšanā tīmekļa vietnē **canyon.eu/user-help-desk**.

Garantijas apkalpošana
Garantijas laiks sākas, kad pārdod produktu galapatērētājam mazumtirdzniecības veikalā. Lai saņemtu garantijas apkalpošanu, sazinieties ar iegādes vietu, uzrādot produktu un maksājumu apliecinošu dokumentu. Garantijas laiks un kalpošanas laiks – 2 gadi, ja vien vietējie tiesību akti nenosaka citādi. Vairāk informācijas par garantijas noteikumiem, sk. vietnē **canyon.eu/garranty-terms**.
Papildus informācija
Ražotājs: ASBISC Enterprises PLC, Iapetou, 1, Agios Athanasios, 4101, Limassol, Cyprus (Kipra). Ražots Ķīnā. Izgatavošanas datums: sk. uz iepakojuma. Visas minētās preču zīmes un tirdzniecības nosaukumi ir to attiecīgo īpašnieku īpašums.
Vienkāršota atbilstības deklarācija. ASBISC ar šo paziņo, ka ierīce atbilst Direktīvai 2014/53/EU. ES atbilstības deklarācijas pilns teksts ir pieejams šādā tīmekļa adresē: **canyon.eu/certificates/cns-hkbw01-ce/**
RoHS direktīva. Ierīce atbilst RoHS Direktīvas 2011/65/EU par bīstamo vielu ierobežošanu prasībām, tostarp RoHS Direktīvas 2015/863/EU prasībām.

Informācija par pārstrādi
Šis simbols norāda, ka, atbrīvojoties no ierīces, tās baterijām un akumulatoriem, kā arī tās elektriskajiem un elektroniskajiem piederumiem, jāievēro elektrisko un elektronisko iekārtu atkritumu (WEEE) un bateriju un akumulatoru atkritumu noteikumi. Noteikumi paredz, ka šīs iekārtas, beidzoties to kalpošanas laikam, ir jālikvidē atsevišķi. Neizmetiet ierīci, tās baterijas un akumulatorus, kā arī elektriskos un elektroniskos piederumus kopā ar nešķirotiem sadzīves atkritumiem, jo tas kaitētu videi. Lai atbrīvotos no šo iekārtu, tā ir jānodod atpakaļ tā tirdzniecības vai nodot vietējo uz pārstrādi. Lai saņemtu sīkāku informāciju, sazinieties ar vietējo sadzīves atkritumu apglabāšanas dienestu.

LIT

Išvaizda (A, B, C pav.)

1 – klaviatūra; 2 – indikatoriai; 3 – baterijų skyrius; 4 – neslystančios guminės kojelės; 5 – belaidžio siųstuvo laikymo vieta; 6 – maitinimo perjungiklis.
Paskirtis. Belaidė klaviatūra skirta tekstui įvesti staliniame arba skreitiniame kompiuteryje (toliau – kompiuteris).
Modeliai: CNS-HKBW01BG (smėlinis), CNS-HKBW01BL (mėlynas), CNS-HKBW01P (rožinis).
Konstrukcinės ypatybės. Belaidis prijungimas. Matmenys: 443×135×35 mm. Svoris: 520 g. Korpuso ir klavišų medžiaga: ABS plastikas. Neslystančios guminės kojelės. Klavišų skaičius: 105 vnt.
Funkcinės ypatybės. Klavišų resursas: 8 mln. paspaudimų. Perjungiklių tipas: membraniniai. Maitinimas: AAA tipo baterijos (2 vnt.), 3,0 V *. Prijungimas: belaidis USB (A) siųstuvas (2403–2480 MHz, 4 dBM, iki 10 m). Suderinamumas: „Windows Vista/XP/98/2000/7/8/10/11“, „macOS“.
Eksploatavimo sąlygos: temp. 0…+50 °C, sant. oro drėgn. 10–90 % (be kondensacijos). Laikymo sąlygos: temp. −40…+70 °C, sant. oro drėgn. iki 95 % (be kondensacijos).
Pakuotės turinys (žr. A pav.): belaidė klaviatūra, belaidis siųstuvas, AAA tipo baterijos (2 vnt.), trumpasis naudotojo vadovas.

* Baterijų talpa nurodyta ant jų korpuso.

Apribojimai ir įspėjimai
Naudokite įrenginį tik pagal tiesioginę paskirtį. Kontroliuokite įrenginio naudojimą vaikų, o taip pat asmenų su ribotomis fizinėmis ir protinėmis galimybėmis. Neleiskite vaikams žaisti su įrenginiu.

DĖMESIO! Jei įrenginys nenaudojamas ilgą laiką, išimkite baterijas ir laikykite jas vaikams ir gyvūnams nepasiekiamoje vietoje.

Nespauskite klavišų pernelyg stipriai. Saugokite klaviatūrą nuo aukštų temperatūrų (nuo šildymo prietaisų, tiesioginių saulės spindulių) ir padidinto drėgnio poveikio, venkite dulkių, skysčių patekimo. Neleiskite, kad klaviatūra kristų, neardykite ir netaisykite jos patys.
Indikatorių funkcijos. „Num“ – mažosios skaitmenų klaviatūros užrakinimo indikatorius; „Caps“ – teksto įvedimo režimo indikatorius; ▭ – žemos baterijų įkrovos indikatorius.
Paruošimas eksploatavimui
Išimkite klaviatūrą ir priedus iš dėžės, pašalinkite pakavimo medžiagas. Įdėkite baterijas į baterijų skyrių, kaip parodyta B pav., laikydamiesi poliškumo.
Eksploatavimas
Prijunkite belaidį siųstuvą prie laisvo kompiuterio USB prievado (žr. D pav.). Nustatykite klaviatūros maitinimo perjungiklį (6) į padėtį „ON“ („Įjungta“). Klaviatūra automatiškai prisijungs prie kompiuterio. Gali prireikti kelių sekundžių, kol operacinė sistema aptiks įrenginį.
Valymas ir priežiūra
Prieš valydami klaviatūrą, atjunkite ją nuo maitinimo šaltinio ir perjunkite maitinimo perjungiklį (6) į padėtį „OFF“ („Išjungta“). Valymui nenaudokite cheminių ir agresyvių ploviklių, abrazyvinių pastų, priemonių, kurių sudėtyje yra rūgščių ir tirpiklių. Klaviatūrą leidžiama valyti sausu arba šiek tiek drėgnu audiniu.
Trikčių šalinimas
Klaviatūra neįsijungia. Galima priežastis: nėra baterijų, arba jos išsikrovusios; įdedant baterijas, nebuvo laikomasi poliškumo. Sprendimas: įdėkite įkrautas baterijas į skyrių, laikydamiesi poliškumo.
Klaviatūra neprisijungia prie kompiuterio. Galima priežastis: belaidis siųstuvas veikia netinkamai. Sprendimas: prijunkite belaidį siųstuvą prie kito USB prievado.
Klaviatūra neveikia. Galima priežastis: klaviatūra yra daugiau nei 10 metrų atstumu nuo belaidžio siųstuvo. Sprendimas: perkelkite klaviatūrą arčiau belaidžio siųstuvo

Kilus kokiems nors klausimams, prieš atnešdami įrenginį į parduotuvę, parašykite mums elektroniniu adresu **support@canyon.eu** arba adresu **canyon.eu/user-help-desk** esančiame pokalbyje.

Garantinė priežiūra
Garantinis laikotarpis prasideda nuo gaminio pardavimo galutiniam pirkėjui mažmeninės prekybos tinkle momento. Norint gauti garantinę priežiūrą, reikia kreiptis į prekės įsigijimo punktą, pateikiant pačią prekę ir mokėjimą patvirtinantį dokumentą. Garantinis laikotarpis ir tarnavimo laikas yra 2 metai, nebent vietiniai įstatymai numato kitaip. Papildomą informaciją apie garantijos sąlygas žr. adresu
canyon.eu/warranty-terms.
Papildoma informacija
Gamintojas: ASBISC Enterprises PLC, Iapetou, 1, Agios Athanasios, 4101, Limassol, Cyprus (Kipras). Pagaminta Kinijoje. Gamybos data: žr. ant pakuotės. Visi nurodyti prekių ženklai ir jų pavadinimai yra atitinkamų jų savininkų nuosavybė.
Supaprastinta atitikties deklaracija. „ASBISC“ šiuo pareiškia, kad įrenginys atitinka Direktyvą 2014/53/EU. Su pilnu ES atitikties deklaracijos tekstą galima susipažinti šiuo interneto adresu: **canyon.eu/certificates/cns-hkbw01-ce/**
RoHS direktyva. Įrenginys atitinka RoHS direktyvos 2011/65/EU dėl pavojingų medžiagų apribojimo reikalavimus, įskaitant RoHS direktyvos 2015/863/EU reikalavimus.

Informacija apie utilizavimą
Šis simbolis nurodo, kad šalindami prietaisą, jo baterijas ir akumuliatorius bei elektrinius ir elektroninius priedus privalote laikytis Elektros ir elektroninės įrangos atliekų (WEEE) ir Baterijų ir akumuliatorių atliekųtaisyklių. Pagal teisės aktus, pasibaigus šios įrangos naudojimo laikui, ji turi būti utilizuojama atskirai. Negalima išmesti su prietaisu, jo baterijas ir akumuliatorius, o taip pat jo elektriniai ir elektroniniai priedai kartu su nerūšiuotomis komunalinėmis atliekomis, nes tai būtų kenksminga aplinkai. Norint atsikratyti šios įrangos, ją reikia grąžinti į pardavimo vietą arba atiduoti į vietinį perdirbimo centrą. Norėdami gauti daugiau informacijos, turėtų kreiptis į vietos klientų aptarnavimo atliekų šalinimo.

POL

Widok zewnętrzny (rys. A, B, C)

1 – klawiatura; 2 – wskaźniki; 3 – komora na baterie; 4 – antypoślizgowe gumowe nóżki; 5 – schowek na odbiornik bezprzewodowy; 6 – przełącznik zasilania.
Przeznaczenie. Bezprzewodowa klawiatura jest przeznaczona do wprowadzania tekstu na komputerze stacjonarnym lub laptopie (zwanym dalej „komputerem”).
Modele: CNS-HKBW01BG (beżowa), CNS-HKBW01BL (niebieska), CNS-HKBW01P (różowa).
Cechy konstrukcyjne. Połączenie bezprzewodowe. Wymiary: 443×135×35 mm. Waga: 520 g. Materiał obudowy i klawiszy: tworzywo ABS. Antypoślizgowe gumowe nóżki. Liczba klawiszy: 105 szt.
Cechy funkcjonalne. Żywotność klawiszy: 8 mln naciśnięć. Typ przełączników: membranowe. Zasilanie: baterie AAA (2 szt.), 3,0 V *. Połączenie: odbiornik bezprzewodowy USB (A) (2403–2480 MHz, 4 dBm, do 10 m). Kompatybilność: Windows Vista/XP/98/2000/7/8/10/11, macOS.
Warunki pracy: temp. 0…+50 °C, wilg. wzg. 10–90 % (bez kondensacji). Warunki przechowywania: temp. −40…+70 °C, wilg. wzg. do 95 % (bez kondensacji).
Zawartość zestawu (patrz rys. A): klawiatura bezprzewodowa, odbiornik bezprzewodowy, baterie AAA (2 szt.), skrócona instrukcja obsługi.

* Pojemność baterii jest podana na obudowie baterii.

Ograniczenia i ostrzeżenia
Z urządzenia należy korzystać wyłącznie zgodnie z jego przeznaczeniem. Monitoruj korzystanie z urządzenia przez dzieci i osoby niepełnosprawne fizycznie lub umysłowo. Nie pozwól dzieciom bawić się urządzeniem.

UWAGA! Jeśli urządzenie nie jest używane przez dłuższy czas, należy wyjąć baterie i przechowywać je w miejscu niedostępnym dla dzieci i zwierząt.

Nie należy naciskać klawiszy z nadmierną siłą. Proszę nie wystawiać klawiatury na działanie wysokich temperatur (z urządzeń grzewczych, bezpośredniego światła słonecznego), wysokiej wilgotności, unikać kurzu, płynów. Proszę nie upuszczać klawiatury, nie demontować ani nie naprawiać jej samodzielnie.
Funkcje wskaźników. „Num” – wskaźnik blokady małej klawiatury numerycznej; „Caps” – wskaźnik trybu wprowadzania tekstu; ▭ – wskaźnik niskiego poziomu naładowania baterii.
Przygotowanie do eksploatacji
Wyjmij klawiaturę i akcesoria z pudełka i usuń materiały opakowaniowe. Włóż baterie do komory, jak pokazano na rys. B, przestrzegając biegunowości.
Eksploatacja
Podłącz odbiornik bezprzewodowy do dostępnego portu USB w komputerze (patrz rys. D). Ustaw przełącznik zasilania (6) na klawiaturze w pozycji „ON” („Wł.”). Klawiatura automatycznie połączy się z komputerem. Wykrycie urządzenia przez system operacyjny może potrwać kilka sekund.
Czyszczenie i pielęgnacja
Przed czyszczeniem należy odłączyć klawiaturę od źródła zasilania i ustawić przełącznik zasilania (6) w pozycji „OFF” („Wył.”). Do czyszczenia nie należy używać chemicznych i agresywnych detergentów, past ściernych, produktów zawierających kwasy i rozpuszczalniki. Czyszczenie jest dozwolone za pomocą suchej lub lekko wilgotnej szmatki.
Rozwiązywanie problemów
Klawiatura się nie włącza. Możliwa przyczyna: brakujące lub rozładowane baterie; nieprawidłowa biegunowość podczas wkładania baterii. Rozwiązanie: włóż naładowane baterie do komory, przestrzegając biegunowości.
Klawiatura nie łączy się z komputerem. Możliwa przyczyna: odbiornik bezprzewodowy nie działa prawidłowo. Rozwiązanie: podłącz odbiornik bezprzewodowy do innego portu USB.
Klawiatura nie działa. Możliwa przyczyna: klawiatura znajduje się w odległości większej niż 10 metrów od odbiornika bezprzewodowego. Rozwiązanie: przesuń klawiaturę bliżej odbiornika bezprzewodowego.

W przypadku jakichkolwiek pytań przed przeniesieniem urządzenia do sklepu napisz do nas na adres e-mail **support@canyon.eu** lub czat na stronie **poland.canyon.eu/user-help-desk**.

Serwis gwarancyjny
Okres gwarancji rozpoczyna się w momencie sprzedaży detalicznej produktu klientowi końcowemu. Aby uzyskać serwis gwarancyjny, należy skontaktować się z punktem zakupu i przedstawić produkt oraz dowód zapłaty. Okres gwarancji i okres użytkowania wynosi 2 lata, chyba że lokalne przepisy stanowią inaczej. Więcej informacji na temat warunków gwarancji można znaleźć na stronie **poland.canyon.eu/warranty-terms**.
Więcej informacji
Producent: ASBISC Enterprises PLC, Iapetou, 1, Agios Athanasios, 4101, Limassol, Cyprus (Cypr). Wyprodukowano w Chinach. Data produkcji: patrz opakowanie. Wszystkie znaki towarowe i ich nazwy są własnością odpowiednich właścicieli.
Uproszczona deklaracja zgodności. ASBISC niniejszym oświadcza, że urządzenie jest zgodne z dyrektywą 2014/53/EU. Pełny tekst deklaracji zgodności EU jest dostępny pod następującym adresem internetowym: **canyon.eu/certificates/cns-hkbw01-ce/**
Dyrektywa RoHS. Urządzenie spełnia wymagania Dyrektywy RoHS 2011/65/EU w sprawie ograniczenia stosowania substancji niebezpiecznych, w tym wymagania Dyrektywy RoHS 2015/863/EU.

Informacje o recyklingu
Ten symbol oznacza, że podczas utylizacji urządzenia, jego baterii i akumulatorów oraz akcesoriów elektrycznych i elektronicznych należy przestrzegać przepisów dotyczących zużytego sprzętu elektrycznego i elektronicznego (WEEE) oraz baterii i akumulatorów. Zgodnie z przepisami to urządzenie podlega selektywnej utylizacji po zakończeniu okresu użytkowania. Nie wolno wyrzucać urządzenia, jego baterii i akumulatorów oraz akcesoriów elektrycznych i elektronicznych razem z niesortowanymi odpadami komunalnymi, ponieważ może to być szkodliwe dla środowiska. Aby utylizować urządzenie, należy je zwrócić do punktu sprzedaży lub przekazać do lokalnego centrum recyklingu. W celu uzyskania szczegółowych informacji należy skontaktować się z lokalnymi służbami zajmującymi się usuwaniem odpadów z gospodarstw domowych.

RON

Aspect (fig. A, B, C)

1 – tastatură; 2 – indicatori; 3 – compartiment pentru baterii; 4 – picioare din cauciuc antiderapante; 5 – spațiu de depozitare pentru transmițătorul fără fir; 6 – comutator de alimentare.
Scop. Tastatura fără fir este destinată pentru introducerea textului pe un computer desktop sau laptop (denumit în continuare – computer).
Modele: CNS-HKBW01BG (bej), CNS-HKBW01BL (albastru), CNS-HKBW01P (roz).
Caracteristici de proiectare. Conectare fără fir. Dimensiune: 443×135×35 mm. Greutate: 520 g. Material carcasă și taste: plastic ABS. Picioare de cauciuc antiderapante. Număr de taste: 105 buc.
Caracteristici funcționale. Durata de viață a tastelor: 8 mln de apăsări. Tip comutator: membrană. Alimentare: baterii AAA (2 buc.), 3,0 V *. Conectare: transmițător fără fir USB (A) (2403–2480 MHz, 4 dBm, până la 10 m). Compatibilitate: Windows Vista/XP/98/2000/7/8/10/11, macOS.
Condiții de exploatare: temp. 0…+50 °C, umid. rel. 10–90 % (fără condensare). Condiții de depozitare: temp. −40…+70 °C, umid. rel. până la 95 % (fără condensare).
Echipamente (vezi fig. A): tastatură fără fir, transmițător fără fir, baterii AAA (2 buc.), scurt ghid de utilizare.

* Capacitatea bateriilor este indicată pe carcasa acestora.

Restricții și avertismente
Utilizați dispozitivul numai în scopul pentru care a fost destinat. Monitorizați utilizarea dispozitivului de către copii, precum și de către persoanele cu dizabilități fizice și mentale. Nu permiteți copiilor să se joace cu dispozitivul.

ATENȚIE! Dacă dispozitivul nu este utilizat pentru o perioadă îndelungată, scoateți bateriile și depozitați-le departe de accesul copiilor și al animalelor.

Nu apăsați tastele cu forță excesivă. Nu expuneți tastatura la temperaturi ridicate (de la dispozitive de încălzire, lumina directă a soarelui), umiditate ridicată, evitați praful, lichidele. Nu scăpați tastatura, nu o dezasamblați și nu o reparați singur.
Funcțiile indicatorilor. „Num” – indicator de blocare a tastaturii numerice mici; „Caps” – indicator al modulul de introducere a textului; ▭ – indicator de baterie descărcată.
Pregătirea pentru exploatare
Scoateți tastatura și accesoriile din cutie și îndepărtați materialele de ambalare. Introduceți bateriile în compartimentul bateriilor, așa cum se arată în fig. B, observarea polarității.
Exploatare
Conectați transmițătorul fără fir la portul USB disponibil pe computer (vezi fig. D). Mutați comutatorul de alimentare (6) de pe tastatură în poziția „ON”. Tastatura se va conecta automat la computer. Este posibil ca sistemul de operare să dureze câteva secunde pentru a detecta dispozitivul.
Curățare și întreținere
Înainte de curățare, deconectați tastatura de la sursa de alimentare și mutați comutatorul de alimentare (6) în poziția „OFF”. Nu utilizați detergenți chimici și agresivi, paste abrazive, produse care conțin acizi și solvenți pentru curățare. Curățarea este permisă cu o cârpă uscată sau ușor umedă.
Depanare
Tastatura nu pornește. Cauze posibile: baterii lipsă sau descărcate; polaritate incorectă la introducerea bateriilor. Soluție: introduceți bateriile încărcate în compartiment, respectând polaritatea.
Tastatura nu se conectează la computer. Cauza posibilă: transmițătorul fără fir nu funcționează corect. Soluție: conectați transmițătorul fără fir la un alt port USB.
Tastatura nu funcționează. Cauza posibilă: tastatura se află la o distanță mai mare de 10 metri de transmițătorul fără fir. Soluție: mutați tastatura mai aproape de transmițătorul fără fir.

Dacă aveți întrebări, înainte de a duce dispozitivul în magazin, vă rugăm să ne trimiteți un e-mail la **support@canyon.eu** sau în chatul pe pagina web **canyon.ro/user-help-desk**.

Serviciul de garanție
Perioada de garanție începe în momentul în care produsul este vândut de către la un comerciant cu amănuntul către clientul final. Pentru a obține serviciul de garanție, trebuie să contactați punctul de cumpărare a bunurilor, furnizând bunurile în sine și un document care confirmă plata. Garanție și durată de viață – 2 ani, cu excepția cazului în care legislația locală prevede altfel. Pentru mai multe informații despre termenii de garanție, vezi **canyon.ro/warranty-terms**
Mai multe informații
Producător: ASBISC Enterprises PLC, Iapetou, 1, Agios Athanasios, 4101, Limassol, Cyprus (Cipru). Fabricate în China. Data producerii: vezi pe ambalaj. Toate mărcile comerciale și denumirile comerciale menționate sunt proprietatea proprietarilor respectivi.
Declarație simplificată de conformitate. ASBISC declară prin prezenta că dispozitivul este conform cu Directiva 2014/53/EU. Textul integral al Declarației de conformitate UE este disponibil la următoarea adresă web: **canyon.eu/certificates/cns-hkbw01-ce/**
Directiva RoHS. Dispozitivul îndeplinește cerințele Directivei RoHS 2011/65/EU privind restricționarea substanțelor periculoase, inclusiv cerințele Directivei RoHS 2015/863/EU.

Informații privind reciclarea
Acest simbol indică faptul că trebuie să respectați Regulamentul privind deșeurile de echipamente electrice și electronice (WEEE) și Regulamentul privind deșeurile de baterii și acumulatori atunci când aruncați aparatul, bateriile și acumulatorii acestuia, precum și accesoriile electrice și electronice ale acestuia. Conform reglementărilor acest echipament trebuie eliminat separat la sfârșitul duratei sale de viață. Nu aruncați aparatul, bateriile și acumulatorii acestuia sau accesoriile electrice și electronice împreună cu deșeurile municipale nesortate, deoarece acest lucru ar fi dăunător pentru mediu. Pentru a elimina acest echipament acesta trebuie returnat la punctul de vânzare sau predat la un centru de reciclare local. Pentru detalii contactați serviciul local de eliminare a deșeurilor menajere.

RUS

Внешний вид (рис. A, B, C)

1 – клавиатура; 2 – индикаторы; 3 – отсек для батареек; 4 – противоскользящие резиновые ножки; 5 – место для хранения беспроводного передатчика; 6 – переключатель питания.
Назначение. Беспроводная клавиатура предназначена для ввода текста на стационарном компьютере или ноутбуке (далее — компьютер).
Модели: CNS-HKBW01BG (бежевая), CNS-HKBW01BL (синяя), CNS-HKBW01P (розовая).
Конструктивные особенности. Беспроводное подключение. Размер: 443×135×35 мм. Вес: 520 г. Материал корпуса и клавиш: АБС-пластик. Противоскользящие резиновые ножки. Количество клавиш: 105 шт.
Функциональные особенности. Ресурс клавиш: 8 млн нажатий. Тип переключателей: мембранные. Питание: батарейки AAA (2 шт.), 3,0 В*. Подключение: беспроводной передатчик USB (A) (2403–2480 МГц, 4 дБМ, до 10 м). Совместимость: Windows Vista/XP/98/2000/7/8/10/11, macOS.
Условия эксплуатации: темп. 0…+50 °C, отн. вл. 10–90 % (без конденсации). Условия хранения: темп. −40…+70 °C, отн. вл. до 95 % (без конденсации).
Комплектация (см. рис. A): беспроводная клавиатура, беспроводной передатчик, батарейки AAA (2 шт.), краткое руководство пользователя.

* Емкость батареек указана на их корпусе.

Ограничения и предупреждения
Используйте устройство только по прямому назначению. Контролируйте использование устройства детьми, а также лицами с ограниченными физическими и умственными возможностями. Не позволяйте детям играть с устройством.

ВНИМАНИЕ! Если устройство не используется длительное время, извлеките батарейки и храните их в месте, недоступном для детей и животных.

Не нажимайте на клавиши с чрезмерным усилием. Не подвергайте клавиатуру воздействию высоких температур (от нагревательных приборов, прямых солнечных лучей), повышенной влажности, избегайте попадания пыли, жидкостей. Не допускайте падения клавиатуры, не разбирайте и не ремонтируйте ее самостоятельно.
Функции индикаторов. «Num» – индикатор блокировки малой цифровой клавиатуры; «Caps» – индикатор режима ввода текста; ▭ – индикатор низкого заряда батареек.
Подготовка к эксплуатации
Извлеките клавиатуру и комплектующие из коробки, удалите упаковочные материалы. Вставьте батарейки в отсек, как показано на рис. B, соблюдая полярность.
Эксплуатация
Подключите беспроводной передатчик к свободному USB-порту компьютера (см. рис. D). Переместите переключатель питания (6) на клавиатуре в положение «ON» («Вкл.»). Клавиатура автоматически подключится к компьютеру. Для определения устройства операционной системой может понадобиться несколько секунд.
Очистка и уход
Перед очисткой отключите клавиатуру от источника питания и переведите переключатель питания (6) в положение «OFF» («Выкл.»). Не используйте для очистки химические и агрессивные моющие средства, абразивные пасты, средства, содержащие кислоты и растворители. Очистка допускается сухой или слегка влажной тканью.
Устранение неисправностей
Клавиатура не включается. Возможная причина: отсутствуют или разряжены батарейки; при установке батареек не соблюдена полярность. Решение: вставьте заряженные батарейки в отсек, соблюдая полярность.
Клавиатура не подключается к компьютеру. Возможная причина: беспроводной передатчик работает некорректно. Решение: подключите беспроводной передатчик к другому USB-порту.
Клавиатура не работает. Возможная причина: клавиатура находится на расстоянии более 10 метров от беспроводного передатчика. Решение: переместите клавиатуру ближе к беспроводному передатчику.

В случае возникновения каких-либо вопросов, прежде чем отнести устройство в магазин, напишите нам на электронный адрес **support@canyon.eu** или в чат на веб-странице **canyon.eu/user-help-desk.**

Гарантийное обслуживание
Гарантийный срок начинается с момента продажи изделия в розничной сети конечному покупателю. Для получения гарантийного обслуживания следует обратиться в пункт приобретения товара, предоставив сам товар и документ, подтверждающий оплату. Гарантийный срок и срок службы – 2 года, если иное не установлено местным законодательством. Дополнительную информацию об условиях гарантии см. на **canyon.eu/warranty-terms.**
Дополнительная информация
Производитель: ASBISC Enterprises PLC, Iapetou, 1, Agios Athanasios, 4101, Limassol, Cyprus (Кипр). Сделано в Китае. Дата производства: см. на упаковке. Все указанные торговые марки и их названия являются собственностью их соответствующих владельцев.
Упрощенная декларация соответствия. Настоящим ASBISC заявляет, что устройство соответствует Директиве 2014/53/EU. С полным текстом Декларации соответствия ЕС можно ознакомиться по следующему веб-адресу: **canyon.eu/certificates/cns-hkbw01-ce/**
Директива RoHS. Устройство отвечает требованиям Директивы RoHS 2011/65/EU об ограничении содержания вредных веществ, включая требования Директивы RoHS 2015/863/EU.

Информация об утилизации
Этот символ означает, что при утилизации устройства, его батарей и аккумуляторов, а также его электрических и электронных аксессуаров необходимо следовать правилам обращения с отходами производства электрического и электронного оборудования (WEEE) и правилам обращения с отходами батарей и аккумуляторов. Согласно правилам, данное оборудование по окончании срока службы подлежит раздельной утилизации. Не допускается утилизировать устройство, его батареи и аккумуляторы, а также его электрические и электронные аксессуары вместе с неотсортированными городскими отходами, поскольку это нанесет вред окружающей среде. Для утилизации данного оборудования его необходимо вернуть в пункт продажи или сдать в местный пункт переработки. Для получения подробных сведений следует обратиться в местную службу ликвидации бытовых отходов.

SLK

Vzhľad (obr. A, B, C)

1 – klávesnica; 2 – indikátory; 3 – priehradka na batérie; 4 – protišmykové gumové nožičky; 5 – úložný priestor pre bezdrôtový vysielač; 6 – vypínač napájania.
Funkcia. Bezdrôtová klávesnica je určená na zadávanie textu na stolnom alebo prenosnom počítači (ďalej len "počítač").
Modely: CNS-HKBW01BG (béžová), CNS-HKBW01BL (modrá), CNS-HKBW01P (ružová).
Konštrukčné vlastnosti. Bezdrôtové pripojenie. Veľkosť: 443×135×35 mm. Hmotnosť: 520 g. Materiál tela a klávesov: ABS plast. Protišmykové gumové nožičky. Počet klávesov: 105 ks.
Funkčné vlastnosti. Životnosť klávesov: 8 mil. stlačení. Typ spínačov: membránové. Napájanie: batérie AAA (2 ks), 3,0 V *. Pripojenie: bezdrôtový vysielač USB (A) (2403–2480 MHz, 4 dBm, do 10 m). Kompatibilita: Windows Vista/XP/98/2000/7/8/10/11, macOS.
Prevádzkové podmienky: tepl. 0…+50 °C, rel. vlh. 10–90 % (bez kondenzácie). Skladovacie podmienky: tepl. −40…+70 °C, rel. vlh. do 95 % (bez kondenzácie).
Obsah balenia (pozri obr. A): bezdrôtová klávesnica, bezdrôtový vysielač, batérie AAA (2 ks), stručný návod na použitie.

* Kapacita batérií je uvedená na ich puzdre.

Obmedzenia a upozornenia
Zariadenie používajte len na určený účel. Dohliadajte na používanie zariadenia deťmi a osobami s telesným alebo mentálnym postihnutím. Nedovoľte deťom hrať sa so zariadením.

POZOR! Ak sa zariadenie dlhší čas nepoužíva, vyberte batérie a uložte ich mimo dosahu detí a zvierat.

Netlačte klávesy nadmernou silou. Nevystavujte klávesnicu vysokým teplotám (od vykurovacích zariadení, priamemu slnečnému žiareniu), vysokej vlhkosti, zabráňte vniknutiu prachu a tekutín. Klávesnicu nepúšťajte, nerozoberajte ani neopravujte sami.
Funkcie indikátorov. "Num" – indikátor zámku numerickej klávesnice; "Caps" – indikátor režimu zadávania textu; ▭ – indikátor slabej batérie.
Príprava na použitie
Vyberte klávesnicu a príslušenstvo z krabice a odstráňte obalový materiál. Batérie vložte do priestoru pre batérie podľa obr. B, dodržiavajúc polaritu.
Prevádzka
Pripojte bezdrôtový vysielač k voľnému USB portu na počítači (pozri obr. D). Prepnite vypínač napájania (6) na klávesnici do polohy "ON" ("Zapnuté"). Klávesnica sa automaticky pripojí k počítaču. Môže trvať niekoľko sekúnd, kým operačný systém zistí zariadenie.
Čistenie a údržba
Pred čistením odpojte klávesnicu od zdroja napájania a prepnite vypínač napájania (6) do polohy "OFF" ("Vypnuté"). Na čistenie nepoužívajte chemické a agresívne čistiace prostriedky, abrazívne pasty, prostriedky obsahujúce kyseliny a rozpúšťadlá. Čistenie je povolené suchou alebo mierne vlhkou handričkou.
Odstraňovanie porúch
Klávesnica sa nezapína. Možné príčiny: chýbajúce alebo vybité batérie; pri vkladaní batérií nebola dodržaná polarita. Riešenie: nabité batérie vložte do priehradky, pričom dodržujte polaritu.
Klávesnica sa nepripája k počítaču. Možná príčina: bezdrôtový vysielač nefunguje správne. Riešenie: pripojte bezdrôtový vysielač k inému USB portu.
Klávesnica nefunguje. Možná príčina: klávesnica je od bezdrôtového vysielača vzdialená viac ako 10 metrov. Riešenie: premiestnite klávesnicu bližšie k bezdrôtovému vysielaču.

Ak máte akékoľvek otázky, skôr ako zariadenie odnesiete do predajne, pošlite nám e-mail na **support@canyon.eu** alebo do chatu na **canyon.sk/user-help-desk**.

Záručný servis
Záručná doba začína plynúť od predania výrobku v maloobchodnej sieti konečnému kupujúcemu. Ak chcete získať záručný servis, mali by ste sa obrátiť na miesto nákupu tovaru a poskytnúť výrobok a doklad potvrdzujúci platbu. Záručná doba a životnosť je 2 roky, ak miestne právne predpisy nestanovujú inak. Ďalšie informácie o záručných podmienkach nájdete na stránke **canyon.sk/warranty-terms.**
Ďalšie informácie
Výrobca: ASBISC Enterprises PLC, Iapetou, 1, Agios Athanasios, 4101, Limassol, Cyprus. Vyrobené v Číne. Dátum výroby: pozri na obale. Všetky uvedené ochranné známky a názvy sú majetkom príslušných vlastníkov.
Zjednodušené vyhlásenie o zhode. ASBISC týmto vyhlasuje, že zariadenie je v súlade so smernicou 2014/53/EU. Úplné znenie EÚ vyhlásenia o zhode je k dispozícii na tejto webovej adrese: **canyon.eu/certificates/cns-hkbw01-ce/**
Smernica RoHS. Zariadenie spĺňa požiadavky smernice RoHS 2011/65/EU o obmedzení používania niektorých nebezpečných látok vrátane požiadaviek smernice RoHS 2015/863/EU.

Informácie o recyklácii
Tento symbol označuje, že pri likvidácii spotrebiča, jeho batérií a akumulátorov a jeho elektrického a elektronického príslušenstva musíte dodržiavať predpisy o odpade z elektrických a elektronických zariadení (WEEE) a o odpade z batérií a akumulátorov. Podľa predpisov sa toto zariadenie musí po skončení životnosti zlikvidovať oddelene. Prístroj, jeho batérie a akumulátory ani jeho elektrické a elektronické príslušenstvo nevyhadzujte spolu s netriedeným komunálnym odpadom, pretože by to bolo škodlivé pre životné prostredie. Ak chcete toto zariadenie zlikvidovať, musíte ho vrátiť na miesto predaja alebo odovzdať do miestneho recyklačného centra.

SLV

Videz (slike A, B, C)

1 – tipkovnica, 2 – indikatorji, 3 – predalček za baterije, 4 – protizdrsne gumijaste nogice, 5 – prostor za shranjevanje brezžičnega oddajnika, 6 – stikalo za vklop.
Namen. Brezžična tipkovnica je namenjena vnosu besedila na namiznem ali prenosnem računalniku (v nadaljevanju le računalnik).
Modeli: CNS-HKBW01BG (bež barva), CNS-HKBW01BL (modra barva), CNS-HKBW01P (roza barva).
Oblikovne značilnosti. Brezžična povezava. Velikost: 443×135×35 mm. Teža: 520 g. Material ohišja in tipk: ABS plastika. Protizdrsne gumijaste nogice. Število tipk: 105 ks.
Funkcionalne lastnosti. Življenjska doba tipk: 8 mil. pritiskov. Tip stikal: membranska. Napajanje: baterije AAA (2 ks), 3.0 V *. Povezava: brezžični oddajnik USB (A) (2403–2480 MHz, 4 dBm, do 10 m). Združljivost: Windows Vista/XP/98/2000/7/8/10/11, macOS.
Delovni pogoji: temp. 0…+50 °C, rel. vl. 10–90 % (brez kondenzacije). Pogoji shranjevanja: temp. −40…+70 °C, rel. vl. do 95 % (brez kondenzacije).
Vsebino dobave (glej sliko A): brezžična tipkovnica, brezžični oddajnik, baterije AAA (2 ks), hitri uporabniški vodnik.

* Kapaciteta baterij je navedena na njihovem ohišju.

Omejitve in opozorila
Napravo uporabljajte le za predvideni namen. Nadzirajte uporabo naprave pri otrocih in osebah s telesnimi in duševnimi motnjami. Otrokom ne dovolite, da se igrajo z napravo.

POZOR! Če naprave dlje časa ne uporabljate, odstranite baterije in jih shranite zunaj dosega otrok in živali.

Na tipke ne pritiskajte s preveliko silo. Tipkovnice ne izpostavljajte visokim temperaturam (od grelnih naprav, neposredne sončne svetlobe), visoki vlažnosti, prahu in tekočinam. Tipkovnice ne mečite, ne razstavljajte in je ne popravljajte sami.
Funkcije indikatorja. "Num" je indikator zaklepa male številske tipkovnice, "Caps" je indikator načina vnosa besedila, ▭ je indikator šibke napolnjenosti baterije.
Priprava na uporabo
Tipkovnico in dodatno opremo izvlecite iz škatle ter odstranite embalažni material. Vstavite baterije v predalček, kot je prikazano na sliki B, pri čemer pazite na pravilno polariteto.
Uporaba
Priključite brezžični oddajnik na razpoložljivi priključek USB v računalniku (glejte sliko D). Prestavite stikalo za vklop (6) na tipkovnici v položaj "ON" ("Vklopljeno"). Tipkovnica se bo samodejno povezala z računalnikom. Lahko traja nekaj sekund, da operacijski sistem zazna napravo.
Čiščenje in vzdrževanje
Pred čiščenjem odklopite tipkovnico od vira napajanja in obrnite stikalo za vklop (6) v položaj "OFF" ("Izklopljeno"). Za čiščenje ne uporabljajte kemičnih in agresivnih čistil, abrazivnih past, izdelkov, ki vsebujejo kisline in topila. Čiščenje je dovoljeno s suho ali rahlo vlažno krpo.
Odpravljanje težav
Tipkovnica se ne vklopi. Možni vzroki: ni baterij ali sta izpraznjena; nepravilna polarnost pri vstavljanju baterij. Rešitev: vstavite napolnjene baterije v predal in pri tem upoštevajte polarnost.
Tipkovnica se ne poveže z računalnikom. Možen vzrok: brezžični oddajnik ne deluje pravilno. Rešitev: brezžični oddajnik priključite na drugi priključek USB.
Tipkovnica ne deluje. Možen vzrok: tipkovnica je od brezžičnega oddajnika oddaljena več kot 10 m. Rešitev: premaknite tipkovnico bližje brezžičnemu oddajniku.

Če imate kakršna koli vprašanja, nam pošljite e-pošto na: **support@canyon.eu** ali klepetajte na: **canyon.eu/user-help-desk**, preden napravo odnesete v trgovino.

Garancijski servis
Garancijski rok se začne, ko je izdelek prodan na drobno končnemu kupcu. Če želite prejeti garancijsko storitev, se morate obrniti na mesto nakupa izdelka in dostaviti sam izdelek ter dokument, ki potrjuje plačilo. Garancijski rok in življenjska doba sta 2 leti, razen če lokalna zakonodaja ne določa drugače. Za več informacij o garancijskih pogojih glejte **canyon.eu/warranty-terms**.
Več informacij
Proizvajalec: ASBISC Enterprises PLC, Iapetou, 1, Agios Athanasios, 4101, Limassol, Cyprus (Ciper). Izdelano na Kitajskem. Datum izdelave: glej embalažo. Vse navedene blagovne znamke in njihova imena so last njihovih lastnikov.
Poenostavljena Izjava o skladnosti. ASBISC izjavlja, da je naprava skladna z Direktivo 2014/53/EU. Celotno besedilo Izjave EU o skladnosti je na voljo na naslednjem spletnem naslovu:
canyon.eu/certificates/cns-hkbw01-ce/
Direktiva RoHS. Naprava izpolnjuje zahteve Direktive RoHS 2011/65/EU o omejevanju nevarnih snovi, vključno z zahtevami Direktive RoHS 2015/863/EU.

Informacije o odstranjevanju
Ta simbol pomeni, da morate pri odstranjevanju naprave upoštevati predpise o odpadni električni in elektronski opremi (WEEE). V skladu s predpisi je treba napravo, njene baterije in akumulatorje ter električni in elektronski pribor po koncu življenjske dobe odstraniti ločeno. Naprave ne odlagajte skupaj z nesortiranimi komunalnimi odpadki, saj bi to škodovalo okolju. Za odstranjevanje je treba napravo vrniti na prodajno mesto ali predati lokalnemu mestu za recikliranje. Za podrobnosti o recikliranju te naprave se obrnite na lokalno službo za odlaganje komunalnih odpadkov.

SRP

Izgled (slike A, B, C)

1 – tastatura, 2 – indikatori, 3 – odeljak za baterije, 4 – gumene noge otporne na klizanje, 5 – prostor za čuvanje bežičnog predajnika, 6 – prekidač napajanja.
Namena. Bežična tastatura je dizajnirana za unos teksta na desktop računaru ili laptopu (u daljem tekstu – računar).
Modeli: CNS-HKBW01BG (u bež boji), CNS-HKBW01BL (u plavoj boji), CNS-HKBW01P (u ružičastoj boji).
Karakteristike dizajna. Bežično povezivanje. Dimenzije: 443×135×35 mm. Težina: 520 g. Materijal kućišta i tastera: ABS plastika. Gumene noge otporne na klizanje. Broj tastera: 105 kom.
Funkcionalne karakteristike. Resurs tastera: 8 mil. pritisaka. Vrsta prekidača: membranski. Napajanje: AAA baterije (2 kom.), 3.0 V *. Povezivanje: USB (A) bežični predajnik (2403–2480 MHz, 4 dBm, do 10 m). Kompatibilnost: Windows Vista/XP/98/2000/7/8/10/11, macOS.
Uslovi korišćenja: temp. 0…+50 °C, rel. vl. 10–90 % (bez kondenzacije).
Uslovi skladištenja: temp. −40…+70 °C, rel. vl. do 95 % (bez kondenzacije).
Paket isporuke (v. sliku A): bežična tastatura, bežični predajnik, AAA baterije (2 kom.), kratki korisnički vodič.

* Kapacitet baterija je naveden na njihovomkućištu.

Ograničenja i upozorenja
Koristite uređaj samo za njegovu namenu. Nadgledajte korišćenje uređaja od strane dece i lica sa fizičkim i mentalnim invaliditetom. Ne dozvoljavajte deci da se igraju sa uređajem.

PAŽNJA! Ako se uređaj ne koristi duže vreme, izvadite baterije i čuvajte ih van domašaja dece i životinja.

Ne pritiskajte tastere preterano. Ne izlažite tastaturu visokim temperaturama (od uređaja za grejanje, direktnoj sunčevoj svetlosti), visokoj vlažnosti, izbegavajte izlaganje prašini i tečnostima. Pazite kako tastatura ne bi pala, nemojte je sami rastavljati ili popravljati.
Funkcije indikatora. "Num" – indikator zaključavanja male numeričke tastature, "Caps" – indikator režima unosa teksta, ▭ – indikator slabe napunjenosti baterije.
Priprema za korišćenje
Izvadite tastaturu i pribor iz kutije i uklonite ambalažni materijal. Umetnite baterije u odeljak kao što je prikazano na slici B, pazeći na polaritet.
Korišćenje
Priključite bežični predajnik na slobodni USB port na računaru (v. sliku D). Pomerite prekidač napajanja (6) na tastaturi u položaj "ON" ("Uključeno"). Tastatura će se automatski povezati sa računarom. Otkrivanje uređaja operativnim sistemom može da potraje nekoliko sekundi.
Čišćenje i održavanje
Pre čišćenja odspojite tastaturu iz izvora napajanja i pomerite prekidač napajanja (6) u položaj "OFF" ("Isksljučeno"). Za čišćenje nemojte koristiti hemijske ili agresivne deterdžente, abrazivne paste, proizvode koji sadrže kiseline ili rastvarače. Čišćenje se može obaviti suvom ili blago vlažnom krpom.
Rešavanje problema
Tastatura se ne uključuje. Mogući uzrok: baterije su prazne ili nisu umetnute; baterije su pogrešno umetnute obtirom na polaritet. Rešenje: umetnite napunjene baterije u odeljak, poštujući ispravan polaritet.
Tastatura se ne povezuje sa računarom. Mogući uzrok: bežični predajnik ne radi ispravno. Rešenje: priključite bežični predajnik na drugi USB port.
Tastatura ne radi. Mogući uzrok: tastatura je udaljena više od 10 m od bežičnog predajnika. Rešenje: približite tastaturu bežičnom predajniku.

Ako imate bilo kakvih pitanja, pre nego što vratite uređaj u prodavnicu, pošaljite nam e-poruku na: **support@canyon.eu** ili ćaskajte uživo na: **canyon.eu/user-help-desk**.

Servisiranje u garanciji
Garantni period se računa od trenutka prodaje proizvoda preko maloprodaje krajnjem potrošaču. Da biste dobili servisiranje u garanciji, treba da kontaktirate prodavnicu u kojoj ste nabavili robu, i da dostavite sam uređaj i potvrdu o plaćanju. Garantni period i upotrebni rok su 2 godine, osim ako je lokalnim zakonom drugačije određeno. Više informacija o uslovima garancije v. na vebu: **canyon.eu/warranty-terms**.
Naknadne informacije
Proizvođač: ASBISC Enterprises PLC, Iapetou, 1, Agios Athanasios, 4101, Limassol, Cyprus (Kipar). Proizvedeno u Kini. Datum proizvodnje: v. na pakovanju. Svi navedeni zaštitni znakovi i njihova imena su svojina njihovih vlasnika.
Pojednostavljena Deklaracija o usklađenosti. ASBISC ovim izjavljuje da je uređaj usklađen sa Direktivom 2014/53/EU. Kompletan tekst EU Deklaracije o usklađenosti možete da vidite na veb adresi: **canyon.eu/certificates/cns-hkbw01-ce/**
Direktiva RoHS. Uređaj je u skladu sa zahtevima Direktive RoHS 2011/65/EU o ograničenju opasnih supstanci, uključujući zahteve Direktive RoHS 2015/863/EU.

Informacije o odlaganju
Ovaj simbol znači da kada odlažete uređaj, njegove baterije i akumulatore, kao i njegovu električnu i elektronsku dodatnu opremu, morate da poštujete propise o upravljanju otpadom električne i elektronske opreme (WEEE) i otpadom baterija i akumulatora. Propisi zahtevaju da se ova oprema selektivno odlaže na kraju njenog upotrebnog veka. Uređaj, njegove baterije i akumulatori, kao i njegov električni i elektronski pribor ne smeju se odlagati zajedno sa nerazvrstanim komunalnim otpadom jer će to naneti štetu životnoj sredini. Za uredno odlaganje ove opreme, trebate je vratiti u prodajno mesto ili predati lokalnom centru za reciklažu. Za detalje obratite se lokalnoj službi za odlaganje kućnog otpada.

UKR

Зовнішній вигляд (мал. A, B, C)

1 – клавіатура; 2 – індикатори; 3 – відсік для батарейок; 4 – протиковзні гумові ніжки; 5 – місце для зберігання бездротового передавача; 6 – перемикач живлення.
Призначення. Бездротова клавіатура призначена для введення тексту на стаціонарному комп'ютері або ноутбуці (далі – комп'ютер).
Моделі: CNS-HKBW01BG (бежева), CNS-HKBW01BL (синя), CNS-HKBW01P (рожева).
Конструктивні особливості. Бездротове підключення. Розмір: 443×135×35 мм. Вага: 520 г. Матеріал корпусу та клавіш: АБС- пластик. Протиковзні гумові ніжки. Кількість клавіш: 105 шт.
Функціональні особливості. Ресурс клавіш: 8 млн натискань. Тип перемикачів: мембранні. Живлення: батарейки AAA (2 шт.), 3,0 В *. Підключення: бездротовий передавач USB (A) (2403–2480 МГц, 4 дБм, до 10 м). Сумісність: Windows Vista/XP/98/2000/7/8/10/11, macOS.
Умови експлуатації: темп. 0…+50 °C, відн. волог. 10–90 % (без конденсації). Умови зберігання: темп. −40…+70 °C, відн. волог. до 95 % (без конденсації).
Комплектація (див. мал. A): бездротова клавіатура, бездротовий передавач, батарейки AAA (2 шт.), короткий посібник користувача.

* Ємність батарейок вказана на їхньому корпусі.

Обмеження та попередження
Використовуйте пристрій тільки за прямим призначенням. Контролюйте використання пристрою дітьми та особами з обмеженими фізичними та розумовими можливостями. Не дозволяйте дітям гратися з пристроєм.

УВАГА! Якщо пристрій не використовується тривалий час, вийміть батарейки та зберігайте їх у місцях, недоступних для дітей та тварин.

Не натискайте на клавіші з надмірним зусиллям. Не піддавайте клавіатуру впливу високих температур (від нагрівальних приладів, прямих сонячних променів), підвищеної вологості, уникайте потрапляння пилу, рідин. Не допускайте падіння клавіатури, не розбирайте та не ремонтуйте її самостійно.
Функції індикаторів. «Num» – індикатор блокування малої цифрової клавіатури; «Caps» – індикатор режиму введення тексту; ▭ – індикатор низького заряду батарейок.
Підготовка до експлуатації
Вийміть клавіатуру та комплектуючі з коробки, видаліть пакувальні матеріали. Вставте батарейки у відсік, як показано на мал. B, дотримуючись полярності.
Експлуатація
Підключіть бездротовий передавач до вільного USB-порту комп'ютера (див. мал. D). Перемістіть перемикач живлення (6) на клавіатурі в положення «ON» («Увімк.»). Клавіатура автоматично підключиться до комп'ютера. Для визначення пристрою операційною системою може знадобитися кілька секунд.
Очищення та догляд
Перед очищенням відключіть клавіатуру від джерела живлення та переведіть перемикач живлення (6) у положення «OFF» («Вимк.»). Не використовуйте для очищення хімічні та агресивні мийні засоби, абразивні пасти, засоби, що містять кислоти та розчинники. Очищення допускається сухою або злегка вологою тканиною.
Усунення несправностей
Клавіатура не вмикається. Можлива причина: відсутні або розряджені батарейки; під час встановлення батарейок не дотримано полярності. Рішення: вставте заряджені батарейки у відсік, дотримуючись полярності.
Клавіатура не під'єднується до комп'ютера. Можлива причина: бездротовий передавач працює некоректно. Рішення: підключіть бездротовий передавач до іншого USB-порту.
Клавіатура не працює. Можлива причина: клавіатура розташована на відстані понад 10 метрів від бездротового передавача. Рішення: перемістіть клавіатуру ближче до бездротового передавача.

У разі виникнення будь-яких запитань, перш ніж віднести пристрій до магазину, напишіть нам на електронну адресу **support@canyon.eu** або в чат на вебсторінці **canyon.ua/user-help-desk**.

Гарантійне обслуговування
Гарантійний термін починається з продажу виробу в роздрібній мережі кінцевому покупцю. Для отримання гарантійного обслуговування слід звернутися до пункту придбання товару, надавши сам товар та документ, що підтверджує оплату. Гарантійний термін та термін служби – 2 роки, якщо інше не встановлено місцевим законодавством. Додаткову інформацію про умови гарантії див. на **canyon.ua/warranty-terms**.
Додаткова інформація
Виробник: ASBISC Enterprises PLC, Iapetou, 1, Agios Athanasios, 4101, Limassol, Cyprus (Кіпр). Вироблено в Китаї. Дата виробництва: див. на упаковці. Всі зазначені торгові марки та їх назви є власністю відповідних власників.
Спрощена декларація відповідності. Цим ASBISC заявляє, що пристрій відповідає Директиві 2014/53/EU. З повним текстом Декларації відповідності ЄС можна ознайомитися за такою вебадресою: **canyon.eu/certificates/cns-hkbw01-ce/**
Директива RoHS. Пристрій відповідає вимогам Директиви RoHS 2011/65/EU про обмеження вмісту шкідливих речовин, включно з вимогами Директиви RoHS 2015/863/EU.

Інформація про утилізацію
Цей символ означає, що при утилізації пристрою, його батарей і акумуляторів, а також його електричних і електронних аксесуарів, необхідно слідувати Директиві щодо відпрацьованого електричного й електронного обладнання (WEEE) і Директиві про батарейки та акумулятори та відходи від батарейок та акумуляторів, що містять небезпечні речовини. Згідно з директивами, дане обладнання після закінчення терміну служби підлягає окремій утилізації. Не допускається утилізацію пристрою, його батарей та акумуляторів, а також його електричні і електронні аксесуари разом з несортованими міськими відходами, оскільки це завдасть шкоди навколишньому середовищу. Для утилізації даного устаткування, його необхідно повернути в пункт продажу або здати в місцевий пункт переробки. Для отримання детальної інформації слід звернутися в місцеву службу ліквідації побутових відходів.

UZB

Tashqi ko'rinish (A, B, C-rasmlarga q.)

1 – klaviatura; 2 – indikatorlar; 3 – batareya bo'limi; 4 – sirpanishga qarshi rezina oyoqchalar; 5 – simsiz uzatuvchi saqlanuvchi joy; 6 – ta'minot almashlab ulagichi.
Belgilanishi. Simsiz klaviatura statsionar kompyuter yoki noutbukda (keyingi o'rinlarda – kompyuter deb yuritiladi) matn kiritish uchun mo'ljallangan.
Modellar: CNS-HKBW01BG (och jigarrang), CNS-HKBW01BL (ko'k rangli), CNS-HKBW01P (pushti rangli).
Konstruktiv xususiyatlari. Simsiz ulanish. O'lchami: 443×135×35 mm. Og'irligi: 520 g. Korpus va klavishalar materiali: ABS plastmassa. Sirpanishga qarshi rezina oyoqchalar. Klavishalar soni: 105 dona.
Funksional xususiyatlar. Klavishalarning ishlash imkoniyati: 8 mln ta bosish. Almashlab ulagich turi: membranali. Ta'minot: batareyalar AAA (2 dona), 3,0 V *. Ulanish: simsiz uzatgich USB (A) (2403–2480 MGs, 4 dBm, 10 m gacha). Moslik: Windows Vista/XP/98/2000/7/8/10/11, macOS.
Ishlatish shartlari: har. 0…+50 °C, nisb. naml. 10–90 % (kondensatsiyasiz). Saqlash shartlari: har. −40…+70 °C, nisb. naml. 95 % gacha (kondensatsiyasiz).
Komlektatsiya (A-rasmga q.): simsiz klaviatura, simsiz uzatgich, AAA batareyalari (2 dona), qisqacha foydalanuvchi qo'llanmasi.

* Batareyalar sig'imi ularning korpusida ko'rsatilgan.

Cheklovlar va ogohlantirishlar
Qurilmadan faqat belgilangan maqsadda foydalaning. Bolalar va jismoniy va aqliy nuqsonlari bo'lgan shaxslar tomonidan qurilmadan foydalanishni nazorat qiling. Bolalarning qurilma bilan o'ynashiga yo'l qo'ymang.

DIQQAT! Agar qurilma uzoq vaqt ishlatilmasa, batareyalarni chiqarib oling va ularni bolalar va hayvonlar qo'li yetmaydigan joyda saqlang.

Klavishalarni ortiqcha kuch bilan bosmang. Klaviaturani yuqori haroratlar (isitish moslamalaridan, to'g'ridan-to'g'ri quyosh nurlaridan), yuqori namlik ta'siriga qoldirmang, chang va suyuqliklar tushishidan saqlaning. Klaviaturani tushib ketishi yo'l qo'ymang, uni qismlarga ajratmang yoki mustaqil ravishda ta'mirlamang.
Indikatorlar funksiyalari. "Num" – kichik raqamli klaviatura blokirovkasining indikatori; "Caps" – matn kiritish rejimi indikatori; ▭– batareyalarning quvvati pastligi indikatori.
Ishlatishga tayyorlash
Klaviatura va butlovchi qismlarni qutidan chiqarib oling va qadoqlash materiallarini olib tashlang. Batareyalarni bo'limga B-rasmda ko'rsatilganidek, qutblanishga amal qilgan holda, joylashtiring.
Ishlatish
Simsiz uzatgichni kompyuteringizdagi bo'sh bo'lgan USB portiga ulang (D- rasmga q.). Klaviaturadagi ta'minotni almashlab ulagichini (6) "ON" ("Yoq.") holatiga o'tkazing. Klaviatura avtomatik ravishda kompyuterga ulanadi. Operatsion tizim tomonidan qurilmani aniqlashi uchun bir necha soniya ketishi mumkin.
Tozalash va parvishlash.
Tozalashdan oldin klaviaturani ta'minot manbayidan uzing va ta'minot almashlab ulagichini (6) "OFF" ("O'ch.") holatiga o'tkazing. Tozalash uchun kimyoviy yoki agressiv yuvish vositalarini, abraziv pastalarni, tarkibida kislotalar yoki erituvchilar bolgan vositalardan foydalanmang. Tozalash quruq yoki biroz namlangan mato bilan amalga oshirilishi mumkin.
Nosozliklarni bartaraf qilish
Klaviatura yonmayapti. Ehtimoliy sabab: batareyalar yoq yoki quvvatsizlangan; batareyalarni o'rnatishda qutblanishga amal qilinmagan. Yechim: quvatlangan batareyalarni bo'limiga to'g'ri qutblanishga rioya qilgan holda joylashtiring.
Klaviatura kompyuterga ulanmayapti. Ehtimoliy sabab: simsiz uzatgich to'g'ri ishlamayapti. Yechim: simsiz uzatgichni boshqa USB portga ulang.
Klaviatura ishlamayapti. Ehtimoliy sabab: klaviatura simsiz uzatgichdan 10 metrdan ortiq masofada joylashgan. Yechim: klaviaturani simsiz uzatgichga yaqinroq olib boring.

Agar biron bir savol yuzaga kelsa, qurilmani do'konga olib borishdan oldin, bizga **support@canyon.eu** elektron pochta manziliga yoki **canyon.eu/user-help-desk** veb-sahifasidagi chatga xabar yuboring.

Kafolat xizmati
Kafolat muddati mahsulot chakana savdo tarmog'ida yakuniy xaridorga sotilgan paytdan boshlanadi. Kafolat xizmatini olish uchun mahsulotning o'zini va to'lovni tasdiqlovchi hujjatni taqdim etgan holda mahsulotni sotib olish joyiga murojaat qilishingiz kerak. Kafolat muddati va xizmat muddati, agar mahalliy qonunlarda boshqacha qoida nazarda tutilgan bo'lmasa – 2 yil. Kafolat shartlari haqidagi qo'shimcha ma'lumotni **canyon.eu/warranty-terms** veb-saytidan ko'rish mumkin.
Qo'shimcha ma'lumot
Ishlab chiqaruvchi: ASBISC Enterprises PLC, Iapetou, 1, Agios Athanasios, 4101, Limassol, Cyprus (Kipr). Xitoyda ishlab chiqarilgan. Ishlab chiqarish sanasi: daqoqdan ko'ring. Ko'rsatilgan barcha savdo belgilari va ularning nomlari tegishli egalarining mulki hisoblanadi.
Soddalashtirilgan muvofiqlik deklaratsiyasi. ASBISC, ushbu bilan qurilma 2014/53/EU direktivasiga muvofiqligi haqida bayonot beradi. Yevropa Ittifoqi Muvofiqlik deklaratsiyasining to'liq matni bilan quyidagi veb-manzilda tanishish mumkin:
canyon.eu/certificates/cns-hkbw01-ce/
RoHS Direktivasi. Qurilma xavfli moddalarni cheklash bo'yicha RoHS 2011/65/EU Direktivasi, jumladan, RoHS 2015/863/EU Direktivasi talablariga javob beradi.

Utilizatsiya qilish (foydali narsalar olish) haqida ma'lumotlar
Ushbu belgi qurilmani, uning batareyalari va akkumulyatorlari, shuningdek elektr va elektron aksessuarlarini utilisatsiya qilishda (WEEE) elektr va elektron uskunalarning hamda batareyalar va akkumulyatorlarning chqindilaridan foydali narsalar olish qoidalariga amal qilish kerak. Qoidalarga ko'ra, ushbu uskunaning ishlash muddati tugagandan so'ng alohida utilizatsiyaga yotadi. Qurilmani, uning batareyalari va akkumulyatorlari, shuningdek, unung elektrik va elektron aksessuarlarini shahar chiqindilari bilan bir qatorda utilizatsiya qilishga yo'l qo'yilmaydi, chunki bu atrof-muhitga zarar etkazadi. Ushbu uskunani utilizatsiya qilish uchun uni sotish yoki mahalliy qayta ishlash nuqtalariga qaytarish kerak. Batafsil tafsilotlarni olish uchun maishiy chiqindilarni yo'qotish xizmatiga murojaat qilish kerak.