CANYON
YOU CAN

Wall Charger
OnCharge 65RC

Model: CNS-CURC65AC
Articles: CNS-CURC65ACB
CNS-CURC65ACW

QUICK START GUIDE

V 1.0.1 | 26.09.2025

A

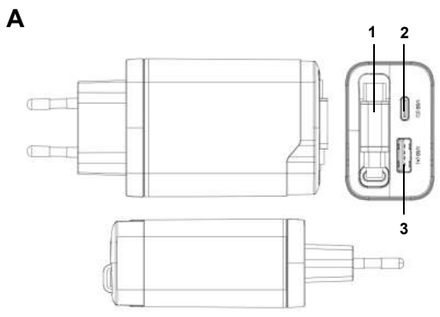

B

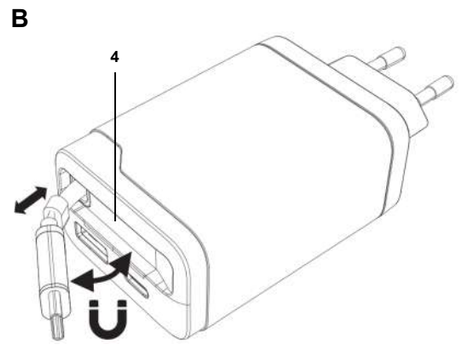

C

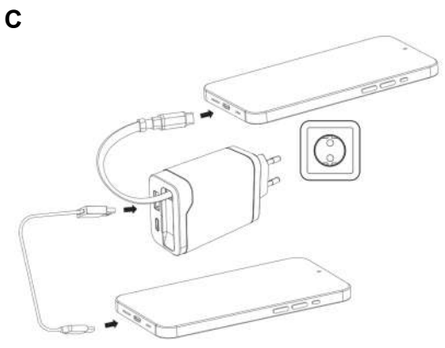

D

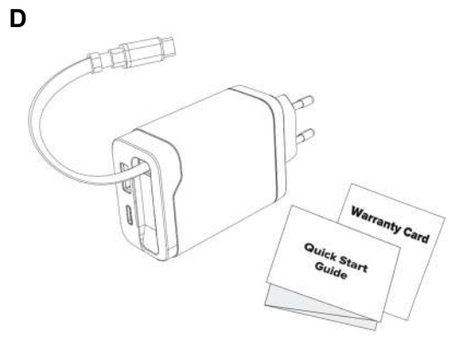

ENG

OVERVIEW (see Fig. A)

1 – built-in USB (C) cable, 2 – USB (C) port, 3 – USB (A) port, 4 – magnetic mount.

Intended Use. The Wall Charger is designed to charge smartphones, tablets, laptops, and other devices that match its output parameters from an AC power supply.

Model: CNS-CURC65AC.

Articles: CNS-CURC65ACB (Black), CNS-CURC65ACW (White).

Design Features. Dimensions: 113×33.3×52 mm. Weight: 174 g. Casing material: PC plastic, TPE. Built-in cable length: 65 cm. Plug type: C.

Functional Features. Power supply: input 100–240 V (AC), 50/60 Hz, 1.5 A (max.); USB (C) cable output 5.0 V / 3.0 A (DC), 15.0 W; 9.0 V / 3.0 A (DC), 27.0 W; 12.0 V / 3.0 A (DC), 36.0 W; 15.0 V / 3.0 A (DC), 45.0 W; 20.0 V / 3.0 A (DC), 60.0 W; PPS 5.0–21.0 V / 3.0 A (DC), 63.0 W (max.); USB (C) port output 5.0 V / 3.0 A (DC), 15.0 W; 9.0 V / 3.0 A (DC), 27.0 W; 12.0 V / 3.0 A (DC), 36.0 W; 15.0 V / 3.0 A (DC), 45.0 W; 20.0 V / 3.25 A (DC), 65.0 W; PPS 5.0–11.0 V / 5.0 A (DC), 55.0 W (max.); 5.0–21.0 V / 3.0 A (DC), 63.0 W (max.); USB (A) port output 5.0 V / 3.0 A (DC), 15.0 W; 9.0 V / 3.0 A (DC), 27.0 W; 12.0 V / 2.5 A (DC), 30.0 W; 20.0 V / 1.5 A (DC), 30.0 W; USB (C) cable + USB (C) port 45.0 W + 20.0 W (65.0 W max.); USB (C) cable + USB (A) port 45.0 W + 18.0 W (63.0 W max.); USB (C) port + USB (A) port 5.0 V / 4.0 A (DC) (20.0 W max.); USB (C) cable + USB (C) port + USB (A) port 45.0 W + 20.0 W (65.0 W max.); total output power 65.0 W (max.). Supports charging multiple devices simultaneously. Operating conditions: temp. 0…+25 °C, RH 5–90 % (non-condensing). Storage conditions: temp. −20…+70 °C, RH 10–90 % (non-condensing).

Package Contents (see Fig. D): Wall Charger, warranty card, Quick Start Guide.

Restrictions and Warnings

Use the device for its intended purpose only. The device is not intended for use by children or persons with physical, mental, or intellectual disabilities without sufficient experience or knowledge and unless they are under the supervision of a person responsible for their safety. Do not use the device if it is damaged. Do not touch the power cables or the device with wet hands. Do not leave the charger connected to the power source for an extended period. Do not expose the device to high temperatures (from heating devices or direct sunlight) and humidity; avoid ingress of dust and liquids into the device ports. Do not drop the device; do not disassemble or repair it yourself. Before cleaning the device, ensure it is disconnected from the power source. Do not use chemicals or corrosive detergents, abrasive pastes, or cleaning agents that contain acids and solvents. Clean with a dry or slightly damp cloth only.

Use

Take the charger and accessories out of the box; remove packing materials.

ATTENTION! Before connecting the charger, ensure that the power supply parameters listed in the technical specifications match your electrical grid parameters.

Connect the charger to the electrical grid, then connect the device you want to charge to USB (A) port (3), USB (C) port (2), or the built-in USB (C) cable (1) (see Fig. **C**).

Using the built-in cable (see Fig. B). To extend the cable (1), pull it out to the desired length – it will lock automatically. To retract the cable back into the casing, pull it out slightly and release – it will coil automatically. Then, press the cable (1) connector against the magnetic mount (4) on the charger to secure it.

Troubleshooting

The charger is not working. Possible cause: incorrect connection of the charger to the electrical grid. Solution: check if the charger is properly connected to the electrical grid (see the "Use" section).

The charger is overheating. Possible cause: the charger is overloaded. Solution: reduce the load by disconnecting one of the devices that you are charging.

If you have any issues, please email us at **support@canyon.eu** or chat with us online at **canyon.eu/user-help-desk** before taking the device back to the store.

Warranty service

Warranty – 2 years from the date of retail sale to the end customer, unless otherwise required by local law. The service life equals the warranty period. Additional warranty information is available at **canyon.eu/warranty-terms**.

Additional information

All information contained herein is subject to change without prior notice to the user. For up-to-date information and details about the device, certificates, warranty, and quality, visit the **canyon.eu** webpage. All trademarks and brands are the property of their respective owners. Made in China. The date of manufacture is indicated on the package and is also encoded in the serial number on the device casing, where the fourth digit stands for the year (for example, "1" is the year 2021), and the fifth and sixth digits stand for the week of the year (for example, "15" is the 15th week).

Manufacturer: ASBISC Enterprises PLC, Iapetou, 1, Agios Athanasios, 4101, Limassol, Cyprus. Tel.: +48732080077, info@asbis.com, asbis.com.

RoHS Directive. The device complies with the requirements of the Directive 2011/65/EU on the Restriction of Hazardous Substances (RoHS), including the requirements of the RoHS Directive 2015/863/EU.

This device complies with applicable safety requirements.

Recycling information

This symbol indicates that you must follow the Waste Electrical and Electronic Equipment (WEEE) and Waste Battery and Battery Regulations when disposing of the device, its batteries and accumulators, and its electrical and electronic accessories. According to the rules, this equipment must be disposed of separately at the end of its service life. Do not dispose of the device, its batteries and accumulators, or its electrical and electronic accessories together with unsorted municipal waste, as this will harm the environment. To dispose of this equipment, it must be returned to the point of sale or turned in to a local recycling facility. You should contact your local household waste disposal service for details.

Utilizasiyasina dair məlumat

Bu simvol onu göstərir ki, cihaz, onun batareyası və akkumulyatorları, eləcə də onun elektrik və elektron aksessuarları utilizasiya edilərkən elektrik və elektron avadanlıqların istehsalı tullantılarıyla davranma qaydalarına (WEEE) və batareya və akkumulyator tullantılarıyla davranma qaydalarına riayət edilməlidir. Qaydalara görə, bu avadanlığın xidmət müddəti başa çatdıqdan sonra ayrıca utilizasiya edilməlidir. Cihazın, onun batareyasının və akkumulyatorlarının, eləcə də onun elektrik və elektron aksessuarlarının çeşidlənməmiş maişət tullantıları ilə birlikdə utilizasiya edilməsi yolverilməzdir, çünki bu, ətraf mühitə zərərlidir. Bu cihazın utilizasiya edilməsi üçün onu satış məntəqəsinə geri qaytarmaq və ya yerli tullantıların toplanması və emalı məntəqəsinə təhvil vermək lazımdır. Daha ətraflı məlumat üçün yerli məişət tullantılarının utilizasiya edilməsi xidmətinə müraciət edilməlidir.

BUL

ВЪНШЕН ВИД (вж. фиг. A)

1 – вграден кабел USB (C), 2 – конектор USB (C), 3 – конектор USB (A), 4 – магнитно закрепване.

Предназначение. Мрежовото зарядно устройство е предназначено за зареждане на смартфони, таблети, лаптопи и други устройства, които съответстват на изходните му параметри, от мрежа с променлив ток.

Модел: CNS-CURC65AC.

Артикули: CNS-CURC65ACB (черен цвят), CNS-CURC65ACW (бял цвят).

Особености на конструкцията. Размер: 113×33,3×52 мм. Тегло: 174 g. Материал на корпуса: PC пластмаса, TPE. Дължина на вградения кабел: 65 cm. Тип на щепсела: C.

Функционални особености. Захранване: вход 100–240 V (AC), 50/60 Hz, 1,5 A (макс.); изход кабел USB (C) 5,0 V / 3,0 A (DC), 15,0 W; 9,0 V / 3,0 A (DC), 27,0 W; 12,0 V / 3,0 A (DC), 36,0 W; 15,0 V / 3,0 A (DC), 45,0 W; 20,0 V / 3,0 A (DC), 60,0 W; PPS 5,0–21,0 V / 3,0 A (DC), 63,0 W (макс.); изход конектор USB (C) 5,0 V / 3,0 A (DC), 15,0 W; 9,0 V / 3,0 A (DC), 27,0 W; 12,0 V / 3,0 A (DC), 36,0 W; 15,0 V / 3,0 A (DC), 45,0 W; 20,0 V / 3,25 A (DC), 65,0 W; PPS 5,0–11,0 V / 5,0 A (DC), 55,0 W (макс.); 5,0–21,0 V / 3,0 A (DC), 63,0 W (макс.); изход конектор USB (A) 5,0 V / 3,0 A (DC), 15,0 W; 9,0 V / 3,0 A (DC), 27,0 W; 12,0 V / 2,5 A (DC), 30,0 W; 20,0 V / 1,5 A (DC), 30,0 W; кабел USB (C) + конектор USB (C) 45,0 W + 20,0 W (65,0 W макс.); кабел USB (C) + конектор USB (A) 45,0 W + 18,0 W (63,0 W макс.); конектор USB (C) + конектор USB (A) 5,0 V / 4,0 A (DC) (20,0 W макс.); кабел USB (C) + конектор USB (C) + конектор USB (A) 45,0 W + 20,0 W (65,0 W макс.); обща изходна мощност 65,0 W (макс.). Възможност за едновременно зареждане на няколко устройства.

Условия на експлоатация: темп. 0…+25 °C, отн. вл. 5–90 % (без кондензация). Условия на съхранение: темп. −20…+70 °C, отн. вл. 10–90 % (без кондензация).

Комплект за доставка (вж. фиг. D): мрежово зарядно устройство, гаранционна карта, кратко ръководство на потребителя.

Ограничения и предупреждения

Използвайте устройството само по предназначение. Устройството не е предназначено за употреба от деца или лица с ограничени физически, психически или умствени способности, ако нямат достатъчно опит или знания и ако не са под контрола на лице, отговорно за тяхната безопасност. Не използвайте устройството, ако то е повредено. Не докосвайте захранващите кабели и устройството с мокри ръце. Не оставяйте зарядното устройство свързано към източника на захранване за дълго време. Не излагайте устройството на високи температури (от нагревателни уреди, пряка слънчева светлина), висока влажност, избягвайте попадането на прах и течности в конекторите на устройството. Не допускайте падане на устройството, не разглобявайте и не ремонтирайте устройството самостоятелно. Преди почистване на устройството се уверете, че е изключено от източника на захранване. Не използвайте химически и агресивни почистващи препарати, абразивни пасти, продукти, съдържащи киселини и разтворители, за почистване. Почистването е разрешено със суха или леко влажна кърпа.

Експлоатация

Извадете зарядното устройство и аксесоарите от кутията и отстранете опаковъчните материали.

ВНИМАНИЕ! Преди да свържете зарядното устройство, уверете се, че параметрите на захранването, посочени в техническите характеристики, съответстват на параметрите на електрическата мрежа.

Свържете зарядното устройство към електрическата мрежа, след което свържете устройството, което трябва да се зарежда, към конектора USB (A) (3), USB (C) (2) или към вградения кабел USB (C) (1) (вж. фиг. **C**).

Използване на вградения кабел (вж. фиг. B). За да извадите кабела (1), издърпайте го към себе си до желаната дължина – фиксирането ще стане автоматично. За да поставите кабела обратно в корпуса, издърпайте го към себе си и го пуснете – навиването ще стане автоматично. След това притиснете щепсела на кабела (1) към магнитното закрепване (4) на зарядното устройство, за да се фиксира.

Отстраняване на възможни неизправности

Зарядното устройство не работи. Възможна причина: неправилно свързване на зарядното устройство към електрическата мрежа. Решение: проверете правилността на свързването на зарядното устройство към електрическата мрежа (вж. раздел „Експлоатация").

Зарядното устройство прегрява. Възможна причина: зарядното устройство е претоварено. Решение: намалете натоварването, като изключите едно от зарежданите устройства.

Ако имате някакви въпроси, преди да занесете устройството в магазин, пишете ни на имейл адрес **support@canyon.eu** или в чат на уеб страница **canyon.bg/user-help-desk**.

Гаранционно обслужване

Гаранция – 2 години от датата на продажба на дребно на крайния купувач, освен ако не е предвидено друго в местното законодателство. Срокът на експлоатация е равен на гаранционния срок. Допълнителната информация за гаранцията можете да намерите на уеб страница **canyon.bg/warranty-terms**.

Друга информация

Цялата информация, съдържаща се в този документ, може да бъде променена без предварително уведомяване на потребителя. Актуална информация и подробности за устройството, сертификати, гаранция и качество вж. на уеб страницата **canyon.bg**. Всички търговски марки и брандове са собственост на съответните им собственици. Произведено в Китай. Датата на производство е посочена на опаковката и също така е кодирана в серийния номер на корпуса на устройството, където четвъртата цифра показва годината (например, „1" – 2021 година), а петата и шестата цифра показват седмицата от годината (например, „15" – 15-та седмица).

Производител: ASBISC Enterprises PLC, Iapetou, 1, Agios Athanasios, 4101, Limassol, Cyprus (Кипър). Тел.: +48732080077, info@asbis.com, asbis.com.

Директива RoHS. Устройството е в съответствие с изискванията на Директива RoHS 2011/65/ЕО относно ограничаване на опасните вещества, включително изискванията на Директива RoHS 2015/863/ЕО.

Това устройство отговаря на приложимите изисквания за безопасност.

Информация за рециклиране

Този символ посочва, че при изхвърлянето на уреда, неговите батерии и акумулатори, както и на електрическите и електронните му аксесоари, трябва да спазвате разпоредбите за отпадъците от електрическо и електронно оборудване (WEEE) и за отпадъците от батерии и акумулатори. Съгласно разпоредбите устройството, неговите батерии и акумулатори, както и електрическите и електронните му принадлежности трябва да се изхвърлят отделно в края на експлоатационния му срок. Не изхвърляйте устройството заедно с несортирани битови отпадъци, тъй като това би било вредно за околната среда. За да изхвърлите устройството, върнете го на мястото на продажба или го занесете в местния център за рециклиране. За подробности относно рециклирането на това устройство, свържете се с местната служба за изхвърляне на битови отпадъци.

CES

VZHLED (viz obr. A)

1 – vestavěný kabel USB (C), 2 – konektor USB (C), 3 – konektor USB (A), 4 – magnetické uchycení.

Funkce. Síťová nabíječka je určena k nabíjení chytrých telefonů, tabletů, notebooků a dalších zařízení, která odpovídají jejím výstupním parametrům, ze sítě střídavého proudu.

Model: CNS-CURC65AC.

Artikly: CNS-CURC65ACB (černá barva), CNS-CURC65ACW (bílá barva).

Konstrukční vlastnosti. Rozměry: 113×33,3×52 mm. Hmotnost: 174 g. Materiál pouzdra: polykarbonát, TPE. Délka vestavěného kabelu: 65 cm. Typ zástrčky: C.

Funkční vlastnosti. Napájení: vstup 100–240 V (AC), 50/60 Hz, 1,5 A (max.); výstup USB (C) kabel 5,0 V / 3,0 A (DC), 15,0 W; 9,0 V / 3,0 A (DC), 27,0 W; 12,0 V / 3,0 A (DC), 36,0 W; 15,0 V / 3,0 A (DC), 45,0 W; 20,0 V / 3,0 A (DC), 60,0 W; PPS 5,0–21,0 V / 3,0 A (DC), 63,0 W (max.); výstup USB (C) port 5,0 V / 3,0 A (DC), 15,0 W; 9,0 V / 3,0 A (DC), 27,0 W; 12,0 V / 3,0 A (DC), 36,0 W; 15,0 V / 3,0 A (DC), 45,0 W; 20,0 V / 3,25 A (DC), 65,0 W; PPS 5,0–11,0 V / 5,0 A (DC), 55,0 W (max.); 5,0–21,0 V / 3,0 A (DC), 63,0 W (max.); výstup USB (A) port 5,0 V / 3,0 A (DC), 15,0 W; 9,0 V / 3,0 A (DC), 27,0 W; 12,0 V / 2,5 A (DC), 30,0 W; 20,0 V / 1,5 A (DC), 30,0 W; USB (C) kabel + USB (C) konektor 45,0 W + 20,0 W (65,0 W max.); USB (C) kabel + USB (A) konektor 45,0 W + 18,0 W (63,0 W max.); USB (C) konektor + USB (A) konektor 5,0 V / 4,0 A (DC) (20,0 W max.); USB (C) kabel + USB (C) konektor + USB (A) konektor 45,0 W + 20,0 W (65,0 W max.); celkový výstupní výkon 65,0 W (max.). Možnost současného nabíjení více zařízení. Podmínky provozu: tepl. 0…+25 °C, rel. vlh. 5–90 % (bez kondenzace). Podmínky skladování: tepl. −20…+70 °C, rel. vlh. 10–90 % (bez kondenzace).

Obsah balení (viz obr. D): síťová nabíječka, záruční list, stručný návod k použití.

Omezení a varování

Zařízení používejte pouze k určenému účelu. Zařízení není určeno pro použití dětmi nebo osobami s omezenými fyzickými, duševními nebo mentálními schopnostmi, pokud nemají dostatečné zkušenosti nebo znalosti a nejsou pod dohledem osoby odpovědné za jejich bezpečnost. Nepoužívejte zařízení, pokud je poškozené. Nedotýkejte se napájecích kabelů ani zařízení mokrýma rukama. Nenechávejte nabíječku připojenou ke zdroji napájení po delší dobu. Nevystavujte zařízení vysokým teplotám (od topných zařízení, přímému slunečnímu záření), vysoké vlhkosti, zabraňte vniknutí prachu a kapalin do konektorů zařízení. Zabraňte pádu zařízení, nerozebírejte ani neopravujte jej sami. Před čištěním zařízení se ujistěte, že je odpojeno ze zdroje napájení. K čištění nepoužívejte chemické a agresivní čisticí prostředky, abrazivní pasty, prostředky obsahující kyseliny a rozpouštědla. Čištění lze provádět suchým nebo mírně navlhčeným hadříkem.

Provoz

Vyjměte nabíječku a příslušenství z krabice a odstraňte obalový materiál.

POZOR! Než nabíječku připojíte ujistěte se, že parametry napájení uvedené v technických specifikacích odpovídají parametrům elektrické sítě.

Připojte nabíječku k elektrické síti a poté připojte zařízení, které chcete nabíjet, ke konektoru USB (A) (3), USB (C) (2) nebo k vestavěnému kabelu USB (C) (1) (viz obr. **C**).

Použití vestavěného kabelu (viz obr. B). Chcete-li kabel (1) vyjmout, zatáhněte jej směrem k sobě na požadovanou délku – zajistí se automaticky. Chcete-li kabel vložit zpět do pouzdra, zatáhněte kabel směrem k sobě a uvolněte – navíjení proběhne automaticky. Poté přitlačte konektor kabelu (1) k magnetickému uchycení (4) na nabíječce, aby se zajistil.

Odstraňování možných poruch

Nabíječka nefunguje. Možná příčina: nesprávné připojení nabíječky k elektrické síti. Řešení: zkontrolujte správnost připojení nabíječky k elektrické síti (viz oddíl „Provoz").

Nabíječka se přehřívá. Možná příčina: nabíječka je přetížená. Řešení: snižte zátěž odpojením jednoho z nabíjených zařízení.

Pokud máte jakékoli dotazy, než zařízení odnesete do prodejny, napište nám na **support@canyon.eu** nebo do chatu na **czech.canyon.eu/user-help-desk**.

Záruční servis

Záruka činí 2 roky ode dne maloobchodního prodeje koncovému zákazníkovi, pokud místní zákony nevyžadují jinak. Životnost se rovná záruční době. Další informace o záruce jsou k dispozici na webové stránce **czech.canyon.eu/warranty-terms**.

Další informace

Informace zde obsažené se mohou změnit bez předchozího upozornění uživatelů. Aktuální informace a podrobnosti o zařízení, certifikátech, záruce a kvalitě naleznete na webových stránkách **czech.canyon.eu**. Všechny ochranné známky a značky jsou majetkem příslušných vlastníků. Vyrobeno v Číně. Datum výroby je uvedeno na obalu a je také zašifrováno v sériovém čísle na pouzdře zařízení, kde čtvrtá číslice označuje rok (například "1" je 2021 rok) a pátá a šestá číslice označuje týden roku (například "15" je 15. týden).

Výrobce: ASBISC Enterprises PLC, Iapetou, 1, Agios Athanasios, 4101, Limassol, Cyprus (Kypr). Tel.: +48732080077, info@asbis.com, asbis.com.

Směrnice RoHS. Zařízení splňuje požadavky směrnice RoHS 2011/65/EU o omezení používání nebezpečných látek, včetně požadavků směrnice RoHS 2015/863/EU.

Toto zařízení splňuje platné bezpečnostní požadavky.

Informace o recyklaci

Tento symbol označuje, že při likvidaci spotřebiče, jeho baterií a akumulátorů a elektrického a elektronického příslušenství musíte dodržovat předpisy o likvidaci elektrických a elektronických zařízení (WEEE) a o likvidaci baterií a akumulátorů. Podle předpisů musí být zařízení, jeho baterie a akumulátory, jakož i jeho elektrické a elektronické příslušenství po skončení životnosti zlikvidovány odděleně. Není povoleno likvidovat zařízení spolu s netříděným komunálním odpadem, protože by to poškodilo životní prostředí. Pro likvidaci musí být zařízení vráceno do místa prodeje nebo předáno místnímu recyklačnímu centru. Podrobnosti o recyklaci tohoto zařízení získáte od místní služby pro likvidaci komunálního odpadu.

DEU

AUSSENANSICHT (siehe Abb. A)

1 – Integriertes USB (C)-Kabel, 2 – USB (C)-Anschluss, 3 – USB (A)-Anschluss, 4 – Magnethalterung.

Verwendungszweck. Das Wandladegerät dient der Aufladung von Smartphones, Tablets, Notebooks und anderen Geräten, die seinen Ausgangsparametern entsprechen, über das Wechselstromnetz.

Modell: CNS-CURC65AC.

Artikelnummern: CNS-CURC65ACB (Schwarz), CNS-CURC65ACW (Weiß).

Konstruktionsmerkmale. Abmessungen: 113×33,3×52 mm. Gewicht: 174 g. Gehäusematerial: PC-Kunststoff, TPE. Länge des integrierten Kabels: 65 cm. Steckertyp: C.

Funktionsmerkmale. Stromversorgung: Eingang 100–240 V (AC), 50/60 Hz, 1,5 A (max.); Ausgang USB (C)-Kabel 5,0 V / 3,0 A (DC), 15,0 W; 9,0 V / 3,0 A (DC), 27,0 W; 12,0 V / 3,0 A (DC), 36,0 W; 15,0 V / 3,0 A (DC), 45,0 W; 20,0 V / 3,0 A (DC), 60,0 W; PPS 5,0–21,0 V / 3,0 A (DC), 63,0 W (max.); Ausgang USB (C)-Anschluss 5,0 V / 3,0 A (DC), 15,0 W; 9,0 V / 3,0 A (DC), 27,0 W; 12,0 V / 3,0 A (DC), 36,0 W; 15,0 V / 3,0 A (DC), 45,0 W; 20,0 V / 3,25 A (DC), 65,0 W; PPS 5,0–11,0 V / 5,0 A (DC), 55,0 W (max.); 5,0–21,0 V / 3,0 A (DC), 63,0 W (max.); Ausgang USB (A)-Anschluss 5,0 V / 3,0 A (DC), 15,0 W; 9,0 V / 3,0 A (DC), 27,0 W; 12,0 V / 2,5 A (DC), 30,0 W; 20,0 V / 1,5 A (DC), 30,0 W; USB (C) kabel + USB (C) konektor 45,0 W + 20,0 W (65,0 W max.); USB (C) kabel + USB (A) konektor 45,0 W + 18,0 W (63,0 W max.); USB (C) konektor + USB (A) konektor 5,0 V / 4,0 A (DC) (20,0 W max.); USB (C) kabel + USB (C) konektor + USB (A) konektor 45,0 W + 20,0 W (65,0 W max.); Gesamtausgangsleistung 65,0 W (max.). Möglichkeit, mehrere Geräte gleichzeitig aufzuladen. Betriebsbedingungen: Temp. 0…+25 °C, RH 5–90 % (nicht kondensierend). Lagerbedingungen: Temp. −20…+70 °C, RH 10–90 % (nicht kondensierend).

Lieferumfang (siehe Abb. D): Wandladegerät, Garantiekarte, Schnellstartanleitung.

Einschränkungen und Warnhinweise

Verwenden Sie das Gerät nur für den vorgesehenen Zweck. Das Gerät ist nicht für den Gebrauch durch Kinder oder Personen mit eingeschränkten körperlichen, geistigen oder intellektuellen Fähigkeiten bestimmt, es sei denn, sie werden von einer für ihre Sicherheit verantwortlichen Person beaufsichtigt oder in den Gebrauch des Geräts eingewiesen. Verwenden Sie das Gerät nicht, wenn es beschädigt ist. Berühren Sie die Stromkabel und das Gerät nicht mit feuchten Händen. Lassen Sie das Ladegerät nicht über längere Zeit an die Stromversorgung angeschlossen. Setzen Sie das Gerät keinen hohen Temperaturen (durch Heizgeräte, direkte Sonneneinstrahlung) und keiner hohen Luftfeuchtigkeit aus und vermeiden Sie, dass Staub und Flüssigkeiten in die Anschlüsse des Geräts gelangen. Lassen Sie das Gerät nicht fallen, nehmen Sie es nicht auseinander und reparieren Sie es nicht selbst. Stellen Sie vor der Reinigung des Geräts sicher, dass es von der Stromversorgung getrennt ist. Verwenden Sie zur Reinigung keine chemischen und aggressiven Reinigungsmittel, Scheuerpasten, säure- und lösungsmittelhaltige Produkte. Die Reinigung ist mit einem trockenen oder leicht feuchten Tuch zulässig.

Betrieb

Nehmen Sie das Ladegerät und Zubehör aus dem Karton und entfernen Sie das Verpackungsmaterial.

ACHTUNG! Stellen Sie vor dem Anschließen des Ladegeräts sicher, dass die in den technischen Daten angegebenen Stromversorgungsparameter mit denen des Stromnetzes übereinstimmen.

Schließen Sie das Ladegerät an das Stromnetz an, dann verbinden Sie das zu ladende Gerät mit dem USB (A) (3), USB (C)-Anschluss (2) oder dem integrierten USB (C)-Kabel (1) (siehe Abb. **C**).

Verwendung des integrierten Kabels (siehe Abb. B). Zum Abnehmen des Kabels (1) ziehen Sie es bis zur gewünschten Länge zu sich heran – es rastet automatisch ein. Zum Wiederreinsetzen ziehen Sie das Kabel zu sich heran und lassen es wieder los – es rollt sich automatisch auf. Drücken Sie anschließend den Kabelstecker (1) auf die Magnethalterung (4) am Ladegerät, damit er fixiert wird.

Beseitigung möglicher Fehlfunktionen

Das Ladegerät funktioniert nicht. Möglicher Grund: Falscher Anschluss des Ladegeräts ans Stromnetz. Lösung: Überprüfen Sie, ob das Ladegerät korrekt an das Stromnetz angeschlossen ist (siehe Abschnitt „Betrieb").

Das Ladegerät überhitzt. Mögliche Ursache: Das Ladegerät ist überlastet. Lösung: Reduzieren Sie die Last, indem Sie eines der aufgeladen Geräte trennen.

Wenn Sie Fragen haben, wir sind froh diese zu beantworten, bevor Sie Ihr Gerät in den Laden bringen, senden Sie uns bitte eine E-Mail an **support@canyon.eu** oder chatten Sie mit uns unter **de.canyon.eu/user-help-desk**.

Garantieleistungen

Garantie – 2 Jahre ab dem Datum des Einzelhandels-verkaufs an den Endkunden, es sei denn, die örtlichen Gesetze schreiben etwas anderes vor. Die Nutzungsdauer entspricht der Garantiezeit. Weitere Informationen über die Garantie finden Sie unter **de.canyon.eu/warranty-terms**.

Sonstige informationen

Alle in diesem Dokument enthaltenen Informationen können ohne vorherige Ankündigung an den Benutzer geändert warden. Aktuelle Informationen und detaillierte Angaben zum Gerät, zu Zertifikaten, Garantie und Qualität finden Sie auf der Webseite **de.canyon.eu**. Alle Warenzeichen und Marken sind das Eigentum ihrer jeweiligen Inhaber. In China hergestellt. Das Herstellungsdatum ist auf der Verpackung angegeben sowie in der Seriennummer auf dem Gerätegehäuse verschlüsselt, wobei die vierte Ziffer das Jahr angibt (z. B. „1" ist 2021) und die fünfte und sechste Ziffer die Woche des Jahres angeben (z. B. „15" ist die 15. Woche).

Hersteller: ASBISC Enterprises PLC, Iapetou, 1, Agios Athanasios, 4101, Limassol, Cyprus (Zypern). Tel.: +48732080077, info@asbis.com, asbis.com.

RoHS-Richtlinie. Das Gerät entspricht den Anforderungen der RoHS-Richtlinie 2011/65/EU zur Beschränkung gefährlicher Stoffe, einschließlich der Anforderungen der RoHS-Richtlinie 2015/863/EU.

Dieses Gerät entspricht den geltenden Sicherheitsanforderungen.

Informationen über recycling

Dieses Symbol weist darauf hin, dass Sie bei der Entsorgung des Geräts, seiner Batterien und Akkus sowie seines elektrischen und elektronischen Zubehörs Elektro- und Elektronikgeräte-Abfall (WEEE) und Entsorgungsvorschriften für Batterien und Akkumulatoren befolgen müssen. Gemäß den Vorschriften müssen das Gerät, seine Batterien und Akkus sowie sein elektrisches und elektronisches Zubehör am Ende seiner Nutzungsdauer getrennt entsorgt werden. Entsorgen Sie das Gerät nicht zusammen mit unsortiertem Siedlungsabfall, da dies umweltschädlich wäre. Um das Gerät zu entsorgen, bringen Sie es zur Verkaufsstelle zurück oder geben Sie es bei Ihrem örtlichen Recyclinghof ab. Für Einzelheiten zum Recycling dieses Geräts wenden Sie sich bitte an Ihren örtlichen kommunalen Entsorgungsdienst.

ELL

ΕΜΦΑΝΙΣΗ (βλ. εικ. A)

1 – ενσωματωμένο καλώδιο USB (C), 2 – θύρα USB (C), 3 – θύρα USB (A), 4 – μαγνητική βάση.

Προορισμός. Ο φορτιστής δικτύου έχει σχεδιαστεί για να φορτίζει τα smartphone, tablet, τους φορητούς υπολογιστές και άλλες συσκευές που πληρούν τις προδιαγραφές εξόδου του από εναλλασσόμενο ρεύμα.

Μοντέλο: CNS-CURC65AC.

Κωδικοί εξαρτήματος: CNS-CURC65ACB (μαύρο χρώμα), CNS-CURC65ACW (λευκό χρώμα).

Εποικοδομητικά χαρακτηριστικά. Διαστάσεις: 113×33,3×52 χλστ. Βάρος: 174 γρ. Υλικό θήκης: πλαστικό PC, TPE. Μήκος ενσωματωμένου καλωδίου: 65 εκ. Τύπος βύσματος: C.

Λειτουργικά χαρακτηριστικά. Τροφοδοσία: είσοδος 100–240 V (AC), 50/60 Hz, 1,5 A (μέγ.)· έξοδος καλώδιο USB (C) 5,0 V /3,0 A (DC), 15,0 W· 9,0 V /3,0 A (DC), 27,0 W· 12,0 V / 3,0 A (DC), 36,0 W· 15,0 V / 3,0 A (DC), 45,0 W· 20,0 V / 3,0 A (DC), 60,0 W· PPS 5,0–21,0 V / 3,0 A (DC), 63,0 W (μέγ.)· έξοδος καλώδιο USB (C) 5,0 V /3,0 A (DC), 15,0 W· 9,0 V /3,0 A (DC), 27,0 W· 12,0 V / 3,0 A (DC), 36,0 W· 15,0 V / 3,0 A (DC), 45,0 W· 20,0 V / 3,25 A (DC), 65,0 W· PPS 5,0–11,0 V / 5,0 A (DC), 55,0 W (μέγ.)· 5,0–21,0 V / 3,0 A (DC), 63,0 W (μέγ.)· έξοδος θύρας USB (A) 5,0 V / 3,0 A (DC), 15,0 W· 9,0 V / 3,0 A (DC), 27,0 W· 12,0 V / 2,5 A (DC), 30,0 W· 20,0 V / 1,5 A (DC), 30,0 W· καλώδιο USB (C) + θύρα USB (C) 45,0 W + 20,0 W (μέγ. 65,0 W)· καλώδιο USB (C) + θύρα USB (A) 45,0 W + 18,0 W (μέγ. 63,0 W)· θύρα USB (C) + θύρα USB (A) 5,0 V / 4,0 A (DC) (μέγ. 20,0 W)· καλώδιο USB (C) + θύρα USB (C) + θύρα USB (A) 45,0 W + 20,0 W (μέγ. 65,0 W)· συνολική ισχύς εξόδου 65,0 W (μέγ.). Δυνατότητα ταυτόχρονης φόρτισης πολλαπλών συσκευών. Συνθήκες λειτουργίας: θερμ. 0…+25 °C, σχ. υγρ. 5–90% (χωρίς συμπύκνωση). Συνθήκες αποθήκευσης: θερμ. −20…+70 °C, σχ. υγρ.10–90% (χωρίς συμπύκνωση).

Πακέτο παράδοσης (βλ. εικ. D): φορτιστής δικτύου, κάρτα εγγύησης, γρήγορος οδηγός χρήσης.

Περιορισμοί και προειδοποιήσεις

Χρησιμοποιήστε τη συσκευή μόνο για τον προορισμό της. Η συσκευή δεν προορίζεται για χρήση από παιδιά ή άτομα με μειωμένες σωματικές, αισθητηριακές ή νοητικές ικανότητες, εάν δεν έχουν εμπειρία και γνώσεις και εκτός εάν επιβλέπονται από άτομο υπεύθυνο για την ασφάλειά τους. Μη χρησιμοποιείτε τη συσκευή εάν είναι κατεστραμμένη. Μην αγγίζετε τα καλώδια τροφοδοσίας και τη συσκευή με βρεγμένα χέρια. Μην αφήνετε τον φορτιστή συνδεδεμένο σε πηγή τροφοδοσίας για μεγάλο χρονικό διάστημα. Μην εκθέτετε τη συσκευή σε υψηλές θερμοκρασίες (από συσκευές θέρμανσης, άμεσο ηλιακό φως), υψηλή υγρασία και αποφύγετε τη διοχέτευση σκόνης και υγρών στις θύρες της συσκευής. Μην ρίχνετε τη συσκευή και μην την αποσυναρμολογείτε ή επισκευάζετε μόνοι σας. Πριν καθαρίσετε τη συσκευή, βεβαιωθείτε ότι είναι αποσυνδεδεμένη από την πηγή τροφοδοσίας. Μη χρησιμοποιείτε χημικά ή επιθετικά απορρυπαντικά, λειαντικές πάστες, προϊόντα που περιέχουν οξέα ή διαλύτες για τον καθαρισμό. Ο καθαρισμός μπορεί να γίνει με στεγνό ή ελαφρώς βρεγμένο πανί.

Εκμετάλλευση

Αφαιρέστε τον φορτιστή και τα αξεσουάρ από το κουτί και αφαιρέστε τα υλικά συσκευασίας.

Συνδέστε τον φορτιστή στην πρίζα ρεύματος και, στη συνέχεια, συνδέστε τη συσκευή που θέλετε να φορτίσετε στην θύρα USB (A) (3), USB (C) (2) ή στο ενσωματωμένο καλώδιο USB (C) (1) (βλ. εικ. **C**).

Χρήση του ενσωματωμένου καλωδίου (βλ. εικ. B). Για να αφαιρέσετε το καλώδιο (1), τραβήξτε το προς το μέρος σας στο επιθυμητό μήκος – θα ασφαλίσει αυτόματα στη θέση του. Για να επανατοποθετήσετε το καλώδιο, τραβήξτε το προς το μέρος σας και αφήστε το – θα τυλιχθεί αυτόματα. Στη συνέχεια, πιέστε το φις του καλωδίου (1) στη μαγνητική βάση (4) του φορτιστή μέχρι να ασφαλίσει στη θέση του.

Αντιμετώπιση πιθανών δυσλειτουργιών

Ο φορτιστής δεν λειτουργεί. Πιθανή αιτία: ο φορτιστής δεν είναι σωστά συνδεδεμένος στην παροχή ρεύματος. Λύση: ελέγξτε ότι ο φορτιστής είναι σωστά συνδεδεμένος στην παροχή ρεύματος (βλ. ενότητα «Εκμετάλλευση»).

Ο φορτιστής υπερθερμαίνεται. Πιθανή αιτία: ο φορτιστής είναι υπερφορτωμένος. Λύση: μειώστε το φορτίο αποσυνδέοντας μία από τις συσκευές που φορτίζονται.

Εάν έχετε οποιεσδήποτε ερωτήσεις, προτού πάρετε τη συσκευή

KAT

გარეგნული შესახედაობა (იხ. სურ. A)
1 – ჩაშენებული კაბელი USB (C), 2 – გასართი USB (C), 3 – გასართი USB (A), 4 – მაგნიტური სამაგრი.
დანიშნულება. ქსელის დამტენი მოწყობილობა განკუთვნილია ცვლადი დენის ქსელიდან სმარტფონების, პლანშეტების, ნოუთბუქების და სხვა ოისეთი მოწყობილობების დასატენად, რომლებიც შეესაბამებიან მის გამოსასვლელი პარამეტრებს.
მოდელი: CNS-CURC65AC.
არტიკულები: CNS-CURC65ACB (შავი ფერი), CNS-CURC65ACW (თეთრი ფერი).
კონსტრუქციული მახასიათებლები. ზომები: 113×33,3×52 მმ. წონა: 174 გ. კორპუსის მასალა: პოლიკარბონატის პლასტიკი, თერმოპლასტიკური ელასტომერი. ჩაშენებული კაბელის სიგრძე: 65 სმ. ჩანელის ტიპი: C.
ფუნქციური მახასიათებლები. ელექტროენერგია: შესასვლელი 100–240 ვ (AC), 50/60 ჰც, 1,5 ა (მაქს.); გამოსასვლელი კაბელი USB (C) 5,0 ვ / 3,0 ა (DC), 15,0 ვტ; 9,0 ვ / 3,0 ა (DC), 27,0 ვტ; 12,0 ვ / 3,0 ა (DC), 36,0 ვტ; 15,0 ვ / 3,0 ა (DC), 45,0 ვტ; 20,0 ვ / 3,0 ა (DC), 60,0 ვტ; PPS 5,0–21,0 ვ / 3,0 ა (DC), 63,0 ვტ (მაქს.); გამოსასვლელი გასართი USB (C) 5,0 ვ / 3,0 ა (DC), 15,0 ვტ; 9,0 ვ / 3,0 ა (DC), 27,0 ვტ; 12,0 ვ / 3,0 ა (DC), 36,0 ვტ; 15,0 ვ / 3,0 ა (DC), 45,0 ვტ; 20,0 ვ / 3,25 ა (DC), 65,0 ვტ; PPS 5,0–11,0 ვ / 5,0 ა (DC), 55,0 ვტ (მაქს.); 5,0–21,0 ვ / 3,0 ა (DC), 63,0 ვტ (მაქს.); გამოსასვლელი გასართი USB (A) 5,0 ვ / 3,0 ა (DC), 15,0 ვტ; 9,0 ვ / 3,0 ა (DC), 27,0 ვტ; 12,0 ვ / 2,5 ა (DC), 30,0 ვტ; 20,0 ვ / 1,5 ა (DC), 30,0 ვტ; კაბელი USB (C) + გასართი USB (C) 45,0 ვტ + 20,0 ვტ (65,0 ვტ მაქს.); კაბელი USB (C) + გასართი USB (A) 45,0 ვტ + 18.0 ვტ (63,0 ვტ მაქს.); გასართი USB (C) + გასართი USB (A) 5,0 ვ / 4,0 ა (DC) (20,0 ვტ მაქს.); კაბელი USB (C) + გასართი USB (C) + გასართი USB (A) 45,0 ვტ + 20,0 ვტ (65,0 ვტ მაქს.); საერთო გამოსასვლელი სიმძლავრე 65,0 ვტ (მაქს.). ერთდროულად რამდენიმე მოწყობილობის დატენვის შესაძლებლობა. ექსპლუატაციის პირობები: ტემპ. 0…+25 °C, ფარდ. ტენ. 5–90 % (კონდენსაციის გარეშე). შენახვის პირობები: ტემპ. −20…+70 °C, ფარდ. ტენ. 10–90 % (კონდენსაციის გარეშე).
მოწოდების კომპლექტი (იხ. სურ. D): ქსელის დამტენი მოწყობილობა, საგარანტიო ტალონი, მომხმარებლის მოკლე სახელმძღვანელო.
შეზღუდვები და გაფრთხილებები
მოწყობილობა გამოიყენეთ მხოლოდ პირდაპირი დანიშნულებით. მოწყობილობა არ არის განკუთვნილი ბავშვების ან შეზღუდული ფიზიკური, ფსიქიკური თუ გონებრივი შესაძლებლობის მქონე პირების მიერ გამოსაყენებლად, თუ მათ არ გააწნიათ საკმარისი გამოცდილება ან ცოდნა და არ იმყოფებიან მათ უსაფრთხოებაზე პასუხისმგებელი პირის ზედამხედველობის ქვეშ. არ გამოიყენოთ მოწყობილობა, თუ ის დაზიანებულია. არ შეეხოთ კვების კაბელს და მოწყობილობას სველი ხელებით. არ დატოვოთ დამტენი მოწყობილობა კვების წყაროსთან ხანგრძლივად მიერთებულ მდგომარეობაში. მოარიდეთ მოწყობილობა მაღალი ტემპერატურების (გამახურებელი ხელსაწყოების, მზის პირდაპირი სხივების), მაღალი ტენიანობის ზემოქმედებას, მოწყობილობის გასართებში მტვრის და სითხეების მოხვედრას. არ დაუშვათ მოწყობილობის დავარდნა, არ დამალოთ და არ ეცადოთ მის დამოუკიდებლად გარემონტებას. მოწყობილობის გაწმენდამდე დარწმუნდით, რომ იგი გამორთულია კვების წყაროდან. არ გამოიყენოთ გაწმენდისთვის ქიმიური და აერსესური სრეები საუალებები, აბრაზიული პასტები, მყავლის შემცველი საუალებები და გამხსნელები. გაწმენდა დაშვებულია შშრალი ან ოდნავ ნოტიო ქსოვილით.

ექსპლუატაცია
ამიოღეთ დამტენი მოწყობილობა და მისი მაკომპლექტებელი ნაწილები ყუთიდან, მოაცილეთ შესაფუთი მასალა.
ყურადღება! დამტენი მოწყობილობის მიერთებამდე დარწმუნდით, რომ ტექნიკურ მახასიათებლებში მითითებული ელექტროკვების პარამეტრები შეესაბამებიან ელექტროქსელის პარამეტრებს.
მიუერთეთ დამტენი მოწყობილობა ელექტროქსელს, შემდეგ მიუერთეთ დასატენი მოწყობილობა გასართის USB (A) (3), USB (C) (2) ან ჩაშენებული კაბელის USB (C) (1) (იხ. სურ. **C**).
ჩაშენებული კაბელის გამოყენება (იხ. სურ. B). კაბელის (1) ამოსაღებად მოქაჩეთ ის თქვენეულ საჭირო სიგრძემდე – ფიქსაცია მოხდება ავტომატურად. კაბელის უკან კორპუსში მოსათავსებლად მოქაჩეთ ის თქვენეულ და გაუშვით – დახვევა ავტომატურად მოხდება. ამის შემდეგ კაბელის დასაფიქსირებლად მიაჭირეთ კაბელის (1) შტეკერი დამტენ მოწყობილობაზე არსებულ მაგნიტურ სამაგრს (4).
შესაძლო გაუმართაობების აღმოფხვრა
დასამტენი მოწყობილობა არ მუშაობს. შესაძლო მიზეზი: დამტენი მოწყობილობის არაკორექტული მიერთება ელექტროქსელთან. პრობლემის გადაჭრა: შეამოწმეთ დამტენი მოწყობილობის ქსელთან მიერთების კორექტულობა (იხ. თავი "ექსპლუატაცია").

რამიე შეკითხვების გაჩენის შემთხვევაში, მოწყობილობის მაღაზიაში მიტანამდე, მოგვწერეთ ელექტრონულ მისამართზე **support@canyon.eu** ან ჩატში ვებ-გვერდზე **canyon.eu/user-help-desk**.

დამტენი მოწყობილობა ზედმეტად ხურდება. შესაძლო მიზეზი: დამტენი მოწყობილობა გადატვირთულია. პრობლემის გადაჭრა: შეამცირეთ დატვირთვა, გამორთეთ ერთ-ერთი დასატენი მოწყობილობა.
საგარანტიო მომსახურება
გარანტია – 2 წელი საბოლოო მყიდველისთვის საცალო ქსელიდან მოყიდვის მომენტიდან, თუ ადგილობრივი კანონმდებლობით სხვა რამ არ არის გათვალისწინებული. მუშაობის ვადა საგარანტიო ვადის ტოლია. დამატებითი ინფორმაცია გარანტიის შესახებ ხელმისაწვდომია ვებ-გვერდზე **canyon.eu/ warranty-terms**.
სხვა ინფორმაცია
ამ დოკუმენტში მოცემული ინფორმაცია შეიძლება შეიცვალოს მომხმარებლის წინასწარ გაფრთხილების გარეშე. აქტუალურ ინფორმაციას და დეტალურ ინფორმაციას მოწყობილობის, სერტიფიკატების, გარანტიისა და ხარისხის შესახებ იხილეთ ვებგვერდზე **canyon.eu**. ყველა სავაჭრო და სასაქონლო ნიშანი მათი შესაბამისი მფლობელების საკუთრებაა. წარმოების თარიღი, ასევე დაშიფრული მოწყობილობის კორპუსის სერიული ნომერში, სადაც მეოთხე ციფრი მიუთითებს წელს (მაგალითად, „1“ არის 2021), ხოლო მეხუთე და მეექვსე ციფრები მიუთითებს წლის კვირას (მაგალითად, „15“ არის მე -15 კვირა).
წარმოებელი: ASBISC Enterprises PLC, Iapetou, 1, Agios Athanasios, 4101, Limassol, Cyprus (კვიპროსი). ტელ.: +48732080077, info@asbis.com, asbis.com.
RoHS დირექტივა. მოწყობილობა პასუხობს RoHS 2011/65/EU დირექტივის მოთხოვნებს მაგნე ნივთიერებების შემცველობის შეზღუდვის თაობაზე, RoHS 2015/863/EU დირექტივის მოთხოვნების ჩათვლით.
ეს მოწყობილობა შეესაბამება უსაფრთხოების მოქმედ მოთხოვნებს.

ნარჩენების თავიდან მოშორების შესახებ ინფორმაცია
ეს სიმბოლო ველოსიპედს, რომ თქვენი მოწყობილობის, მისი ბატარეების და აკუმულატორების და მისი ელექტრო და ელექტრონული აქსესუარების გადაყრისას თქვენ უნდა დაიცვათ ელექტრო და ელექტრონული აღჭურვილობის ნარჩენებისა (WEEE) და ბატარეისა და აკუმულატორის ნარჩენების თავიდან მოშორების რეგულაციები. რეგულაციების თანახმად, ეს მოწყობილობა ექვემდებარება ევრ-ევლკე გადაყრას მისი სარგებლიანობის ვადის ბოლოს. არ გადაადგილთ მოწყობილობა, მისი ბატარეები და აკუმულატორები, ასევე მისი ელექტრო და ელექტრონული აქსესუარები არასორტირებულ მუნიციპალურ ნაგავსაყრელებზე, რადგან ეს ზიანს აყენებს გარემოს. ამ აღჭურვილობის თავიდან მოშორების მიზნით, ის უნდა დაბრუნდეს გაყიდვის ადგილას ან გაიგზავნოს თქვენს ადგილობრივ გადამუშავების ცენტრში. ჯთხოვთ, დაუკავშირდეთ თქვენს ადგილობრივ საყოფაცხოვრებო ნარჩენების მართვის სამსახურს დეტალებისთვის.

სატრანსპორტო მომსახურება
გარანტია – 2 წელი საბოლოო მყიდველისთვის საცალო ქსელიდან მოყიდვის მომენტიდან, თუ ადგილობრივი კანონმდებლობით სხვა რამ არ არის გათვალისწინებული. მუშაობის ვადა საგარანტიო ვადის ტოლია. დამატებითი ინფორმაცია გარანტიის შესახებ ხელმისაწვდომია ვებ-გვერდზე **canyon.eu/ warranty-terms**.
სხვა ინფორმაცია
ამ დოკუმენტში მოცემული ინფორმაცია შეიძლება შეიცვალოს მომხმარებლის წინასწარ გაფრთხილების გარეშე. აქტუალურ ინფორმაციას და დეტალურ ინფორმაციას მოწყობილობის, სერტიფიკატების, გარანტიისა და ხარისხის შესახებ იხილეთ ვებგვერდზე **canyon.eu**. ყველა სავაჭრო და სასაქონლო ნიშანი მათი შესაბამისი მფლობელების საკუთრებაა. წარმოების თარიღი, ასევე დაშიფრული მოწყობილობის კორპუსის სერიული ნომერში, სადაც მეოთხე ციფრი მიუთითებს წელს (მაგალითად, „1“ არის 2021), ხოლო მეხუთე და მეექვსე ციფრები მიუთითებს წლის კვირას (მაგალითად, „15“ არის მე -15 კვირა).
წარმოებელი: ASBISC Enterprises PLC, Iapetou, 1, Agios Athanasios, 4101, Limassol, Cyprus (კვიპროსი). ტელ.: +48732080077, info@asbis.com, asbis.com.
RoHS დირექტივა. მოწყობილობა პასუხობს RoHS 2011/65/EU დირექტივის მოთხოვნებს მაგნე ნივთიერებების შემცველობის შეზღუდვის თაობაზე, RoHS 2015/863/EU დირექტივის მოთხოვნების ჩათვლით.
ეს მოწყობილობა შეესაბამება უსაფრთხოების მოქმედ მოთხოვნებს.

KAZ

СЫРТҚЫ ТҮРІ (A сур. қар.)
1 – кіріктірілген USB (C) кабелі, 2 – USB (C) ұясы, 3 – USB (A) ұясы, 4 – магнитті бекіту.
Мақсаты. Желілік зарядтағыш смартфондарды, планшеттерді, ноутбуктерді және шығыс параметрлеріне сәйкес келетін басқа құрылғыларды айнымалы ток желісінен зарядтауға арналған.
Үлгі: CNS-CURC65AC.
Артикулдар: CNS-CURC65ACB (қара түс), CNS-CURC65ACW (ақ түс).
Дизайн ерекшеліктері. Өлшемі: 113×33,3×52 мм. Салмағы: 174 г. Корпус материалы: PC пластик, TPE. Кіріктірілген кабель ұзындығы: 65 см. Штепсель түрі: C.
Функционалдық ерекшеліктері. Қуат көзі: кіріс 100–240 В (AC), 50/60 Гц, 1,5 А (макс.); шығыс USB (C) кабелі 5,0 В / 3,0 А (DC), 15,0 Вт; 9,0 В / 3,0 А (DC), 27,0 Вт; 12,0 В / 3,0 А (DC), 36,0 Вт; 15,0 В / 3,0 А (DC), 45,0 Вт; 20,0 В / 3,0 А (DC), 60,0 Вт; PPS 5,0–21,0 В / 3,0 А (DC), 63,0 Вт (макс.); шығыс USB (C) ұясы 5,0 В / 3,0 А (DC), 15,0 Вт; 9,0 В / 3,0 А (DC), 27,0 Вт; 12,0 В / 3,0 А (DC), 36,0 Вт; 15,0 В / 3,0 А (DC), 45,0 Вт; 20,0 В / 3,25 А (DC), 65,0 Вт; PPS 5,0–11,0 В / 5,0 А (DC), 55,0 Вт (макс.); 5,0–21,0 В / 3,0 А (DC), 63,0 Вт (макс.); шығыс USB (A) ұясы 5,0 В / 3,0 А (DC), 15,0 Вт; 9,0 В / 3,0 А (DC), 27,0 Вт; 12,0 В / 2,5 А (DC), 30,0 Вт; 20,0 В / 1,5 А (DC), 30,0 Вт; USB (C) кабелі + USB (C) ұясы 45,0 Вт + 20,0 Вт (65,0 Вт макс.); USB (C) кабелі + USB (A) ұясы 45,0 Вт + 18,0 Вт (63,0 Вт макс.); USB (C) ұясы + USB (A) ұясы 5,0 В / 4,0 А (DC) (20,0 Вт макс.); USB (C) кабелі + USB (C) ұясы + USB (A) ұясы 45,0 Вт + 20,0 Вт (65,0 Вт макс.); жалпы шығыс қуаты 65,0 Вт (макс.). Бірнеше құрылғыны бір уақытта зарядтау мүмкіндігі. Пайдалану шарттары: темп. 0…+25 °C, сал. ылғ. 5–90 % (конденсацияланбайды). Сақтау шарттары: темп. −20…+70 °C, сал. ылғ. 10–90 % (конденсацияланбайды).

Жеткізілім жиынтығы (D сур. қар.): желілік зарядтағыш, кепілдік талон, жылдам пайдаланушы нұсқаулығы.
Шектеулер мен ескертулер
Құрылғыны тек мақсаты бойынша пайдаланыңыз. Құрылғы балаларға немесе жеткіліксіз тәжірибесі немесе білімі жоқ физикалық, психикалық немесе ақыл-ой мүмкіндіктері шектеулі адамдарға, олардың қауіпсіздігіне жауапты адамның бақылауынсыз пайдалануға арналмаған. Құрылғы зақымдалған болса, оны пайдаланбаңыз. Қуат кабельдеріне және құрылғыға дымқыл қолмен тиіспеңіз. Зарядтағышты қоректендіру көзіне ұзақ уақыт қосулы қалдырмаңыз. Құрылғыны жоғары температурада (жылыту құрылғыларынан, күн сәулесінің тікелей түсуінен), жоғары ылғалдылыққа, шаң мен сұйықтықтың құрылғының ұясына түсуіне жол бермеңіз. Құрылғыны құлап кетуіне жол бермеңіз, оны өзіңіз бөлшектемеңіз немесе жөндемеңіз. Құрылғыны тазалаудан бұрын оның қуат көзінен ажыратылғанына көз жеткізіңіз. Тазалау үшін химиялық және қатты жуғыш заттарды, абразивті пасталарды, құрамында қышқылдар мен еріткіштер бар өнімдерді пайдаланбаңыз. Тазалауды құрғақ немесе сәл дымқыл шүберекпен жасауға болады.
Пайдалану
Зарядтағыш пен құрамдас өнімдер қораптан шығарыңыз, орау материалдарын алыңыз.
НАЗАР АУДАРЫҢЫЗ! Зарядтағышты қоспас бұрын, техникалық сипаттамаларда көрсетілген электр қоректендіру параметрлерінің электр желісі параметрлеріне сәйкес келетініне көз жеткізіңіз.

Зарядтағышты электр желісіне қосыңыз, содан кейінзарядтауды қажет ететін құрылғыны USB (A) (3), USB (C) (2) ұясына немесе кіріктірілген USB (C) (1) кабеліне қосыңыз (**C** сур. қар.).
Кіріктірілген кабельді пайдалану (B сур. қар.). Кабельді (1) шығару үшін оны өзіңізге қарай қажет ұзындығыңа дейін тартыңыз – бекіту автоматты түрде орындалады. Кабельді корпуса қайта салу үшін оны өзіңізге қарай тартып, жіберіңіз – орау автоматты түрде орындалады. Одан кейін кабельдің (1) штепселін зарядтағыштағы магнитті бекітуге (4) басыңыз, ол бекітіледі.
Ықтимал ақауларды жою
Зарядтағыш жұмыс істемейді. Мүмкін себеп: зарядтағышты электр желісіне дұрыс қоспау. Шешім: зарядтағышты электр желісіне дұрыс қосылғанын тексеріңіз («Пайдалану» бөлімі қ.).
Зарядтағыш қызып кетеді. Ықтимал себеп: зарядтағыш шамадан тыс жүктелген. Шешім: жүктемені азайтыңыз, зарядталатын құрылғылардың бірін ажыратыңыз.

Егер сізде қандай да бір сұрақтар туындаса, құрылғыңызды дүкенге апарар алдында бізге **support@canyon.eu** электрондық поштасына хабарланыз немесе **canyon.eu/user-help-desk** сайтында сөйлесіңіз.

Кепілдік қызметі
Кепілдік – егер жергілікті заңнамада өзгеше көзделмесе, соңғы сатып алушыға бөлшек саудада сатылған күннен бастап 2 жыл. Қызмет көрсету мерзімі кепілдік мерзіміне тең. Кепілдік туралы қосымша ақпаратты **canyon.eu/warranty-terms** сайтынан алуға болады.

Басқа ақпарат
Осы құжаттағы барлық ақпарат пайдаланушыға алдын ала ескертусіз өзгертілуі мүмкін. Құрылғы туралы өзекті ақпарат пен толық мәліметтерді, сертификаттар, кепілдік және сапа туралы ақпаратты **canyon.eu** веб-бетінен қараңыз. Барлық сауда белгілері мен сауда белгілері олардың тиісті иелерінің меншігі болып табылады. Қытайда жасалған. Өндірілген күні қаптамада көрсетіледі және сонымен қатар құрылғы корпусындағы сериялық нөмірде шифрланады, мұнда төртінші сан жылды көрсетеді (мысалы, «1» – 2021), ал бесінші және алтыншы цифрлар өнімнің аптасын көрсетеді жыл (мысалы, «15» – 15 апта).
Өндіруші: ASBISC Enterprises PLC, Iapetou, 1, Agios Athanasios, 4101, Limassol, Cyprus (Кипр). Тел.: +48732080077, info@asbis.com, asbis.com.
Кінәрат-талапты қабылдайтын тұлға: ЖШС "Асбис Қазақстан", Қазақстан, 050018, Алматы қ-сы, Тулькубасская к-сі 2, info@asbis.kz, asbis.kz.
RoHS директивасы. Құрылғы қауіпті заттарды шектеу жөніндегі 2011/65/EU RoHS директивасының талаптарына, соның ішінде 2015/863/EU RoHS директивасының талаптарына.
Бұл құрылғы қолданыстағы қауіпсіздік талаптарына сәйкес келеді.

Cita informācija
Šajā dokumentā ietvertā informācija var tikt mainīta bez iepriekšēja brīdinājuma lietotājiem. Aktuālo informāciju un detalizētus datus par ierīci, sertifikātiem, garantiju un kvalitāti sk. tīmekļa vietnē **canyon.eu**. Visas preču zīmes un zīmoli ir to attiecīgo īpašnieku īpašums. Ražots Ķīnā. Ražošanas datums ir norādīts uz iepakojuma, kā arī tiek kodēts sērijas numurā uz ierīces korpusa, kur ceturtais cipars apzīmē gadu (piemēram, „1“ ir 2021. gads), un piektais un sestais cipars apzīmē gada nedēļu (piemēram, „15“ ir 15. nedēļa).
Ražotājs: ASBISC Enterprises PLC, Iapetou, 1, Agios Athanasios, 4101, Limassol, Cyprus (Kipra). Tālr.: +48732080077, info@asbis.com, asbis.com.
RoHS Direktīva. Ierīce atbilst RoHS direktīvas 2011/65/EU prasībām par bīstamo vielu ierobežošanas, tostarp RoHS direktīvas 2015/863/EU prasībām.
Šis ierīce atbilst piemērojamām drošības prasībām.

Informācija par pārstrādi
Šis simbols norāda, ka, atbrīvojoties no ierīces, tās baterijām un akumulatoriem, kā arī tās elektriskajiem un elektroniskajiem piederumiem, jāievēro elektrisko un elektronisko iekārtu atkritumu (WEEE) un bateriju un akumulatoru atkritumu noteikumi. Saskaņā ar noteikumiem ierīce, tās baterijas un akumulatori, kā arī elektriskie un elektroniskie piederumi, beidzoties to kalpošanas laikam, ir jāiznīcina atsevišķi. Neizmetiet ierīci kopā ar nešķirotiem sadzīves atkritumiem, jo tas varētu kaitēt videi. Lai atbrīvotos no ierīces, atdodiet to atpakaļ pārdošanas vietā vai nogādājiet to vietējā pārstrādes centrā. Sazinieties ar vietējo sadzīves atkritumu apglabāšanas dienestu, lai uzzinātu sīkāku informāciju par šīs ierīces pārstrādi.

LAV

IZSKATS (sk. A att.)
1 – iebūvēts USB (C) kabelis, 2 – USB (C) savienotājs, 3 – USB (A) savienotājs, 4 – magnetiskais stiprinājums.
Mērķis. Tīkla lādētājs ir paredzēts viedtālruņu, planšetdatoru, klēpjdatoru un citu ierīču uzlādēšanai, kas atbilst tā izejas parametriem, no maiņstrāvas tīkla.
Modelis: CNS-CURC65AC.
Preču numuri: CNS-CURC65ACB (melns), CNS-CURC65ACW (balts).
Konstrukcijas īpašības. Izmērs: 113×33,3×52 mm. Svars: 174 g. Korpusa materiāls: PC plastmasa, TPE. Iebūvētā kabeļa garums: 65 cm. Kontaktdakšas tips: C.
Funkcionālās īpašības. Barošanas: ieeja 100–240 V (AC), 50/60 Hz, 1,5 A (maks.); izeja USB (C) kabelis 5,0 V / 3,0 A (DC), 15,0 W; 9,0 V / 3,0 A (DC), 27,0 W; 12,0 V / 3,0 A (DC), 36,0 W; 15,0 V / 3,0 A (DC), 45,0 W; 20,0 V / 3,0 A (DC), 60,0 W; PPS 5,0–21,0 V / 3,0 A (DC), 63,0 W (maks.); izeja USB (A) savienotājs 5,0 V / 3,0 A (DC), 15,0 W; 9,0 V / 3,0 A (DC), 27,0 W; 12,0 V / 2,5 A (DC), 30,0 W; 20,0 V / 1,5 A (DC), 30,0 W; USB (C) kabelis + USB (C) savienotājs 45,0 W + 20,0 W (65,0 W maks.); USB (C) kabelis + USB (A) savienotājs 45,0 W + 18,0 W (63,0 W maks.); USB (C) savienotājs + USB (A) savienotājs 5,0 V / 4,0 A (DC) (20,0 W maks.); USB (C) kabelis + USB (C) savienotājs + USB (A) savienotājs 45,0 W + 20,0 W (65,0 W maks.); kopējā izejas jauda 65,0 W (maks.). Iespēja uzlādēt vairākas ierīces vienlaikus. Eksploatācijas apstākļi: temp. 0…+25 °C, rel. mitr. 5–90 % (bez kondensācijas). Uzglabāšanas apstākļi: temp. −20…+70 °C, rel. mitr. 10–90 % (bez kondensācijas).
Piegādes komplekts (sk. D att.): tīkla lādētājs, garantijas karte, īsa lietošanas rokasgrāmata.
Ierobežojumi un brīdinājumi
Izmantojiet ierīci tikai tās tiešajam uzdevumam. Ierīci nav paredzēts lietot bērniem vai personām ar fizisku, psihisku vai garīgu invaliditāti, ja tām nav pietiekamas pieredzes vai zināšanu par ierīces ekspluatāciju, un ja tie neatrodas par viņu drošību atbildīgas personas uzraudzībā. Neizmantojiet ierīci, ja tā ir bojāta. Nepieskarieties barošanas kabeļiem un ierīcei ar mitrām rokām. Neatstājiet lādētāju pieslēgtu pie barošanas avota uz ilgu laiku. Nepakļaujiet ierīci augstu temperatūru (no apkures ierīcēm vai tiešiem saules stariem), paaugstināta mitruma iedarbībai, izvairīties no putekļu un šķidrumu iekļūšanas ierīces savienotāji. Izvairīties no ierīces nokrišanas, neizjauciet un nelabojiet tās paši. Pirms ierīces tīrīšanas pārliecinieties, ka tā ir atvienota no barošanas avota. Ierīces tīrīšanai nelietojiet ķīmiskus un agresīvus mazgāšanas līdzekļus, abrazīvas pastas, līdzekļus, kas satur skābes un šķīdinātājus. Ir atļauta tīrīšana ar sausu vai mazliet mitru audumu.
Ekspluatācija
Izņemiet lādētāju un piederumus no kastes, noņemiet iepakojuma materiālus.
UZMANĪBU! Pirms lādētāja pieslēgšanas pārliecinieties, ka tehniskajās specifikācijās norādītie barošanas parametri atbilst elektrotīkla parametriem.

Savienojiet lādētāju elektrotīklam, pēc tam savienojiet uzlādējamo ierīci USB (A) (3), USB (C) (2) savienotāju vai iebūvētajam USB (C) (1) kabelim (sk. **C** att.).
Iebūvētā kabeļa lietošana (sk. B att.). Lai izvilktu kabeli (1), velciet to uz sevi līdz vajadzīgajam garumam – fiksācija notiks automātiski. Lai ievietotu kabeli atpakaļ korpusā, velciet to uz sevi un atlaižiet – satīšana notiks automātiski. Pēc tam piespiediet kabeļa (1) kontaktdakšu pie magnetiskā stiprinājuma (4) uz lādētāja, lai tas nofiksētos.
Iespējamu darbības traucējumu novēršana
Lādētājs nedarbojas. Iespējamais cēlonis: nepareiza lādētāja savienošana elektrotīklam. Risinājums: pārbaudiet lādētāja savienošanas pareizību elektrotīklam (sk. sadaļu „Ekspluatācija“).
Lādētājs pārkarst. Iespējamais cēlonis: lādētājs pārslodzes stāvoklī. Risinājums: samaziniet slodzi, atvienojot vienu no uzlādējamajām ierīcēm.

Ja jums rodas kādi jautājumi, pirms ierīces atnešanas veikalā, lūdzu, uzrakstiet mums pa e-pastu **support@canyon.eu** vai tērzēšanā tīmekļa lapā **canyon.eu/user-help-desk**.

Garantijas apkalpošana
Garantija – 2 gadi no mazumtirdzniecības datuma galapatērētājam, ja vien vietējie tiesību akti nenosaka citādi. Kalpošanas laiks ir vienāds ar garantijas laiku. Papildu informācija par garantiju ir pieejama tīmekļa vietnē **canyon.eu/warranty-terms**.

Kita informacija
Visa šiame dokumente pateikta informacija gali būti keičiama be išankstinio naudotojo įspėjimo. Aktualią informaciją ir visus duomenys apie įrenginį, sertifikatus, garantiją ir kokybę rasite Interneto svetainėje **canyon.eu**. Visi prekių ženklai yra atitinkamų savininkų nuosavybė. Pagaminta Kinijoje. Pagaminimo data nurodyta ant pakuotės, taip pat užkoduota ant įrenginio korpuso nurodytu serijos numeriu, kur ketvirtas skaitmuo reiškia metus (pavyzdžiui, „1“ yra 2021 metai), o penktas ir šeštas skaitmenys reiškia metų savaitę (pavyzdžiui, „15“ yra 15 savaitė).
Gamintojas: ASBISC Enterprises PLC, Iapetou, 1, Agios Athanasios, 4101, Limassol, Cyprus (Kipras). Tel.: +48732080077, info@asbis.com, asbis.com.
RoHS direktyva. Įrenginys atitinka RoHS direktyvos 2011/65/EU dėl pavojingų medžiagų apribojimo reikalavimus, įskaitant RoHS direktyvą 2015/863/EU.
Šis įrenginys atitinka taikomus saugos reikalavimus.

Informacija apie perdirbimą
Šis simbolis nurodo, kad šalindami prietaisą, jo baterijas ir akumuliatorius bei elektrinius ir elektroninius priedus privalote laikytis Elektros ir elektroninės įrangos atliekų (WEEE) ir Baterijų ir akumuliatorių atliekų taisyklių. Pagal taisykles, prietaisas, jo baterijos ir akumuliatoriai, taip pat elektriniai ir elektroniniai priedai, pasibaigus naudojimo laikui, turi būti šalinami atskirai. Nešalinkite prietaiso kartu su nerūšiuotomis komunalinėmis atliekomis, nes tai pakenktų aplinkai. Norėdami šalinti prietaisą, grąžinkite jį į pardavimo vietą arba nuneškite į vietinį perdirbimo centrą. Išsamesnės informacijos apie šio prietaiso perdirbimą teiraukitės vietinėje komunalinių atliekų tvarkymo tarnyboje.

LIT

IŠORINIS VAIZDAS (žr. A pav.)
1 – sumontuotas kabelis USB (C), 2 – jungtis USB (C), 3 – jungtis USB (A), 4 – magnetinis tvirtinimas.
Paskirtis. Tinklinis įkroviklis skirtas įkrauti išmaniuosius telefonus, planšetės, nešiojamus kompiuterius ir kitus įrenginius, atitinkančius jo kintamosios srovės tinklo išėjimo parametrus.
Modelis: CNS-CURC65AC.
Artikulai: CNS-CURC65ACB (juoda spalva), CNS-CURC65ACW (balta spalva).
Konstrukcinės ypatybės. Dydis: 113×33,3×52 mm. Svoris: 174 g. Korpuso medžiaga: PK-plastikas, TPE. Sumontuoto kabelio ilgis: 65 cm. Kištuko tipas: C.
Funkcinės ypatybės. Elektros maitinimas: įėjimas 100–240 V (AC), 50/60 Hz, 1,5 A (maks.); kabelio išėjimas USB (C) 5,0 V / 3,0 A (DC), 15,0 W; 9,0 V / 3,0 A (DC), 27,0 W; 12,0 V / 3,0 A (DC), 36,0 W; 15,0 V / 3,0 A (DC), 45,0 W; 20,0 V / 3,0 A (DC), 60,0 W; PPS 5,0–21,0 V / 3,0 A (DC), 63,0 W (maks.); jungties išėjimas USB (C) 5,0 V / 3,0 A (DC), 15,0 W; 9,0 V / 3,0 A (DC), 27,0 W; 12,0 V / 3,0 A (DC), 36,0 W; 15,0 V / 3,0 A (DC), 45,0 W; 20,0 V / 3,25 A (DC), 65,0 W; PPS 5,0–11,0 V / 5,0 A (DC), 55,0 W (maks.); 5,0–21,0 V / 3,0 A (DC), 63,0 W (maks.); jungties išėjimas USB (A) 5,0 V / 3,0 A (DC), 15,0 W; 9,0 V / 3,0 A (DC), 27,0 W; 12,0 V / 2,5 A (DC), 30,0 W; 20,0 V / 1,5 A (DC), 30,0 W; kabelis USB (C) + jungtis USB (A) 45,0 W + 18,0 W (63,0 W maks.); jungtis USB (C) + jungtis USB (A) 5,0 V / 4,0 A (DC) (20,0 W maks.); kabelis USB (C) + jungtis USB (C) + jungtis USB (A) 45,0 W + 20,0 W (65,0 W maks.); bendroji išėjimo galia 65,0 W (maks.). Galimybė vienu metu įkrauti keletą įrenginių. Eksploatavimo sąlygos: temp. 0…+25 °C, sant. drėg. 5–90 % (be kondensato). Laikymo sąlygos: temp. −20…+70 °C, sant. drėg. 10–90 % (be kondensato).
Pakuotės turinys (žr. D pav.): tinklinis įkroviklis, garantinis talonas, trumpas naudotojo vadovas.
Apribojimai ir įspėjimai
Naudokite įrenginį tik pagal tiesioginę paskirtį. Šis įrenginys nėra skirtas naudoti vaikams ar asmenims su ribotais fiziniais, psichiniais ar protiniais gebėjimais, jei jie neturi pakankamai patirties ar žinių ir jei jų neprižiūri asmuo, atsakingas už jų saugumą. Nenaudokite įrenginio, jei jis yra pažeistas. Nesilieskite prie maitinimo kabelių ir įrenginio drėgnomis rankomis. Nepalikite įkroviklio ilgai įjungto į maitinimo tinklą. Nelaikykite įrenginio aukštoje temperatūroje (šildymo prietaisų, tiesioginių saulės spindulių), dideliėje drėgmėje, venkite dulkių ir skysčių patekimo į įrenginio jungtis. Nemeskite, neardykite ir neremontuokite įrenginio patys. Prieš valydami įrenginį, įsitikinkite, kad jis yra atjungtas nuo maitinimo šaltinio. Valymui nenaudokite cheminių ir agresyvių ploviklių, abrazyvinių pastų, priemonių, kurių sudėtyje yra rūgščių ir tirpiklių. Valymą leidžiama naudoti sausu arba šiek tiek drėgnu audiniu.
Eksploatavimas
Išimkite įkroviklį ir priedus iš dėžutės ir nuimkite pakavimo medžiagas.
DĖMESIO! Prieš prijungdami įkroviklį, įsitikinkite, kad elektros maitinimo parametrai, nurodyti techninėse charakteristikose, atitinka elektros tinklo parametrus.

Įjunkite įkroviklį į elektros maitinimo tinklą, tada prijunkite įkrautiną įrenginį prie jungčių USB (A) (3), USB (C) (2) arba prie sumontuoto kabelio USB (C) (1) (žr. **C** pav.).
Naudokite sumontuotą kabelį (žr. B pav.). Norėdami ištraukti kabelį (1), patraukite jį į save iki reikiamo ilgio – jis užsifiksuos automatiškai. Norėdami patalpinti kabelį atgal į korpusą, patraukite jį į save ir paleiskite – jis susivynios automatiškai. Tada prispauskite kabelio (1) kištuką prie magnetinio tvirtinimo (4) ant įkroviklio, kad jis užsifiksuotų.
Galimų trikčių šalinimas
Įkroviklis neveikia. Galima priežastis: įkroviklis netinkamai įjungtas į elektros maitinimo tinklą. Sprendimas: patikrinkite įkroviklio prijungimą į elektros maitinimo tinklą (žr. „Eksploatavimas“ skyrių).
Įkroviklis perkaista. Galima priežastis: įkroviklis perkrautas. Sprendimas: sumažinkite apkrovą, atjungdami vieną iš pakrautų įrenginių.

Kilus kokiems nors klausimams, prieš atnešdami įrenginį į parduotuvę, parašykite mums elektroniniu adresu **support@canyon.eu** arba adresu **canyon.eu/user-help-desk** esančiame pokalbyje.

Garantinė priežiūra
Garantinis laikotarpis yra 2 metai nuo pardavimo mažmeniniame tinkle galutiniam pirkėjui momento, nebent vietiniai įstatymai numato kitaip. Tarnavimo laikas yra lygus garantiniam laikotarpiui. Papildomos informacijos apie garantiją rasite adresu **canyon.eu/warranty-terms**.

Kita informacija
Šajā dokumentā ietvertā informācija var tikt mainīta bez iepriekšēja brīdinājuma lietotājiem. Aktuālo informāciju un detalizētus datus par ierīci, sertifikātiem, garant